ERSATZTEILKATALOG BARKAS B 1000

Ausgabe 1986

Herausgegeben: VEB BARKAS-WERKE
Abteilung - Kundendienst

Änderungen vorbehalten

Abbildungen unverbindlich

VEB BARKAS-WERKE
9040 KARL-MARX-STADT · KAUFFAHRTEI 31
Stammbetrieb des IFA-Kombinats Personenkraftwagen

Deutsche Demokratische Republik

Bestandteil des Zentralen Artikelkataloges der Volkswirtschaft der DDR

Karl-Marx-Stadt, Juni 1987

Werter Vertragspartner!

Mit den Gruppen Vorspann B 1000
Motor 353-1 B 1000
Getriebe WA 10.5 S 4 M B 1000
und Fahrgestell
Redaktionsschluß 01. 06. 1986
übergeben wir Ihnen den ersten Teil eines neuen Ersatzteilkataloges Barkas B 1000 mit Einbandmappe.
Diese Ausgabe wird in nächster Zeit ergänzt durch die

Gruppen Elektrik
und Karosserie
Redaktionsschluß 01. 01. 1987.

Bitte beachten Sie:

Die Ausgabe des neuen Ersatzteilkataloges erfolgt vorerst nur für unsere Vertragspartner als Pflichtabgabe (von 2 bis max. 4 Exemplaren), die in gleicher Stückzahl ergänzt wird!

Ein Freiverkauf ist deshalb bis zum Vorliegen des vollständigen Ersatzteilkataloges n i c h t möglich.

Wir bitten Sie deshalb, von Nachbestellungen bis zu diesem Zeitpunkt Abstand zu nehmen.

VEB Barkas - Werke
Stammbetrieb des IFA-Kombinats
Personenkraftwagen

- Abteilung Kundendienst -

Kv 1362/87 III-8-9

M

MOTOR

ENGINE
MOTEUR
MOTOR
MOTOR
ДВИГАТЕЛ
SILNIK
MOTOR
MOTOR

III-8-4 Kv 1643-76 9-903

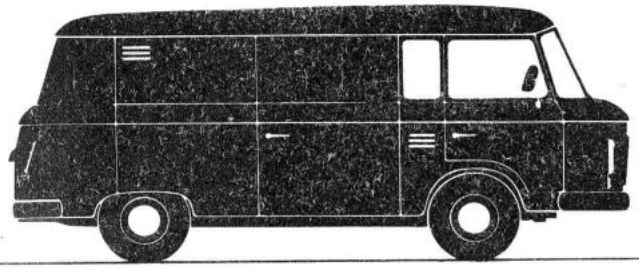

KA

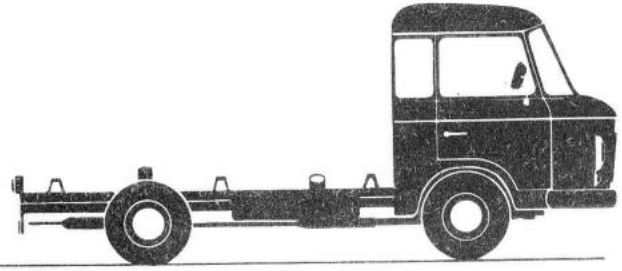

FR/-

IFA BARKAS

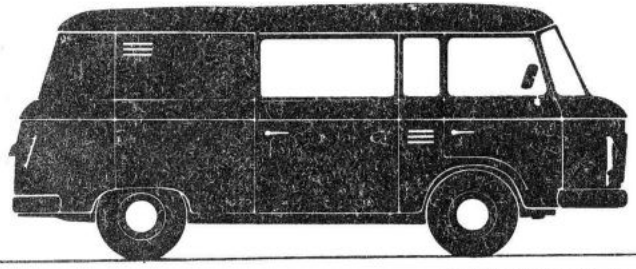

KM

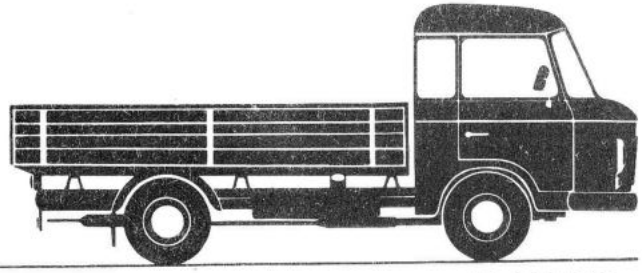

HP

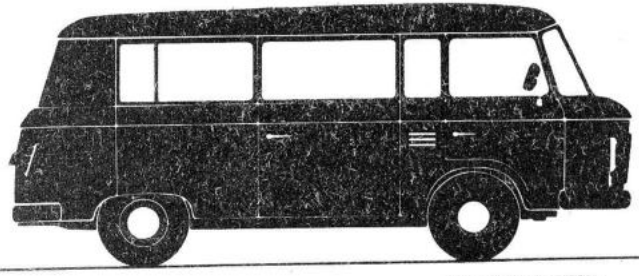

KB

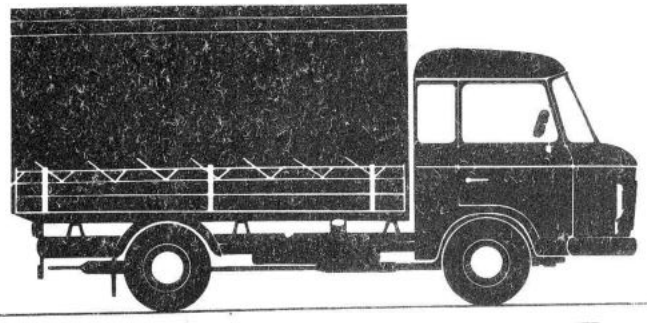

HP

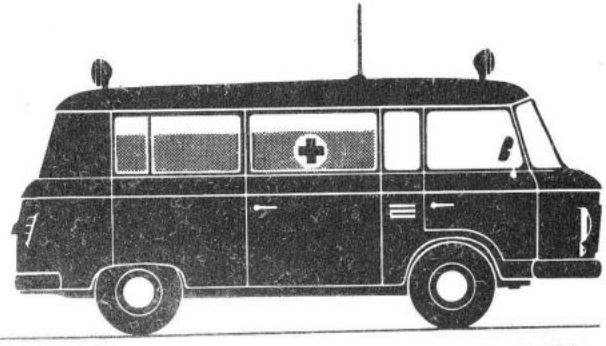

KK

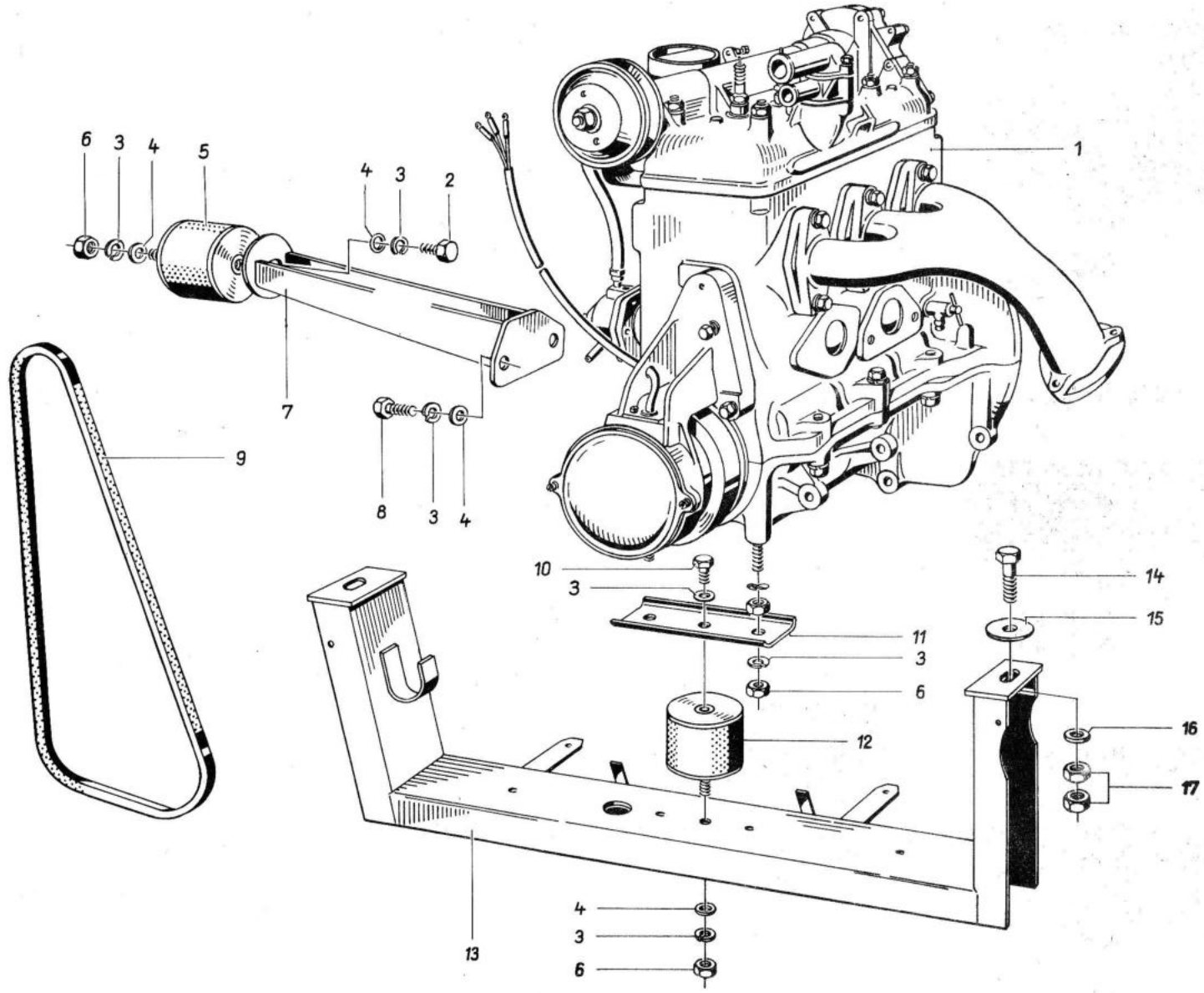
6
3
4
5
4
3
2
1
7
9
8
3
4
10
3
11
3
6
12
14
15
16
17
13
4
3
6

M 1.1

Bild Nr.	Benennung	Bestell-Nummer		Stückzahl							Bemerkung
		Sach-Nr.	ZAK-Nummer	KA	KM	KB	KK	HP	FR/-	S-	
1	2	3	4	5							6
1	Motor, ohne elektr. Anlage	53 11091 816	135 23 42 302 004401	1	1	1	1	1	1	1	ab 1.1.86
2	Sechskantschraube M 10x16 TGL 0-933-8.8 gal Zn c	99 00940 462	135 71 11 204 243912	1	1	1	1	1	1	1	
3	Federring B 10 TGL 7403 gal Zn c	99 00811 220	135 73 42 002 023098	8	8	8	8	8	8	8	
4	Scheibe 10,5 TGL 0-125-St. gal Zn c	99 00954 367	135 73 11 003 013105	5	5	5	5	5	5	5	
5	Gummifeder, Zylinder	04 00792 000	146 44 11 157 682392	1	1	1	1	1	1	1	
6	Sechskantmutter M10 TGL 0-934-10 gal Zn c	99 00955 130	135 72 11 205 083066	4	4	4	4	4	4	4	
7	Motorstütze, vollst.	04 00788 012	134 29 99 212 005404	1	1	1	1	1	1	1	
8	Sechskantschraube M 10x22 TGL 0-933-8.8 gal Zn c	99 00940 487	135 71 11 204 243947	2	2	2	2	2	2	2	
9	Schmalkeilriemen SPZ x 1180 TGL 14489	99 00456 443	146 43 20 001 511809	1	1	1	1	1	1	1	V
~~9~~	~~Schmalkeilriemen SPZ x 1150 TGL 14489~~	~~99 00456 451~~	~~146 43 20 001 010094~~	~~1~~	~~1~~	~~1~~	~~1~~	~~1~~	~~1~~	~~1~~	~~V~~
10	Sechskantschraube M 10x12 TGL 0-933-8.8 gal Zn c	99 00732 502	135 71 11 204 243891	1	1	1	1	1	1	1	
11	U-Schiene	04 00783 016	134 29 99 212 797704	1	1	1	1	1	1	1	
12	Gummifeder, Zylinder	04 00896 008	146 44 11 157 682448	1	1	1	1	1	1	1	
13	Motorträger, vollst.	04 00770 011	134 29 99 204 004604	1	1	1	1	1	1	1	
14	Sechskantschraube M 12x35 TGL 0-933-8.8 gal Zn c	99 00940 567	135 71 11 204 253248	2	2	2	2	2	2	2	
15	Scheibe A 14 TGL 0-440 gal Zn c	99 00032 470	135 73 11 003 063049	2	2	2	2	2	2	2	
16	Scheibe	04 00796 004	134 29 99 204 282904	2	2	2	2	2	2	2	
17	Sechskantmutter M 12 TGL 0-934-10 gal Zn c	99 00955 147	135 72 11 205 083074	4	4	4	4	4	4	4	

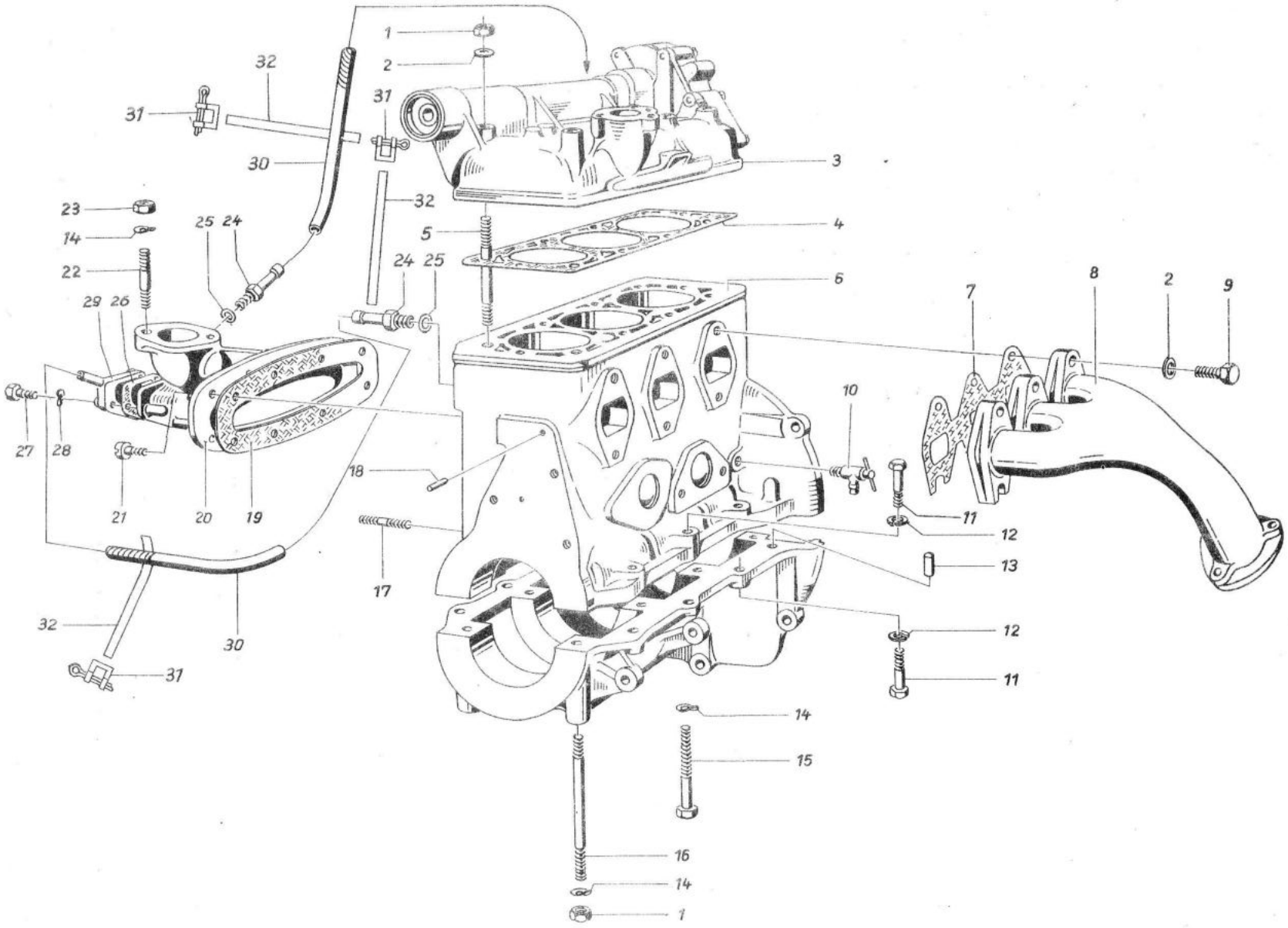
1
2
3
4
5
6
7
8
9
10
11
12
13
14
15
16
17
18
19
20
21
22
23
24
25
26
27
28
29
30
31
32

Bild Nr.	Benennung	Bestell-Nummer Sach-Nr.	Bestell-Nummer ZAK-Nummer	Stückzahl KA	KM	KB	KK	HP	FR/-	S-	Bemerkung
1	2	3	4	5							6
1	Sechskantmutter M 10 TGL 0-934-10 gal Zn c	99 00955 130	135 72 11 205 083066	10	10	10	10	10	10	10	
2	Scheibe 10,5 TGL 0-125-St. gal Zn c	99 00954 367	135 72 11 003 013105	14	14	14	14	14	14	14	
3	Zylinderkopf	53 10200 116		1	1	1	1	1	1	1	
4	Zylinderkopfdichtung	91 18001 708 ~~53 11001 200~~		1	1	1	1	1	1	1	V
5	Stiftschraube BM 10x80 Sk. 6 TGL 0-835-10.9 gal Zn c	99 00058 881		8	8	8	8	8	8	8	
6	Zylinderblock mit Kurbelgehäuse und Kolben	53 11050 808	135 29 34 201 07061	1	1	1	1	1	1	1	
-	Zylinderblock mit Kurbelgehäuse und Kurbelwelle, Kolben und Riemenscheibe	53 11091 430	135 29 34 201 031901	1	1	1	1	1	1	1	ab 1/86
7	Auspuffdichtung	53 11009 204		1	1	1	1	1	1	1	V
8	Auspuffkrümmer	04 00809 002	135 29 34 201 000304	1	1	1	1	1	1	1	
9	Sechskantschraube M 10x30 TGL 0-933-8.8 gal Zn c	99 00940 501	135 71 11 204 243963	6	6	6	6	6	6	6	
10	Ablaßventil M 10x1 Kegel TGL 16486	99 00378 002		1	1	1	1	1	1	1	
11	Sechskantschraube M 8x35 TGL 0-933-8.8 gal Zn c	99 00940 446	135 71 11 204 243752	6	6	6	6	6	6	6	
12	Federring B 8 TGL 7403 gal Zn c	99 00811 735	135 73 42 002 023071	6	6	6	6	6	6	6	
13	Zylinderstift 8 m 6x12 TGL 0-7	99 00000 342	135 74 31 005 020217	1	1	1	1	1	1	1	
14	Federscheibe 10 TGL 0-137 phos. u. geölt	99 00957 060	135 73 43 005 013092	10	10	10	10	10	10	10	
15	Sechskantschraube M 10x75 TGL 0-931-10.9 gal Zn c	99 00363 086	135 71 11 204 183681	4	4	4	4	4	4	4	
-	Sechskantschraube M 10x80 TGL 0-931-10.9 gal Zn c	99 00363 100	135 71 11 204 183702	2	2	2	2	2	2	2	
16	Stiftschraube AM 10x115 AWE-N 1721-10.9 gal Zn 12c	01 08051 003		2	2	2	2	2	2	2	
17	Stiftschraube BM 8x20 TGL 0-939-6.6 gal Zn c	99 00066 945	135 71 71 207 413504	2	2	2	2	2	2	2	
18	Zylinderstift 5m 6x12 TGL 0-7-5.8	99 00000 221	135 74 31 005 010860	2	2	2	2	2	2	2	
19	Dichtung f. Ansaugflansch	53 08002 105		1	1	1	1	1	1	1	V

Bild Nr.	Benennung	Bestell-Nummer		Stückzahl							Bemerkung
		Sach-Nr.	ZAK-Nummer	KA	KM	KB	KK	HP	FR/-	S-	
1	2	3	4	5							6
20	Ansaugflansch, vollst. m. Vorwärmung	53 11051 704	135 29 34 009 238101	1	1	1	1	1	1	1	
21	Zylinderschraube M 8x16 TGLO-912-8.8 gal Zn c	99 00065 341	135 71 21 103 243334	8	8	8	8	8	8	8	
22	Stiftschraube BM 10x40 TGL 0-939-8.8 gal Zn c	99 00785 475	135 71 71 207 393750	2	2	2	2	2	2	2	
23	Sechskantmutter BM 10 TGL 0-430-6 gal Zn c	99 00031 293	135 72 12 208 043064	2	2	2	2	2	2	2	
-	Verschlußscheibe 36 TGL 0-470-St. Zn	99 00034 191	135 73 31 004 011177	4	4	4	4	4	4	4	
24	Schlauchtülle	53 11002 214		2	2	2	2	2	2	2	
25	Dichtung A 12x16 TGL 0-7603-Vf	99 00109 860	155 84 31 511 002115	2	2	2	2	2	2	2	
26	Dichtung f. Flanschvorwärmung	53 11002 101		1	1	1	1	1	1	1	
27	Sechskantschraube M 6x20 TGL 0-933-8.8 gal Zn c	99 00069 642	135 71 11 204 240463	3	3	3	3	3	3	3	
28	Federscheibe 6 TGL 0-137 gal Zn p	99 00022 323	135 73 43 005 010078	3	3	3	3	3	3	3	
29	Deckel f. Flanschvorwärmung	53 11001 904		1	1	1	1	1	1	1	
30	Schlauch A 9 TGL 10347/210 lg.	99 00517 586		2	2	2	2	2	2	2	
31	Schlauchbandspanner A 5 TGL 11046	99 00520 790		4	4	4	4	4	4	4	
32	Schlauchband 5x150 TGL 11046	99 00813 480		4	4	4	4	4	4	4	

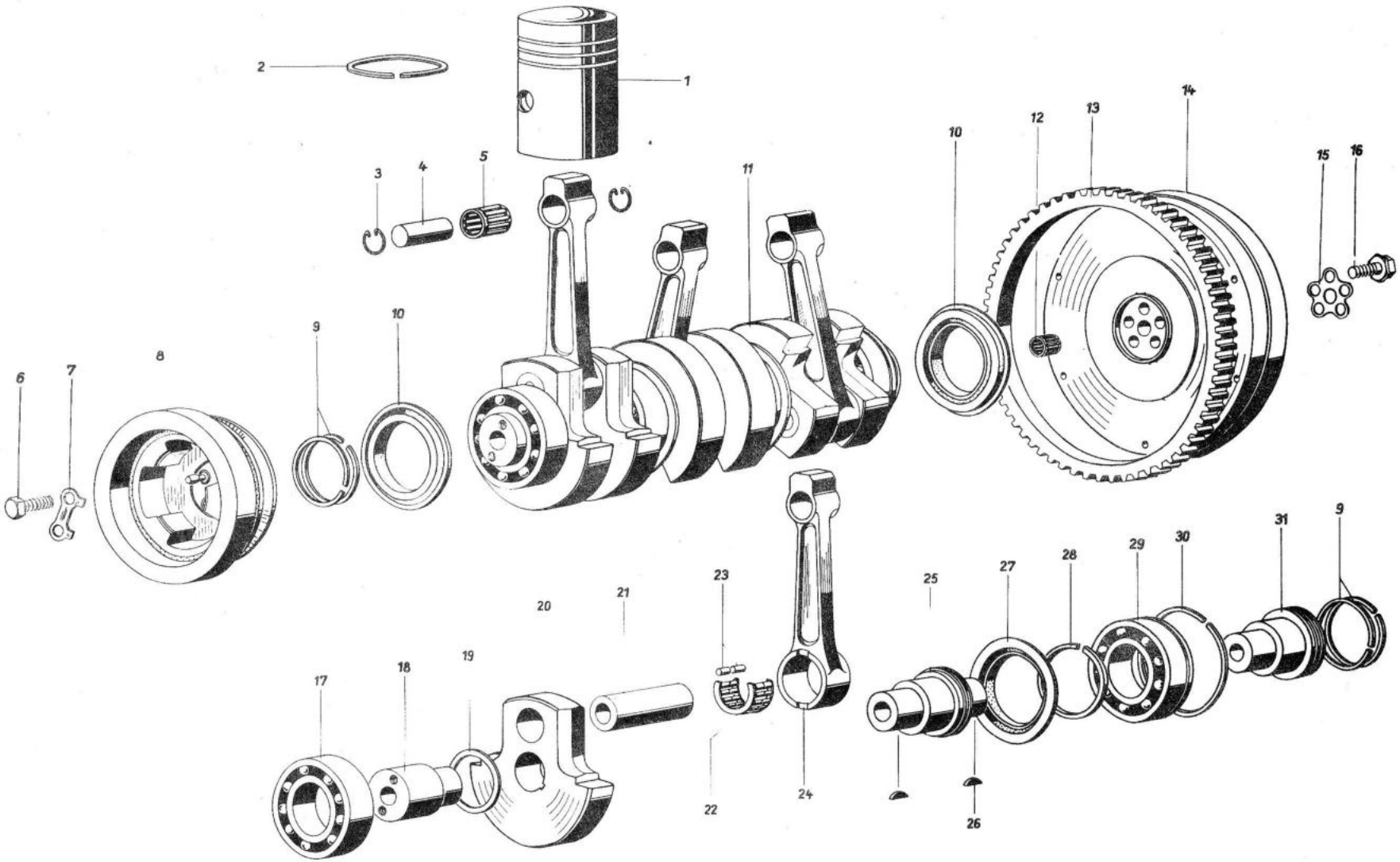
1
2
3
4
5
6
7
8
9
10
11
12
13
14
15
16
17
18
19
20
21
22
23
24
25
26
27
28
29
30
31
9

Bild Nr.	Benennung	Bestell-Nummer		Stückzahl							Bemerkung
		Sach-Nr.	ZAK-Nummer	KA	KM	KB	KK	HP	FR/-	S-	
1	2	3	4	5							6
1	Kolben1 Ø 73,50 mit Bolzen und Ringen	91 17004 816	135 29 83 118 310898	2	2	2	2	2	2	2	
-	Kolben Ø 73,75 " " "	53 10352 403	135 29 83 118 311698	2	2	2	2	2	2	2	
-	Kolben Ø 74,00 " " "	53 10352 411	135 29 83 118 312498	2	2	2	2	2	2	2	
-	Kolben Ø 74,25 " " "	53 10352 428	135 29 83 118 313298	2	2	2	2	2	2	2	
-	Kolben Ø 74,50 " " "	53 10352 436	135 29 83 118 314098	2	2	2	2	2	2	2	
-	Kolben Ø 74,75 " " "	53 10352 444	135 29 83 118 315998	2	2	2	2	2	2	2	
-	Kolben Ø 75,00 " " "	53 10352 452	135 29 83 118 316798	2	2	2	2	2	2	2	
-	Kolben Ø 75,25 " " "	53 10352 460	135 29 83 118 317598	2	2	2	2	2	2	2	
-	Kolben Ø 75,50 " " "	53 10352 477	135 29 83 118 318398	2	2	2	2	2	2	2	
2	Rechteckring Ø 73,50 Z 73,5/67,1x2 IS TGL 999 6	10 30825 004		6	6	6	6	6	6	6	
-	Rechteckring Ø 73,75 Z 73,75/67,35x2 IS TGL 999 6	10 30826 005		6	6	6	6	6	6	6	
-	Rechteckring Ø 74,00 Z 74,00/67,6x2 IS TGL 999 6	10 30827 006		6	6	6	6	6	6	6	
-	Rechteckring Ø 74,25 Z 74,25/67,85x2 IS TGL 999 6	10 31415 003		6	6	6	6	6	6	6	
-	Rechteckring Ø 74,50 Z 74,50/68,1x2 IS TGL 999 6	10 30828 007		6	6	6	6	6	6	6	
-	Rechteckring Ø 74,75 Z 74,75/68,35x2 IS TGL 999 6	10 31417 005		6	6	6	6	6	6	6	
-	Rechteckring Ø 75,00 Z 75,00/68,4x2 IS TGL 999 6	10 30829 008		6	6	6	6	6	6	6	
-	Rechteckring Ø 75,25 Z 75,25/68,65x2 IS TGL 999 6	10 31419 007		6	6	6	6	6	6	6	
-	Rechteckring Ø 75,50 Z 75,50/68,9x2 IS TGL 999 6	10 30830 001		6	6	6	6	6	6	6	
3	Drahtsprengring A 20 TGL 0-73123	99 00155 038		6	6	6	6	6	6	6	
4	Kolbenbolzen B 20x12x63 K. TGL 24138/03 Cr.3	99 00239 041	135 79 33 208 110052	3	3	3	3	3	3	3	

Bild Nr.	Benennung	Bestell-Nummer Sach-Nr.	Bestell-Nummer ZAK-Nummer	Stückzahl KA	KM	KB	KK	HP	FR/-	S-	Bemerkung
1	2	3	4	5							6
5	Nadelkranz KK. 20x24x26 F TGL 11553 Abm 1-3	99 00120 253	135 62 44 013 002019	3	3	3	3	3	3	3	
6	Sechskantschraube M 10x22 TGL 0-933-10.9 gal Zn c	99 00071 862	135 71 11 204 263956	3	3	3	3	3	3	3	
7	Sicherungsblech	53 01000 415	135 29 34 009 024701	1	1	1	1	1	1	1	
8	Riemenscheibe, vollst.	53 10350 305	135 29 34 009 074901	1	1	1	1	1	1	1	
9	Zweitaktring Z 58x2 TGL 999 6 z.	10 31311 004		4	4	4	4	4	4	4	
10	Dichtring	53 10300 208	135 29 34 009 143401	2	2	2	2	2	2	2	
11	Kurbelwelle Zus. mit gel. Pleuel o. Kolben	53 00352 606	135 29 34 009 013201	1	1	1	1	1	1	1	
12	Nadelkranz K 12x16x13 TNG-TGL 11553	99 00120 003	135 62 44 005 019013	1	1	1	1	1	1	1	
-	Nadelkranz KK 20x24x26 F " " Abm.2-4	99 00120 261	135 62 44 005 002019	3	3	3	3	3	3	3	
-	Nadelkranz " " " Abm.3-5	99 00120 278	135 62 44 005 002019	3	3	3	3	3	3	3	
-	Nadelkranz " " " Abm.4-6	99 00120 286	135 62 44 005 002019	3	3	3	3	3	3	3	
-	Nadelkranz " " " Abm.5-7	99 00120 294	135 62 44 005 002019	3	3	3	3	3	3	3	
-	Nadelkranz " " " Abm.6-8	99 00120 300	135 62 44 005 002019	3	3	3	3	3	3	3	
-	Nadelkranz " " " Abm.7-9	99 00120 317	135 62 44 005 002019	3	3	3	3	3	3	3	
-	Nadelkranz " " " Abm.8-10	99 00120 325	135 62 44 005 002019	3	3	3	3	3	3	3	
-	Nadelkranz " " " Abm.9-11	99 00120 333	135 62 44 005 002019	3	3	3	3	3	3	3	
13	Zahnkranz	53 00300 708	135 29 34 009 127401	1	1	1	1	1	1	1	
14	Schwungrad mit Zahnkranz	53 10305 011 ~~53 10352 700~~ 17	135 29 34 009 242901	1	1	1	1	1	1	1	
15	Sicherung	53 08000 208	135 29 34 009 037801	1	1	1	1	1	1	1	
16	Schraube	53 00300 812	135 29 34 009 012401	5	5	5	5	5	5	5	
-	Steckkerbstift 6x22 TGL 0-1474 (Schwungrad)	99 00091 552	135 74 33 000 080877	3	3	3	3	3	3	3	
17	Rillenkugellager 6209 P. 64.6 TGL 2981	99 00110 356		3	3	3	3	3	3	3	
18	Lagerzapfen, vorn	53 10302 306	135 29 34 009 069301	1	1	1	1	1	1	1	
19	Distanzscheibe	53 08000 304	135 29 34 009 038601	4	4	4	4	4	4	4	
20	Hubscheibe f. Lagerzapfen, vorn	53 70075 010	135 29 34 201 074901	1	1	1	1	1	1	1	

Bild Nr.	Benennung	Bestell-Nummer		Stückzahl							Bemerkung
		Sach-Nr.	ZAK-Nummer	KA	KM	KB	KK	HP	FR/-	S-	
1	2	3	4	5							6
-	Hubscheibe	53 00301 018	135 29 34 009 317301	5	5	5	5	5	5	5	R
21	Hubzapfen	53 08000 508	135 29 34 009 038601	3	3	3	3	3	3	3	R
22	Rollenkäfig	53 08000 618	135 29 34 009 141801	3	3	3	3	3	3	3	R
23	Zylinderrolle 5x8 I TGL 15516	99 00122 021		84	84	84	84	84	84	84	R
24	Pleuelstange, kolplett	53 00390 000	135 29 34 201 023901	3	3	3	3	3	3	3	R
25	Lagerzapfen, Mitte	53 00300 306	135 29 34 009 316501	2	2	2	2	2	2	2	R
26	Scheibenfeder, Mitte	53 10305 108	135 29 34 009 320201	5	5	5	5	5	5	5	
27	Dichtring	53 00300 402	135 29 34 009 126601	2	2	2	2	2	2	2	R
28	Kolbenring Z 58/52,8x3,5	10 31652 007		2	2	2	2	2	2	2	R
29	Rillenkugellager 6209 NP 64. 6. TGL 2981	99 00110 348		1	1	1	1	1	1	1	
30	Sprengring	53 08000 400	135 29 34 009 315701	1	1	1	1	1	1	1	R
31	Lagerzapfen, hinten	53 10300 103	135 29 34 009 064201	1	1	1	1	1	1	1	R
M 3.1	(1) Kolben, zus. Ø 73,50 mit Bolzen u. Ringen verbl.	91 17004 824		1	1	1	1	1	1	1	
	- Kolben, zus. Ø 73,75 " "	53 10350 514		1	1	1	1	1	1	1	
	- Kolben, zus. Ø 74,00 " "	53 10350 522		1	1	1	1	1	1	1	
	- Kolben, zus. Ø 74,25 " "	53 10350 530		1	1	1	1	1	1	1	
	- Kolben, zus. Ø 74,50 " "	53 10350 547		1	1	1	1	1	1	1	
	- Kolben, zus. Ø 74,75 " "	53 10350 555		1	1	1	1	1	1	1	
	- Kolben, zus. Ø 75,00 " "	53 10350 563		1	1	1	1	1	1	1	
	- Kolben, zus. Ø 75,25 " "	53 10351 306		1	1	1	1	1	1	1	
	- Kolben, zus. Ø 75,50 " "	53 10351 314		1	1	1	1	1	1	1	

Bild Nr.		Benennung	Bestell-Nummer Sach-Nr.	ZAK-Nummer	Stückzahl KA	KM	KB	KK	HP	FR/-	S-	Bemerkung
1		2	3	4	5							6
M 3.1	(2)-	Rechteckring, oben für Ø 73,50 Z 73,5/ 67,1x2 ISCr TGL 9996	10 30825 205		3	3	3	3	3	3	3	
	-	Rechteckring, oben für Ø 73,75 Z 73,75/ 67,35x2 ISCr TGL 9996	10 30826 206		3	3	3	3	3	3	3	
	-	Rechteckring, oben für Ø 74,00 Z 74,0/ 67,6x2 ISCr TGL 9996	10 30827 207		3	3	3	3	3	3	3	
	-	Rechteckring, oben für Ø 74,25 Z 74,25/ 67,85x2 ISCr TGL 9996	10 31415 204		3	3	3	3	3	3	3	
	-	Rechteckring, oben für Ø 74,50 Z 74,5/ 68,1x2 ISCr TGL 9996	10 30828 208		3	3	3	3	3	3	3	
	-	Rechteckring, oben für Ø 74,75 Z 74,75/ 68,35x2 ISCr TGL 9996	10 32585 203		3	3	3	3	3	3	3	
	-	Rechteckring, oben für Ø 75,00 Z 75,0/ 68,4x2 ISCr TGL 9996	10 30829 200		3	3	3	3	3	3	3	
	-	Rechteckring, oben für Ø 75,25 Z 75,25/ 68,65x2 ISCr TGL 9996	10 32586 204		3	3	3	3	3	3	3	
	-	Rechteckring, oben für Ø 75,50 Z 75,5/ 68,9x2 ISCr TGL 9996	10 30830 202		3	3	3	3	3	3	3	

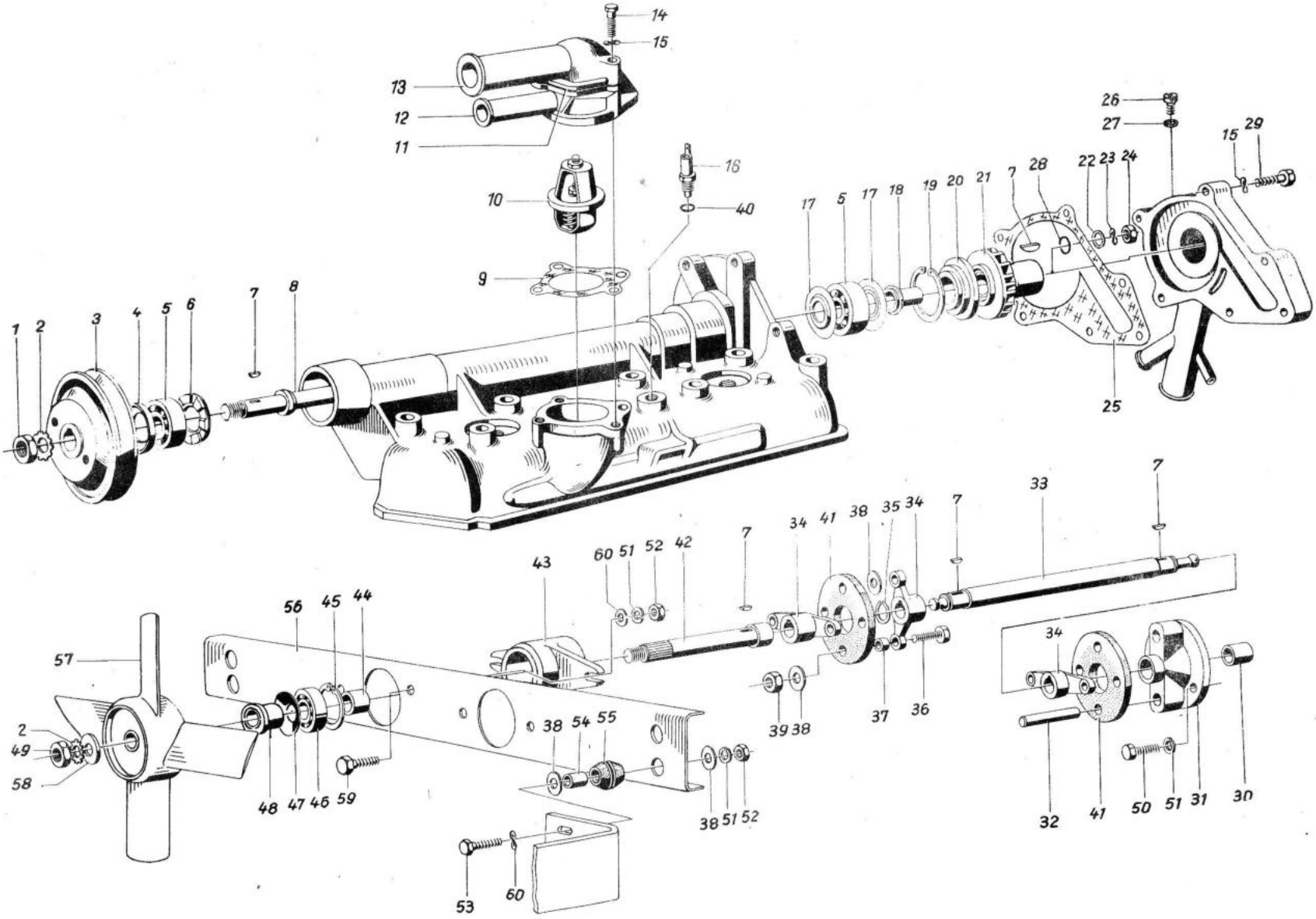

1
2
3
4
5
6
7
8
9
10
11
12
13
14
15
16
40
17
5
17
18
19
20
21
7
28
22
23
24
26
27
15
29
25
33
7
34
41
38
35
34
7
7
43
60
51
52
42
56
45
44
57
2
49
58
48
47
46
59
38
54
55
38
51
52
39
38
37
36
34
32
41
50
51
31
30
53
60

Bild Nr.	Benennung	Bestell-Nummer		Stückzahl							Bemerkung
		Sach-Nr.	ZAK-Nummer	KA	KM	KB	KK	HP	FR/-	S-	
1	2	3	4	5							6
-	Zylinderkopf vollst. o. Geber mit Flanschvorwärmung	53 10290 526	135 29 34 201 008701	1	1	1	1	1	1	1	
1	Sechskantmutter BM 10 TGL 0-439-50 gal Zn c	99 00031 293	135 72 12 208 043064	1	1	1	1	1	1	1	
2	Zahnscheibe A 10 TGL 0-6797 gal Zn c	99 00100 233	135 73 43 005 020081	2	2	2	2	2	2	2	
3	Keilriemenscheibe	04 00827 004		1	1	1	1	1	1	1	
4	Lagerabdichtung	53 00202 706	135 29 34 009 008701	1	1	1	1	1	1	1	V
5	Rillenkugellager 6301 C 36 TGL 2981	99 00110 452		2	2	2	2	2	2	2	V
6	Scheibe	53 00202 304	135 29 34 009 122301	1	1	1	1	1	1	1	
7	Scheibenfeder 3x3,7 TGL 9499	99 00139 021	135 73 62 003 170039	5	5	5	5	5	5	5	
8	Welle vollst.	53 10290 300	135 29 34 009 272801	1	1	1	1	1	1	1	
9	Dichtung	53 00201 311		1	1	1	1	1	1	1	V
10	Kühlwasser-Temperaturregler	91 32000 356	138 14 22 002 257003	1	1	1	1	1	1	1	V
11	Dichtung f. Druckstutzen-Oberteil	53 10265 404		1	1	1	1	1	1	1	
12	Druckstutzen - Unterteil	53 10265 203	135 29 34 009 268001	1	1	1	1	1	1	1	
13	Druckstutzen - Oberteil	53 10265 308	135 29 34 009 267201	1	1	1	1	1	1	1	
14	Sechskantschraube M 6x45 TGL 0-933-5.6 gal Zn c	99 00071 645	135 71 11 204 223532	3	3	3	3	3	3	3	
15	Federscheibe 6 TGL 0-137	99 00022 323	135 73 43 005 010078	9	9	9	9	9	9	9	
16	Geber für Temperaturanzeige	91 05000 094		1	1	1	1	1	1	1	
17	Scheibe	53 00202 601	135 29 34 009 007901	2	2	2	2	2	2	2	
18	Buchse innen	53 00202 505	135 29 34 009 006001	1	1	1	1	1	1	1	
19	Sicherungsring 38 TGL 0-472	99 00033 510	135 73 44 008 030247	1	1	1	1	1	1	1	
20	Membrane-Gleitringdichtung	91 32000 307		1	1	1	1	1	1	1	
21	Schaufelrad vollst.	91 17002 131		1	1	1	1	1	1	1	
22	Scheibe	53 10203 503		1	1	1	1	1	1	1	
23	Federscheibe 10 TGL 0-137	99 00022 364	135 73 43 005 010094	1	1	1	1	1	1	1	

Bild Nr.	Benennung	Bestell-Nummer		Stückzahl							Bemerkung
		Sach-Nr.	ZAK-Nummer	KA	KM	KB	KK	HP	FR/-	S-	
1	2	3	4	5							6
24	Sechskantmutter M 10 TGL 0-934-8 gal Zn c	99 00072 863	135 72 11 205 073060	1	1	1	1	1	1	1	
25	Dichtung	53 00200 503		1	1	1	1	1	1	1	V
-	Pumpengehäuse vollst. m. Flanschvorwärmung	91 17004 535		1	1	1	1	1	1	1	
26	Hohlschraube	53 00200 407	135 29 34 009 003601	1	1	1	1	1	1	1	
27	Dichtring A 6,5x9,5 Vf TGL 0-7603	99 00109 426		1	1	1	1	1	1	1	
28	Rundring 8x2 TGL 6365	53 70176 007		1	1	1	1	1	1	1	
29	Sechskantschraube M 6x18 TGL 0-933-5.6 gal Zn c	99 00071 581	135 71 11 204 223465	6	6	6	6	6	6	6	
30	Zentrierbüchse	04 00968 008	134 29 99 204 006204	1	1	1	1	1	1	1	
31	Mitnehmerflansch, vollst. mit Positionen Nr. ~~29, 31, 34, 39, 47, 48~~ 30,32	04 00966 006	135 29 34 201 001104	1	1	1	1	1	1	1	
32	Mitnehmerstift	04 00969 000	134 29 99 204 007004	2	2	2	2	2	2	2	
-	Lüfterwelle, vollst.	04 00996 132	135 29 34 201 003804	1	1	1	1	1	1	1	
33	Gelenkwelle	04 01002 103	135 29 34 101 007004	1	1	1	1	1	1	1	
34	Mitnehmer	04 01003 008	135 29 34 201 004604	3	3	3	3	3	3	3	
35	Sicherungsring 12 TGL 0-471	99 00025 045	135 73 44 008 010107	2	2	2	2	2	2	2	
36	Sechskantschraube M 6x20 TGL 0-933-8.8 gal Zn c	99 00940 333	135 71 11 204 243461	6	6	6	6	6	6	6	
37	Distanzrohr	04 01008 004	134 29 99 204 008904	6	6	6	6	6	6	6	
38	Scheibe 6,4 TGL 0-9021-St. gal Zn c	99 00134 363	135 73 11 003 143057	20	20	20	20	20	20	20	
39	Sechskantmutter M 6 TGL 27689-8 gal Zn c	99 01109 064	135 72 16 209 023012	6	6	6	6	6	6	6	
40	Dichtring C 14x20 TGL 0-7603	99 00109 450		1	1	1	1	1	1	1	
41	Gummigewebe-Gelenkscheibe	04 01009 005	146 44 61 140 407024	2	2	2	2	2	2	2	V
42	Lüfterwelle	04 01001 006	135 29 34 201 005404	1	1	1	1	1	1	1	
43	Lagergehäuse	04 00999 006	135 29 34 201 006204	1	1	1	1	1	1	1	
44	Distanzring	04 01007 003	134 29 99 204 009704	1	1	1	1	1	1	1	

Bild Nr.	Benennung	Bestell-Nummer		Stückzahl							Bemerkung
		Sach-Nr.	ZAK-Nummer	KA	KM	KB	KK	HP	FR/-	S-	
1	2	3	4	5							6
45	Sicherungsring 32 TGL 0-472	99 00033 141	135 73 44 008 030191	2	2	2	2	2	2	2	
46	Rillenkugellager 6201 TGL 2981	99 00111 156	135 61 11 202 052008	2	2	2	2	2	2	2	V
47	Deckel	04 01006 002	134 29 99 204 190304	2	2	2	2	2	2	2	
48	Distanzbüchse	04 01084 007	134 29 99 204 885704	1	1	1	1	1	1	1	
49	Sechskantmutter BM 10 TGL 0-934-10 gal Zn c	99 00955 130	135 72 11 205 083066	1	1	1	1	1	1	1	
50	Sechskantschraube M 6x16 TGL 0-933-4.8 gal Zn c	99 00732 777	135 71 11 204 323437	2	2	2	2	2	2	2	
51	Federring B 6 TGL 7403 gal Zn c	99 00811 735	135 73 42 002 023063	8	8	8	8	8	8	8	
52	Sechskantmutter M 6 TGL 0-934-6 gal Zn c	99 00571 856	135 72 11 205 063030	6	6	6	6	6	6	6	
53	Sechskantschraube M 6x30 TGL 0-933-4.8 gal Zn c	99 00069 683	135 71 11 204 323496	4	4	4	4	4	4	4	
54	Distanzrohr 710 20 0004	91 13905 974		4	4	4	4	4	4	4	
55	Gummipuffer 710 20 0003	91 13905 982		4	4	4	4	4	4	4	
56	Lagerschiene	04 01061 000	134 29 99 204 193804	1	1	1	1	1	1	1	
57	Lüfter - 4 - Flügel	53 10201 205		1	1	1	1	1	1	1	
58	Scheibe 10,5 TGL 0-125-St. gal Zn c	99 00954 367	135 73 11 003 013105	1	1	1	1	1	1	1	
59	Sechskantschraube M 6x16 TGL 0-933-8.8 gal Zn c	99 00940 157	135 71 11 204 243445	2	2	2	2	2	2	2	
60	Scheibe 6,4 TGL 0-125-St. gal Zn c	99 00954 033	135 73 11 003 013084	2	2	2	2	2	2	2	

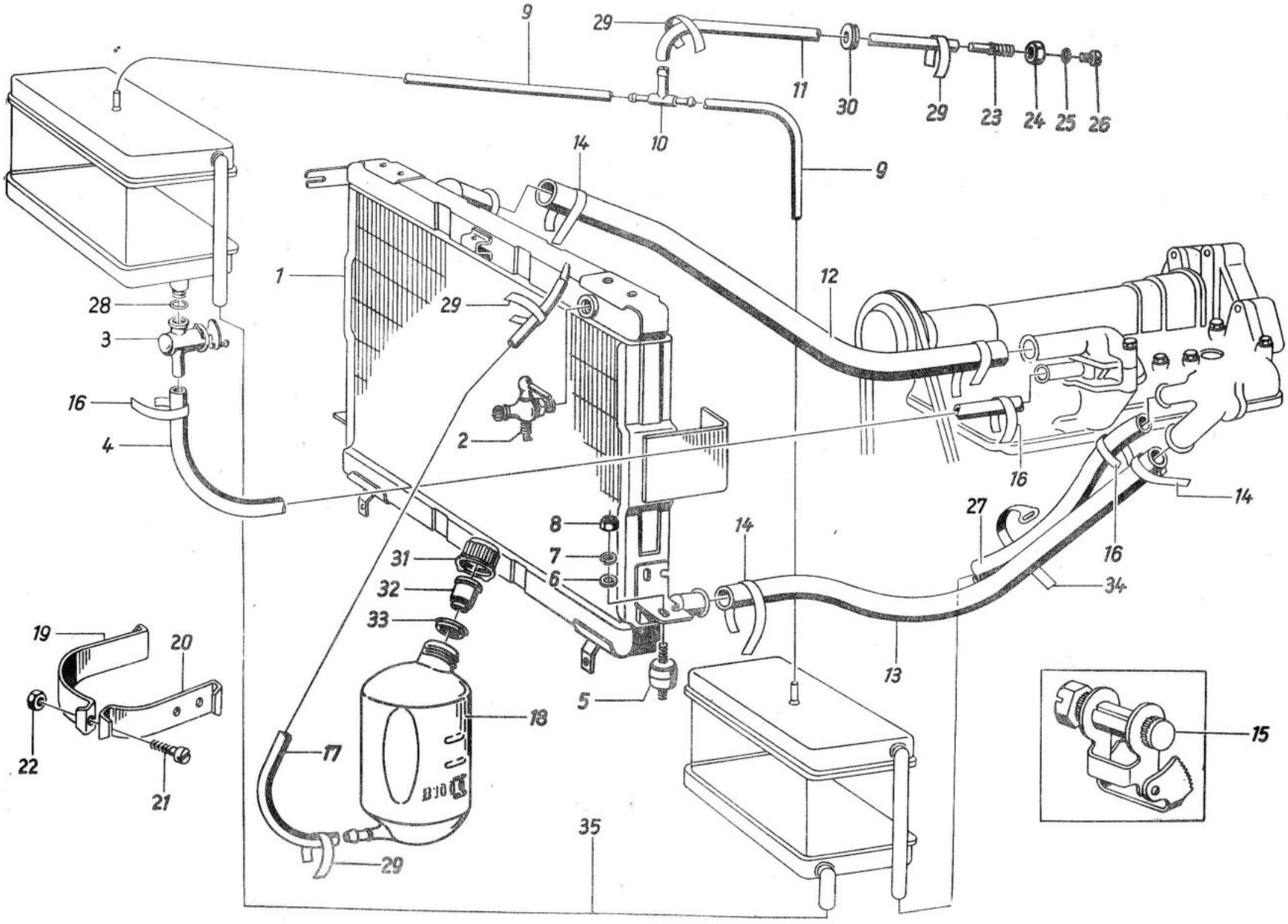
9
29
11
30
29
23
24
25
26
10
9
14
1
12
28
29
3
16
2
4
16
14
27
8
14
16
31
7
6
34
32
33
19
20
13
5
18
15
22
17
21
35
29

Bild Nr.	Benennung	Bestell-Nummer		Stückzahl							Bemerkung
		Sach-Nr.	ZAK-Nummer	KA	KM	KB	KK	HP	FR/-	S-	
1	2	3	4	5							6
1	Kühler 817-400.000	40 81740 105		1	1	1	1	1	1	1	
2	Ablaßhahn M 18x1,5 keg. TGL 9600	99 00724 004		1	1	1	1	1	1	1	
3	Heizungshahn 285.0-00:00.0 (3)	91 32001 180		1	1	1	1	1	1	1	
4	Kühlmitteldruckleitung Ø 16x3,5x780 lg. TGL 4846 (Zylinderkopf-Heizungshahn-Wärmetauscher rechts) (Meterware)	92 00016 004		1	1	1	1	1	1	1	
5	Gummifeder A 20x20x10 TGL 20141 Ws 2227	99 00580 174	146 44 11 157 680207	3	3	3	3	3	3	3	
6	Scheibe 5,3 TGL 0-9021-St. gal Zn c	99 00134 330	135 73 11 003 143049	4	4	4	4	4	4	4	
7	Federring B 5 TGL 7403 gal Zn c	99 00106 343	135 73 42 002 023055	4	4	4	4	4	4	4	
8	Sechskantmutter M 5 TGL 0-934-6 gal Zn c	99 00571 710	135 72 11 205 063022	4	4	4	4	4	4	4	
9	Entlüftungsschlauch A 5 TGL 10347 235 lg. (Wärmetauscher rechts-links zum T-Stück) (Meterware)	04 01420 007		2	2	2	2	2	2	2	
10	T-Stück	04 15006 013		1	1	1	1	1	1	1	
11	Entlüftungsschlauch A 9 TGL 10347 1050 lg. (T-Stück-Scharniersäule rechts, Beifahrertür)	04 15007 006		1	1	1	1	1	1	1	
12	Kühlmitteldruckleitung A 25-0,63 TGL 4846 530 lg. (Zylinderkopf-Kühler) (Meterware)	92 00025 005		1	1	1	1	1	1	1	
13	Kühlmittelsaugleitung A 25-0,63 TGL 4846 975 lg. (Kühler-Wasserpumpe) (Meterware)	92 00025 005		1	1	1	1	1	1	1	
14	Schlauchband 9x310 TGL 11046 (Meterware)	91 42006 552	139 82 32 029 548564	4	4	4	4	4	4	4	
15	Schlauchbandspanner B TGL 11046	99 00520 075	139 82 32 010 516562	14	14	14	14	14	14	14	
16	Schlauchband 9x250 TGL 11046 (Meterware)	91 42006 552	139 82 32 029 548564	6	6	6	6	6	6	6	
17	Überlaufschlauch A 9 TGL 10347 950 lg. (Kühler-Ausgleichbehälter)	04 01037 025		1	1	1	1	1	1	1	
18	Ausgleichbehälter, vollst. 845-300.00	40 84530 005		1	1	1	1	1	1	1	
-	Ausgleichbehälter ohne Ventil	40 84530 905		1	1	1	1	1	1	1	
19	Spannband, lang	04 01081 004	134 29 99 204 196204	1	1	1	1	1	1	1	

Bild Nr.	Benennung	Bestell-Nummer		Stückzahl							Bemerkung
		Sach-Nr.	ZAK-Nummer	KA	KM	KB	KK	HP	FR/-	S-	
1	2	3	4	5							6
20	Spannband, kurz	04 01082 005	134 29 99 204 197004	1	1	1	1	1	1	1	
21	Zylinderschraube BM 6x30 TGL 0-84-5.8 gal Zn c	99 00928 948	134 71 31 205 033624	1	1	1	1	1	1	1	
22	Sechskantmutter M 6 TGL 0-934-6 gal Zn c	99 00571 856	135 72 11 205 063030	3	3	3	3	3	3	3	
23	Entlüftungsstutzen	04 15002 001		1	1	1	1	1	1	1	
24	Sechskantmutter M 12x1,5 TGL 0-936-10	99 01087 217	135 72 11 205 132024	2	2	2	2	2	2	2	
25	Dichtring A 6x10 TGL 0-7603 Vf	99 00875 393	155 84 31 511 003011	1	1	1	1	1	1	1	
26	Entlüftungsschraube	40 82594 005		1	1	1	1	1	1	1	
27	Kühlmitteldruckleitung 16x3,5x1520 lg. (Wasserpumpe-Wärmetauscher) (Meterware)	92 00016 004		1	1	1	1	1	1	1	
28	Dichtring C 16x20 TGL 0-7603 Cu. Lefa.	99 00108 361		1	1	1	1	1	1	1	
29	Schlauchband 9x150 TGL 11046 (Meterware)	91 42006 552	139 82 32 029 548564	4	4	4	4	4	4	4	
30	Kabeltülle	04 04857 006		1	1	1	1	1	1	1	
31	Kappe f. Ausgleichbehälter 845-100.003	40 84591 000		1	1	1	1	1	1	1	
32	Ventil mit Dichtung 845-120.000	91 13012 893		1	1	1	1	1	1	1	
33	Dichtung f. Ventil	40 84593 002		1	1	1	1	1	1	1	
34	Wismar-Bowdenzug	04 04354 001		6	6	6	6	6	6	6	
35	Kühlmitteldruckleitung Ø 16x3,5x520 lg. (Wärmetauscher rechts-Wärmetauscher links)	92 000~~16~~ 00~~8~~ 16 4		1	1	1	1	1	1	1	

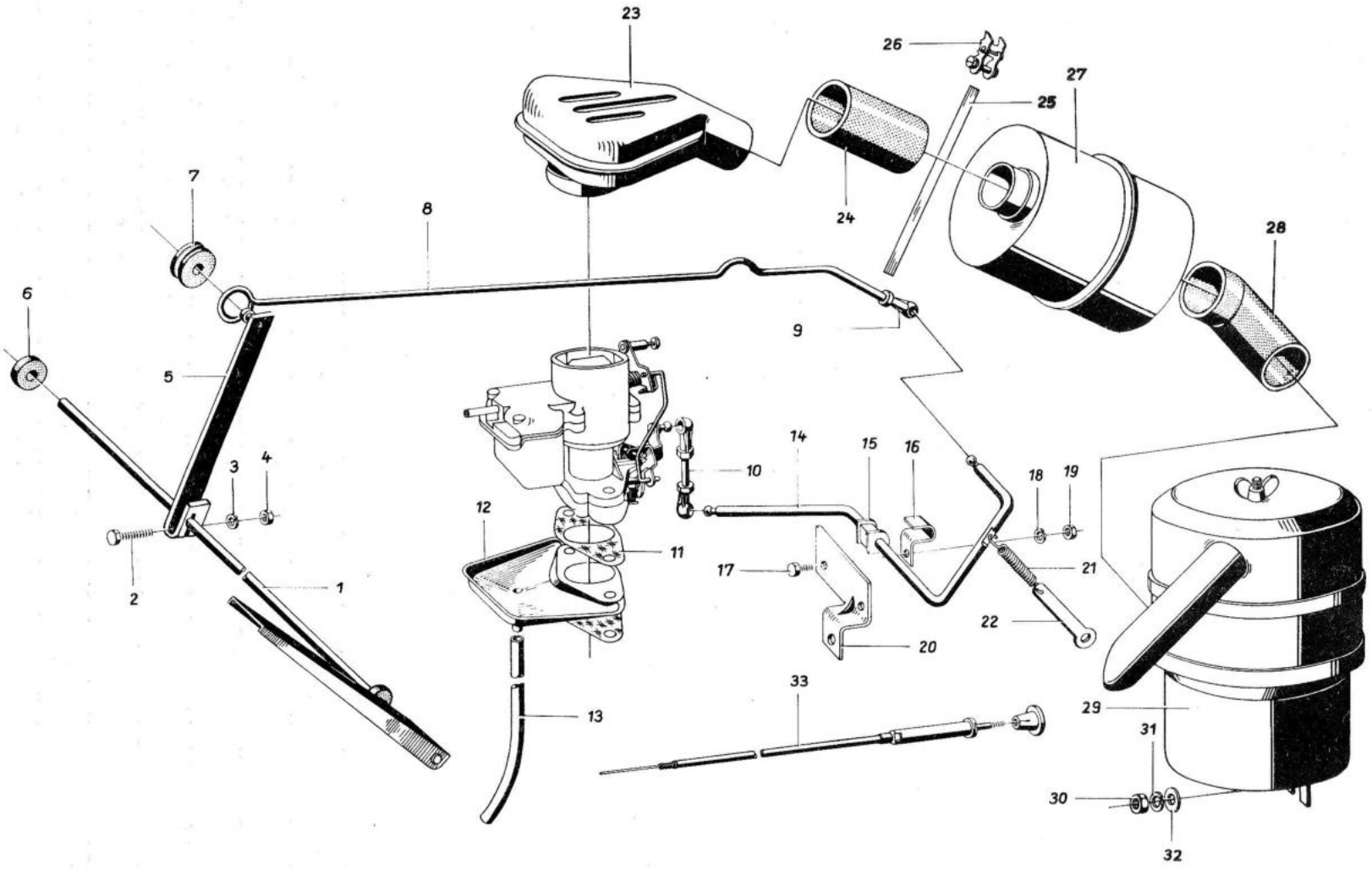
23
26
27
25
24
28
7
8
6
9
5
3
4
14
15
16
10
18
19
12
11
17
21
2
1
20
22
33
29
13
31
30
32

Bild Nr.	Benennung	Bestell-Nummer		Stückzahl							Bemerkung
		Sach-Nr.	ZAK-Nummer	KA	KM	KB	KK	HP	FR/-	S-	
1	2	3	4	5							6
1	Fahrpedal mit Welle verschweißt	04 03604 012	134 29 99 204 198904	1	1	1	1	1	1	1	
2	Sechskantschraube M 6x30 TGL 0-933-8.8 gal Zn c	99 00940 358	135 71 11 204 243509	1	1	1	1	1	1	1	
3	Scheibe 6,4 TGL 0-125-St. gal Zn c	99 00954 033	135 73 11 003 013084	2	2	2	2	2	2	2	
4	Sechskantmutter M 6 TGL 0-934-6 gal Zn c	99 00571 856	135 72 11 205 063030	1	1	1	1	1	1	1	
5	Hebelarm, vollst.	04 03630 102	134 29 99 204 199704	1	1	1	1	1	1	1	
6	Kabeltülle	04 03601 001		2	2	2	2	2	2	2	
7	Gummirolle	53 08003 805	146 44 33 550 830711	1	1	1	1	1	1	1	
8	Stange, vollst.	04 03617 000	134 29 99 204 270304	1	1	1	1	1	1	1	
9	Kugelpfanne	53 01003 401	135 29 34 201 042301	3	3	3	3	3	3	3	V
10	Zugstange, vollst. z. Vergaser	04 03610 010	134 29 99 204 271104	1	1	1	1	1	1	1	
-	Stiftschraube AM 5x35 TGL 0-835-5.8 gal Zn c	99 00741 737	135 71 71 100 073191	1	1	1	1	1	1	1	
11	Dichtung f. Vergaser 0,5 mm	53 11000 300		2	2	2	2	2	2	2	V
12	Abdeckung f. Vergaser	53 11050 406	135 29 34 201 035101	1	1	1	1	1	1	1	
13	Kunststoffschlauch 280 lang	53 01002 907		1	1	1	1	1	1	1	
14	Betätigungswelle, vollst.	04 03619 010	134 29 99 204 273804	1	1	1	1	1	1	1	
-	Lager, vollst. f. Gasbetätigung	04 03621 005	134 29 99 204 274604	1	1	1	1	1	1	1	
15	Lagerhälfte	53 84209 003		4	4	4	4	4	4	4	
16	Schelle	04 03623 007	134 29 99 204 275404	2	2	2	2	2	2	2	
17	Sechskantschraube M 6x12 TGL 0-933-8.8 gal Zn c	99 00940 294	135 71 11 204 243429	2	2	2	2	2	2	2	
18	Federring B 6 TGL 7403 gal Zn c	99 00106 745	135 73 42 003 023063	2	2	2	2	2	2	2	
19	Sechskantmutter M 6 TGL 0-934-6 gal Zn c	99 00571 856	135 72 11 205 063030	2	2	2	2	2	2	2	
20	Lagerbügel	04 03622 014		1	1	1	1	1	1	1	*
21	Zugfeder (1,2x11, 15x31, 5x38,4/60 E 10,8-1 m a4+1,2	04 03603 003		1	1	1	1	1	1	1	

Bild Nr.	Benennung	Bestell-Nummer		Stückzahl							Bemerkung
		Sach-Nr.	ZAK-Nummer	KA	KM	KB	KK	HP	FR/-	S-	
1	2	3	4	5							6
22	Öse f. Federaufhängung	04 03614 006	134 29 99 204 276204	1	1	1	1	1	1	1	
23	Verbindungstopf, vollst.	04 00877 005		1	1	1	1	1	1	1	
24	Verbindungsschlauch gerade 50x4,5x85	04 00893 005		1	1	1	1	1	1	1	
25	Schlauchband, C 9-430 TGL 11046 gal Zn c Schlauchband 1 Rolle = 100 mtr.	91 42006 552	139 82 32 029 871564	4	4	4	4	4	4	4	
26	Schlauchspanner B TGL 11046 gal Zn c	99 00520 075	139 82 32 010 516562	4	4	4	4	4	4	4	
27	Abzweigtopf, vollst.	04 00882 002		1	1	1	1	1	1	1	
28	Verbindungsschlauch	04 00892 004		1	1	1	1	1	1	1	V
29	Ansauggeräuschdämpfer, vollst.	04 00888 032		1	1	1	1	1	1	1	
-	Trockenluftfiltereinsatz m. Schrägsiebpapier L 1 A 136/153 TGL 39-474	99 00913 025		1	1	1	1	1	1	1	V
-	Abdichtband	53 11003 906		1	1	1	1	1	1	1	
30	Sechskantmutter M 8 TGL 0-934-10 gal Zn c	99 00955 436	135 72 11 205 083058	2	2	2	2	2	2	2	
31	Federring B 8 TGL 7403 gal Zn c	99 00811 735	135 73 42 002 023071	1	1	1	1	1	1	1	
-	Federscheibe 8 TGL 0-137 gal Zn c	99 00957 052	135 73 43 005 010086	1	1	1	1	1	1	1	
32	Scheibe 8,4 TGL 0-125-St. gal Zn c	99 00016 382	135 73 11 003 013092	2	2	2	2	2	2	2	
33	Betätigungszug	04 00795 003		1	1	1	1	1	1	1	
-	Kabeltülle A 6,1,5 TGL 14999/01	99 00374 007		1	1	1	1	1	1	1	

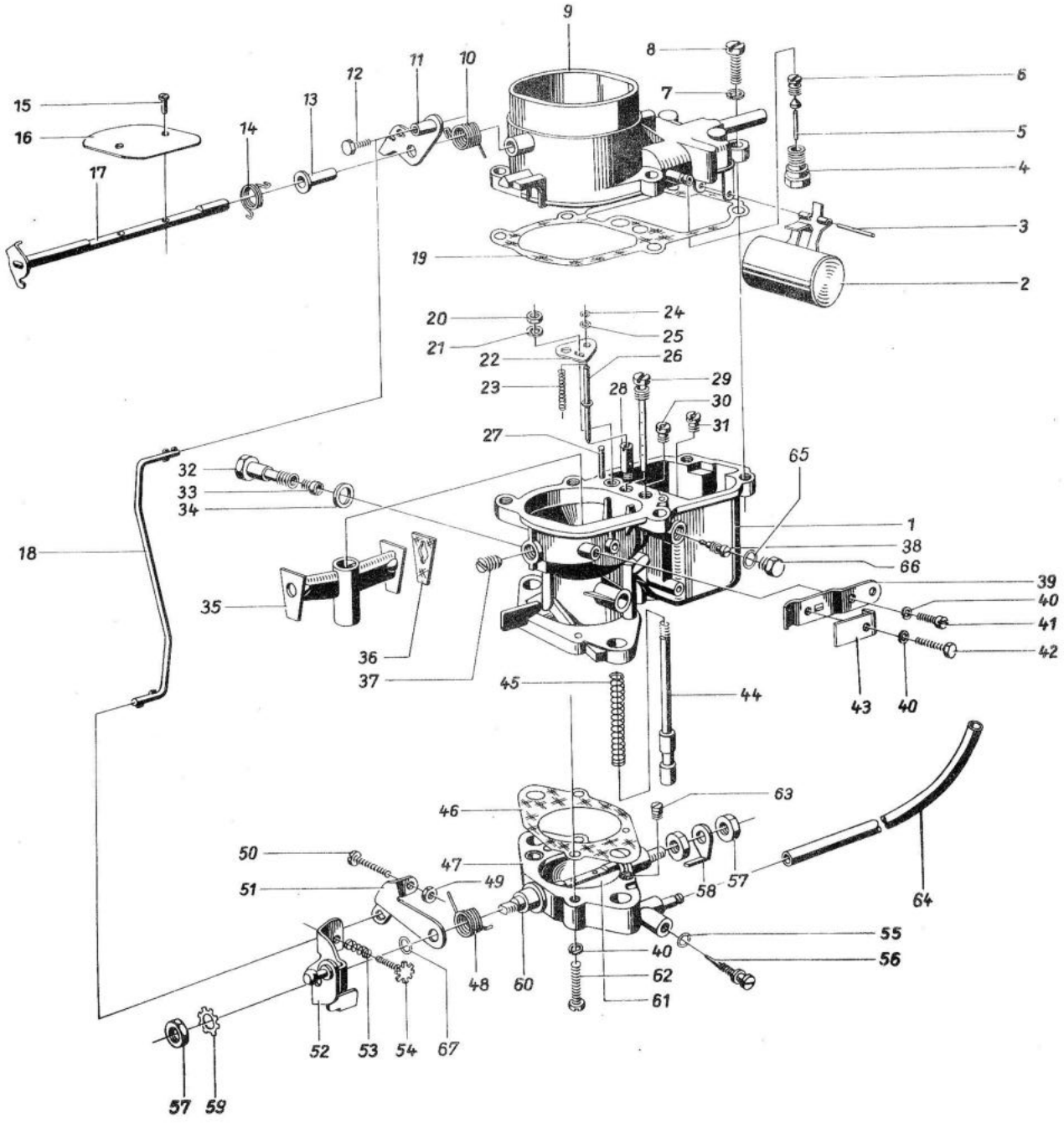
9
8
7
6
5
4
3
2
19
15
16
17
14
13
12
11
10
20
21
22
23
24
25
26
28
29
30
31
27
65
32
33
34
18
35
36
37
1
38
66
39
40
41
42
43
40
45
44
63
46
50
47
49
51
58
57
64
55
40
56
62
61
48
60
52
53
54
67
57
59

M 7.1

Bild Nr.	Benennung	Bestell-Nummer		Stückzahl							Bemerkung
		Sach-Nr.	ZAK-Nummer	KA	KM	KB	KK	HP	FR/-	S-	
1	2	3	4	5							6
-	Vergaser, 40 F 1-16	16 10038 002	135 28 34 200 017616	1	1	1	1	1	1	1	
1	Vergasergehäuse, vorm.	16 11521 003	135 29 30 235 194516	1	1	1	1	1	1	1	
2	Schwimmer, vollst.	16 11101 001	135 29 30 235 049116	1	1	1	1	1	1	1	
3	Zylinderstift 2 m 6x20 TGL 0-7 gal Zn 6 c	99 00001 913	135 74 31 005 010350	1	1	1	1	1	1	1	
-	Schwimmernadelventil, vollst.	16 11048 003	135 29 30 235 027216	1	1	1	1	1	1	1	V
4	Ventilkörper	16 14100 006		1	1	1	1	1	1	1	V
5	Schwimmernadel, vollst.	16 11011 008		1	1	1	1	1	1	1	V
6	Düse	16 14136 000		1	1	1	1	1	1	1	V
7	Federring B6 TGL 7403 gal Zn c	99 00106 745	135 73 42 002 023063	5	5	5	5	5	5	5	
8	Zylinderschraube BM 6x16 TGL 0-84-4.8 gal Zn c	99 00928 714	135 71 31 205 033579	5	5	5	5	5	5	5	
9	Vergasergehäusedeckel, vorm.	16 11489 001	135 29 30 235 187316	1	1	1	1	1	1	1	
10	Drehfeder			1	1	1	1	1	1	1	*
11	Starterzughebel, vorm.			1	1	1	1	1	1	1	*
12	Sechskantschraube M 4x40 TGL 0-933-4.8 gal Zn c	99 00732 430	135 71 11 204 323154	1	1	1	1	1	1	1	
13	Buchse			1	1	1	1	1	1	1	*
14	Drehfeder	16 14262 102	135 77 40 000 580011	1	1	1	1	1	1	1	
15	Zylinderschraube	16 14264 008		2	2	2	2	2	2	2	R
16	Starterklappe	16 14263 111		1	1	1	1	1	1	1	R
17	Starterklappenwelle, vollst.	16 11100 000		1	1	1	1	1	1	1	R
18	Gestänge	16 15092 108	135 29 30 243 301916	1	1	1	1	1	1	1	V
19	Dichtung (FPD 0,75)	16 14281 000	155 89 39 024 201296	1	1	1	1	1	1	1	V
20	Sechskantmutter M 5 TGL 0-934-8 gal Zn c	99 00955 532	135 72 11 205 073036	1	1	1	1	1	1	1	
21	Federring B 5 TGL 7403 gal Zn c	99 00106 423	135 73 42 002 023055	1	1	1	1	1	1	1	
22	Verbindungsplatte	16 15493 107	135 29 30 243 361716	1	1	1	1	1	1	1	

Bild Nr.	Benennung	Bestell-Nummer		Stückzahl							Bemerkung
		Sach-Nr.	ZAK-Nummer	KA	KM	KB	KK	HP	FR/-	S-	
1	2	3	4	5							6
23	Druckfeder 0,32 x 3,6 x 18,5 TGL 18394	99 00626 010	~~135 77 21 0.. 350769~~	1	1	1	1	1	1	1	
24	Sicherungsscheibe 1,9 TGL 0-6799	99 00101 162	135 73 49 001 010027	2	2	2	2	2	2	2	
-	Sicherungsscheibe 3,2 TGL 0-6799 (Einbau nur in Verbindung mit Pos. 22, 44)										
25	Scheibe 2,7 TGL 0-125-St. gal Zn c	99 00954 383	135 73 11 003 013025	2	2	2	2	2	2	2	
26	Ventilnadel, vollst.	16 11094 000	135 29 30 235 045916	1	1	1	1	1	1	1	
27	Zylinderstift 4 h 9x25 TGL 0-7 gal Zn c	99 00001 905	135 74 31 005 040752	1	1	1	1	1	1	1	
28	Ventilkörper	16 14246 006	135 29 30 243 093416	1	1	1	1	1	1	1	
29	Ausgleichluftdüse, vollst. (220)	16 11095 001	135 29 30 235 046716	1	1	1	1	1	1	1	
30	Düse (150 BVF) M 6x0,75 BVF-N 5211	16 00284 000	135 29 30 219 095016	1	1	1	1	1	1	1	
31	Düse (125 BVF) M 5 BVF-N 5225	16 00449 005	135 29 30 219 224316	1	1	1	1	1	1	1	
32	Düsenträger	16 14280 008	135 29 30 243 109916	1	1	1	1	1	1	1	
33	Düse (75 BFF) M 5 BVF-N 5225	16 00429 001	135 29 30 219 203216	1	1	1	1	1	1	1	
34	Dichtring A 8x12 TGL 0-7603-VF	99 00807 111	135 84 31 511 002078	1	1	1	1	1	1	1	
35	Zerstäuber	16 14278 005	135 29 30 243 108016	1	1	1	1	1	1	1	
36	Dichtung (PPD 0,5)	16 14277 004	155 89 39 024 100209	1	1	1	1	1	1	1	
37	Gewindestift M 8x10 TGL 0-553 gal Zn c	99 00042 310	135 71 72 218 033210	1	1	1	1	1	1	1	
38	Düse (90 BVF) M5 BVF-N 5225	16 00435 008	135 29 30 219 209116	1	1	1	1	1	1	1	
39	Starterzughalter	16 14244 100	135 29 30 243 091816	1	1	1	1	1	1	1	
40	Federring B 4 TGL 7403 gal Zn c	99 00106 415	135 73 42 002 023047	4	4	4	4	4	4	4	
41	Zylinderschraube BM 4x10 TGL 0-84-4.8 TG gal Zn c	99 00928 706	135 71 31 205 033202	1	1	1	1	1	1	1	
42	Sechskantschraube M 4x16 TGL 0-931-4.8 gal Zn c	99 01006 291		1	1	1	1	1	1	1	
43	Klemme	16 14245 101	135 29 30 243 092616	1	1	1	1	1	1	1	
44	Schubstange	16 15494 108	135 29 30 243 362516	1	1	1	1	1	1	1	

Bild Nr.	Benennung	Bestell-Nummer		Stückzahl							Bemerkung
		Sach-Nr.	ZAK-Nummer	KA	KM	KB	KK	HP	FR/-	S-	
1	2	3	4	5							6
45	Druckfeder	16 14250 107	135 77 21 029 028315	1	1	1	1	1	1	1	
46	Dichtung	16 15488 005	135 29 30 243 360916	1	1	1	1	1	1	1	V
47	Drosselklappenflansch, vorm.	16 11576 000	135 29 30 235 203216	1	1	1	1	1	1	1	
48	Drehfeder	16 14272 104	135 77 40 000 580054	1	1	1	1	1	1	1	
49	Sechskantmutter M 4 TGL 0-934-6 gal Zn c	99 00571 702	135 72 11 205 063014	1	1	1	1	1	1	1	
50	Zylinderschraube BM 4x22 TGL 0-84-4.8 gal Zn c	99 01100 031	135 71 31 205 033261	1	1	1	1	1	1	1	
51	Hebel	16 15091 107	135 29 30 243 300016	1	1	1	1	1	1	1	V
52	Regulierhebel, vorm.	16 11188 006	135 29 30 235 089716	1	1	1	1	1	1	1	
53	Druckfeder (0,63x7x5,5 A) TGL 18395	99 01089 075	135 77 21 002 010449	1	1	1	1	1	1	1	
54	Regulierschraube	16 11444 006	135 29 30 235 177716	1	1	1	1	1	1	1	
55	Rundring 3x2 TGL 6365-WS 1.028	99 00989 500	146 44 26 113 003046	1	1	1	1	1	1	1	
56	Regulierschraube LLS.	16 15204 004	135 29 30 243 311516	1	1	1	1	1	1	1	
57	Sechskantmutter BM 8 TGL 0-439-4.6 gal Zn c	99 00031 613	135 72 12 208 043056	3	3	3	3	3	3	3	
58	Betätigungshebel	16 14275 107	135 29 30 243 105616	1	1	1	1	1	1	1	
59	Zahnscheibe A 8 TGL 0-6797 gal Zn c	99 00100 418	135 73 43 005 023071	1	1	1	1	1	1	1	
60	Drosselklappenwelle	16 14269 100		1	1	1	1	1	1	1	R
61	Drosselklappe	16 14273 000		1	1	1	1	1	1	1	R
-	Linsensenkschraube f. Drosselklappenbefestigung BM 4x6 TGL 5687-4.8 gal Zn c	99 00657 564	135 71 33 200 283156	2	2	2	2	2	2	2	
62	Zylinderschraube AM 4x20 TGL 0-84-4.8 gal Zn c	99 00928 691	135 71 31 205 013279	2	2	2	2	2	2	2	
63	Düse (85 BVF) M f BVF-N 5225 LGD	16 00433 006	135 29 30 219 207516	1	1	1	1	1	1	1	
64	Kraftstoffschlauch 4x7x180 Typ 60 SBK/SG 40			1	1	1	1	1	1	1	*
65	Dichtring A 8x12 TGL 0-7603-VF	99 00807 111	155 84 31 511 002078	1	1	1	1	1	1	1	
66	Verschlußschraube	16 15348 107	135 29 30 243 320316	1	1	1	1	1	1	1	
67	Paßscheibe 8x0,8 TGL 10404-St.	99 00716 808	135 73 21 009 010385	1	1	1	1	1	1	1	

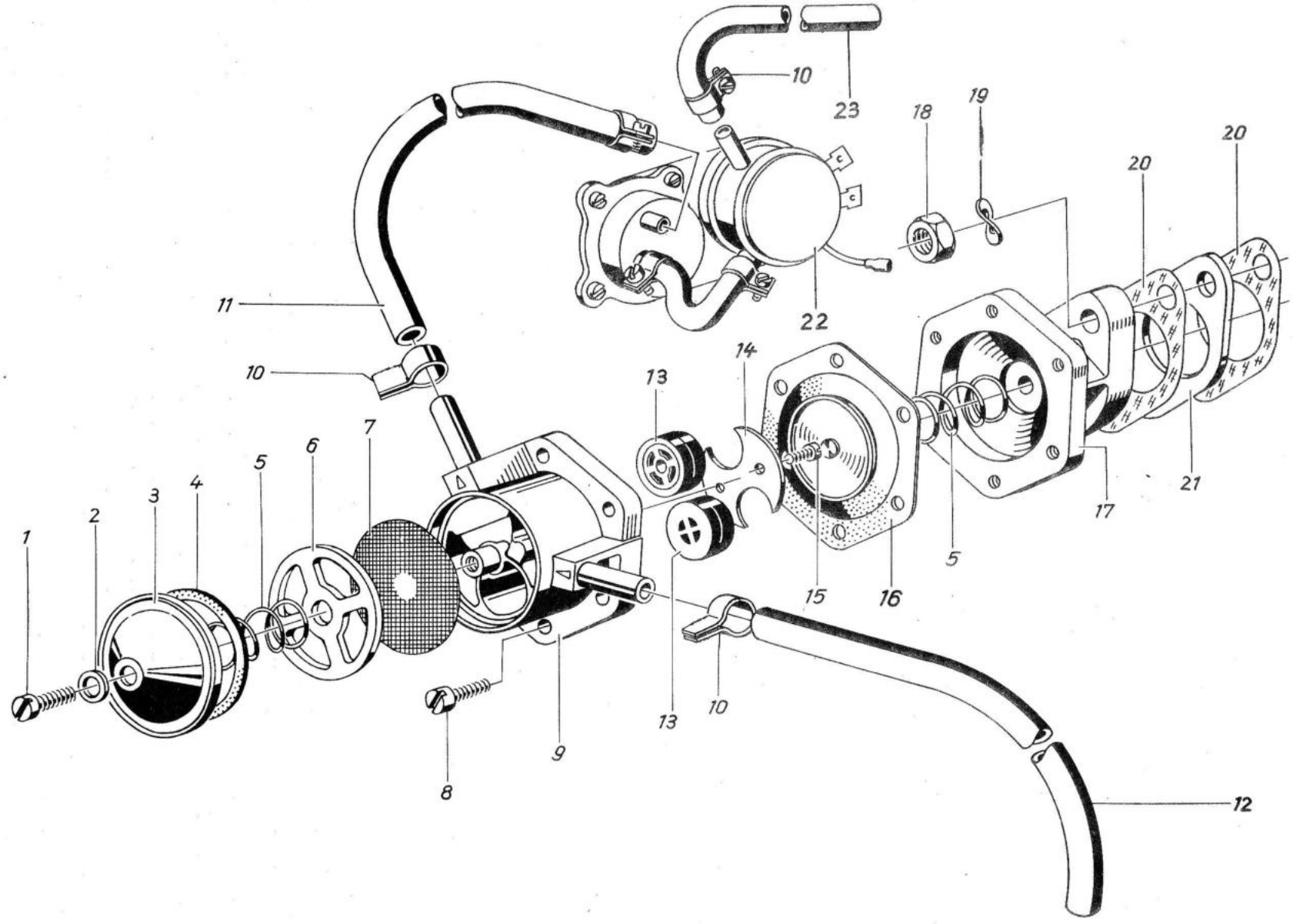
1
2
3
4
5
6
7
8
9
10
11
12
13
14
15
16
17
18
19
20
21
22
23

Bild Nr.	Benennung	Bestell-Nummer		Stückzahl							Bemerkung
		Sach-Nr.	ZAK-Nummer	KA	KM	KB	KK	HP	FR/-	S-	
1	2	3	4	5							6
-	Kraftstoffpumpe 60 PP 1-1	16 20001 005	135 28 34 235 000216	1	1	1	1	1	1	1	
1	Zylinderschraube BM 5x16 TGL 0-84-4.8 gal Zn c	99 00019 416	135 71 31 205 033413	1	1	1	1	1	1	1	
2	Dichtung A 5x9 TGL 0-7603 VF	99 00109 884	155 84 31 511 003003	1	1	1	1	1	1	1	V
3	Deckel	16 23124 100	135 29 30 286 017616	1	1	1	1	1	1	1	
4	Dichtring 36x45x2 BVF-N 4111- Cu.	16 00613 001	135 29 30 219 363316	1	1	1	1	1	1	1	V
5	Druckfeder	16 23003 100	135 77 21 029 028606	2	2	2	2	2	2	2	
6	Dichtung	16 23016 000	135 29 30 286 005316	1	1	1	1	1	1	1	V
7	Sieb	16 23015 008	135 29 30 286 004516	1	1	1	1	1	1	1	V
8	Zylinderschraube BM 4x12 TGL 0-84-5.8 gal Zn c	99 00019 352	135 71 31 205 073079	6	6	6	6	6	6	6	
9	Ventilgehäuse	16 23008 000	135 29 30 286 002916	1	1	1	1	1	1	1	
10	Schelle	53 08002 306	135 29 34 009 345601	2	2	2	2	2	2	2	
11	Kraftstoffschlauch A 7 zum Meßwertgeber TGL 10347 400 lang	99 00517 [illegible] 110		1	1	1	1	1	1	1	
12	Kraftstoffschlauch-Kraftstoffleitung A 7 TGL 10347 530 lang	04 00813 007		1	1	1	1	1	1	1	
13	Pumpenventil, vollst.	16 21003 006	135 29 30 278 002916	2	2	2	2	2	2	2	V
14	Ventilhalter	16 23014 103	135 29 30 286 003716	1	1	1	1	1	1	1	
15	Zylinderschraube BM 3x6 TGL 0-84-5.8 gal Zn c	99 00019 336	135 71 31 109 073626	2	2	2	2	2	2	2	
16	Membrane, vollst.	16 21001 004	135 29 30 278 000216	1	1	1	1	1	1	1	V
17	Flanschkörper	16 23001 002	135 29 30 286 000216	1	1	1	1	1	1	1	
18	Sechskantmutter M 8 TGL 0-934-8 gal Zn c	99 00955 774	135 72 11 205 073052	2	2	2	2	2	2	2	
19	Federscheibe 8 TGL 0-137 gal Zn c	99 00957 052	135 73 43 005 013084	2	2	2	2	2	2	2	
20	Dichtung	16 23022 007	135 29 30 286 009616	2	2	2	2	2	2	2	
21	Dichtung	53 11000 606		1	1	1	1	1	1	1	

Bild Nr.	Benennung	Bestell-Nummer		Stückzahl							Bemerkung
		Sach-Nr.	ZAK-Nummer	KA	KM	KB	KK	HP	FR/-	S-	
1	2	3	4	5							6
22	Durchflußmengen-Meßwertgeber	91 29001 096		1	1	1	1	1	1	1	
23	Kraftstoffschlauch-Meßwertgeber-Vergaser 200 lang	04 00835 004		1	1	1	1	1	1	1	
24	Schlauchschelle A 11/13 TGL 10347-St. gal Zn c	99 00446 111		3	3	3	3	3	3	3	

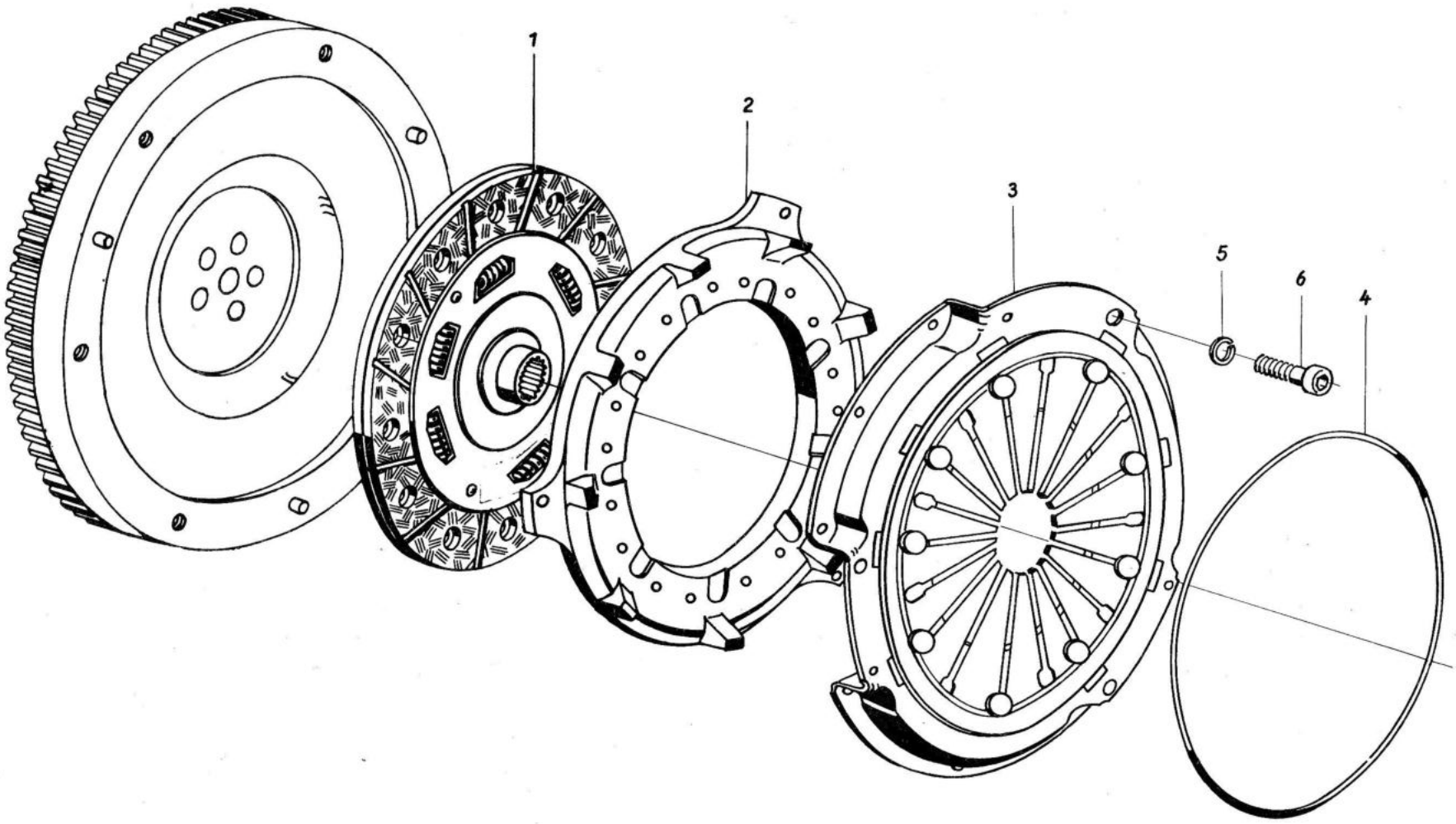
1
2
3
5
6
4

Bild Nr.	Benennung	Bestell-Nummer		Stückzahl							Bemerkung
		Sach-Nr.	ZAK-Nummer	KA	KM	KB	KK	HP	FR/-	S-	
1	2	3	4	5							6
1	Kupplungsscheibe 200 DE 2 R	18 00809 101		1	1	1	1	1	1	1	V/R
-	Kupplungsbelag Cosid 3500 genutet	18 00810 007	146 74 12 008 405563	2	2	2	2	2	2	2	V
-	Hohlniet 5x0,5x5 TGL 0-7339-St.	99 00103 010		12	12	12	12	12	12	12	
-	Kupplung kompl. TF 200-110 TGL 16644/03	18 00748 194		1	1	1	1	1	1	1	V/R
2	Kupplungsdruckplatte			1	1	1	1	1	1	1	*
3	Kupplungsdeckel			1	1	1	1	1	1	1	*
4	Drahtformring			1	1	1	1	1	1	1	*
5	Federring B 6 TGL 7403 gal Zn c	99 00106 343	135 73 42 002 023063	6	6	6	6	6	6	6	
6	Zylinderschraube M 6x14 TGL 0-912-10.9 mit Innensechskant gal Zn c	99 00065 003	135 71 21 103 223161	6	6	6	6	6	6	6	

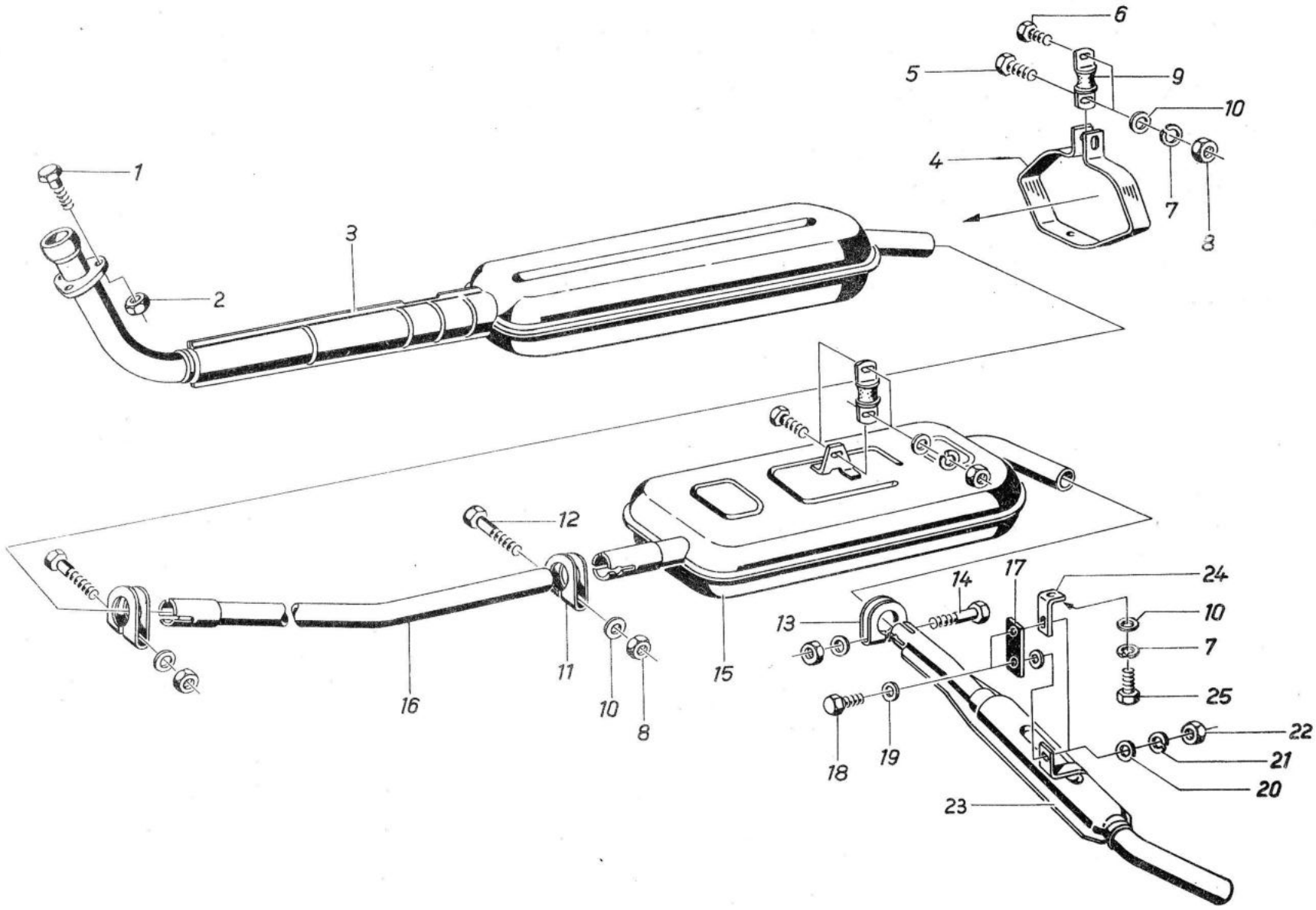
1
2
3
4
5
6
7
8
9
10
10
7
8
10
11
12
13
14
15
16
17
18
19
20
21
22
23
24
25

Bild Nr.	Benennung	Bestell-Nummer		Stückzahl							Bemerkung
		Sach-Nr.	ZAK-Nummer	KA	KM	KB	KK	HP	FR/-	S-	
1	2	3	4	5							6
1	Sechskantschraube M 10x50 TGL 0-933-8.8 gal Zn c	99 01114 141	135 71 11 204 253037	3	3	3	3	3	3	3	
2	Sechskantmutter M 10 TGL 0-934-10 gal Zn c	99 00072 888	135 72 11 205 083066	3	3	3	3	3	3	3	
3	Auspuffgeräusch-Hauptdämpfer	40 11661 102		1	1	1	1	1	1	1	
4	Aufhängung	40 11695 103		1	1	1	1	1	1	1	
5	Sechskantschraube M 8x25 TGL 0-933-8.8 gal Zn c	99 00940 421	135 71 11 204 243736	1	1	1	1	1	1	1	
6	Sechskantschraube M 8x20 TGL 0-933-8.8 gal Zn c	99 00940 405	135 71 11 204 243701	3	3	3	3	3	3	3	
7	Federring B 8 TGL 7403 gal Zn c	99 00106 753	135 73 42 002 023071	5	5	5	5	4	4	5/4	
8	Sechskantmutter M 8 TGL 0-934-10 gal Zn c	99 00955 122	135 72 11 205 083058	7	7	7	7	7	7	7	
9	Halterung m. Gummiverbindung, vollst.	04 01256 002	134 29 99 204 296504	2	2	2	2	2	2	2	
10	Scheibe 8,4 TGL 0-125-St. gal Zn c.	99 00016 382	135 72 11 003 013092	11	11	11	11	10	10	11/10	
11	Klemmschelle	04 01278 008	134 29 99 204 277004	2	2	2	2	2	2	2	
12	Sechskantschraube M 8x80 TGL 0-931-8.8 gal Zn c	99 00918 415	135 71 11 204 173512	2	2	2	2	2	2	2	
13	Klemmschelle	04 01267 005	134 29 99 204 951804	1	1	1	1	1	1	1	
14	Sechskantschraube M 8x70 TGL 0-931-8.8 gal Zn c	99 01006 507	135 71 11 204 173491	1	1	1	1	1	1	1	
15	Auspuffgeräusch-Nachdämpfer vollst.	40 11662 103		1	1	1	1	1	1	1	
16	Verbindungsrohr	40 11691 108		1	1	1	1	1	1	1	
17	Halterung, vollst.	04 01263 003 ~~03 11208 005~~		1	1	1	1	1	1	1	
18	Sechskantschraube M 6x20 TGL 0-933-4.8 gal Zn c	99 00732 656	135 71 11 204 323453	2	2	2	2	2	2	2	
19	Scheibe 6,4 TGL 0-9021-St. gal Zn c	99 00134 363	135 73 11 003 143057	4	4	4	4	4	4	4	
20	Scheibe 6,4 TGL 0-125-St. gal Zn c	99 00954 033	135 73 11 003 013084	2	2	2	2	2	2	2	
21	Ferring B 6 TGL 7403 gal Zn c	99 00106 095	135 73 42 002 020065	2	2	2	2	2	2	2	

Bild Nr.	Benennung	Bestell-Nummer		Stückzahl							Bemerkung
		Sach-Nr.	ZAK-Nummer	KA	KM	KB	KK	HP	FR/-	S-	
1	2	3	4	5							6
22	Sechskantmutter M 6 TGL 0-934-6 gal Zn c	99 00571 856	135 72 11 205 063030	2	2	2	2	2	2	2	
23	Auspuffgeräusch-Zusatzdämpfer, vollst.	40 11663 104		1	1	1	1	1	1	1	
24	Winkel	04 01264 002	134 29 99 204 278904	1	1	1	1	-	-	1/-	
25	Sechskantschraube M 8x16 TGL 0-933-8.8 gal Zn c	99 00041 350	135 71 11 204 243680	1	1	1	1	-	-	1/-	

GETRIEBE

GEAR BOX

BOITE DE VITESSES

HAJTÓMÜ

PŘEVODOVKA

ПРЕДАВАТЕЛНА КУТИЯ

PRZEKŁADNIA

CAMBIO DE MARCHAS

CAIXA DE CAMBIO

III-8,4 Kv 1643-76 9-903

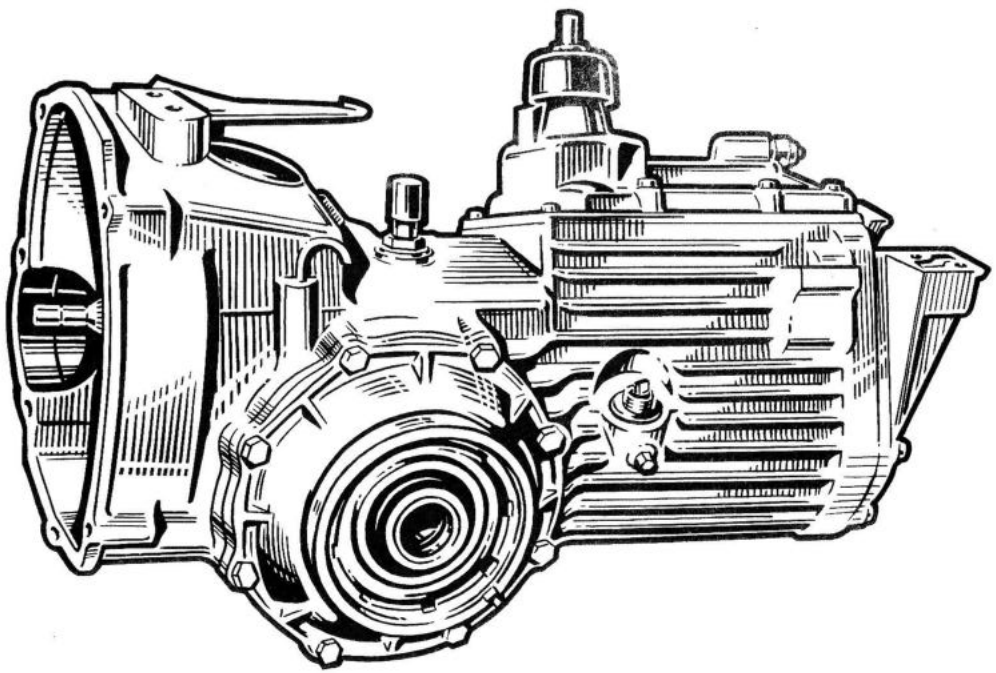

WA 10,5 S4 M

TGL 27493 BL. 3

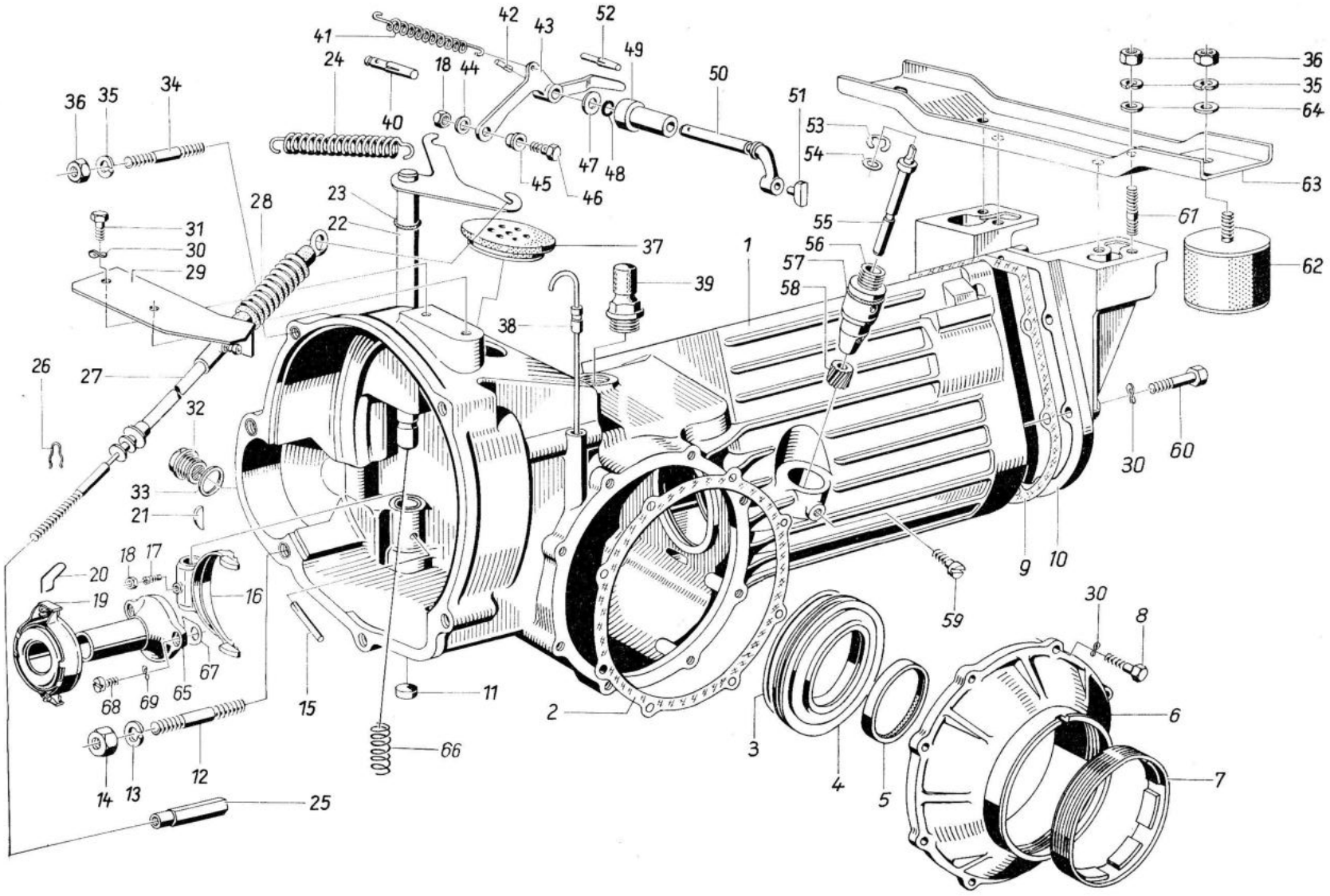
1
2
3
4
5
6
7
8
9
10
11
12
13
14
15
16
17
18
19
20
21
22
23
24
25
26
27
28
29
30
31
32
33
34
35
36
37
38
39
40
41
42
43
44
45
46
47
48
49
50
51
52
53
54
55
56
57
58
59
60
61
62
63
64
65
66
67
68
69

Bild Nr.	Benennung	Bestell-Nummer		Stückzahl							Bemerkung
		Sach-Nr.	ZAK-Nummer	KA	KM	KB	KK	HP	FR/-	S-	
1	2	3	4	5							6
-	Getriebe, vollst. mit Lagerzapfen, ohne Antriebsgelenke	19 40001 007	135 33 12 105 464619	1	1	1	1	1	1	1	
1	Getriebegehäuse, vollst. (mit Bohrung für Führungshülse)	19 02215 000	135 39 31 213 152519	1	1	1	1	1	1	1	
2	Dichtung	19 01044 007	135 39 31 205 287819	1	1	1	1	1	1	1	
3	Rundring 110 x 3 TGL 6365-WS 1.959	99 00989 553	146 44 26 113 143030	2	2	2	2	2	2	2	
4	Druckring	19 01141 008	135 39 31 213 197119	2	2	2	2	2	2	2	
5	Wellendichtring D 52 x 68 x 8 ST TGL 16454-WS 1.098	99 01060 303	146 44 21 566 068608	2	2	2	2	2	2	2	
6	Differentialdeckel	19 02213 007	135 39 31 213 272019	1	1	1	1	1	1	1	
7	Einstellring	19 01019 110	135 39 31 213 191219	1	1	1	1	1	1	1	
8	Sechskantschraube M 8 x 25 TGL 0-933-10.9 gal Zn c	99 00940 977	135 71 11 204 263710	8	8	8	8	8	8	8	
9	Dichtung	19 01116 007	135 39 31 205 794319	1	1	1	1	1	1	1	
10	Abschlußdeckel	19 01144 002	135 39 31 205 873519	1	1	1	1	1	1	1	
11	Verschlußdeckel 20 TGL 0-443 gal Zn c	99 00035 393	135 73 32 007 011070	1	1	1	1	1	1	1	
12	Stiftschraube BM 12 x 50 TGL 0-835-8.8-brüniert	99 00058 607	135 71 71 207 110933	2	2	2	2	2	2	2	
13	Federring B 12 TGL 7403 gal Zn c	99 00811 743	135 73 42 002 023100	2	2	2	2	2	2	2	
14	Sechskantmutter M 12 TGL 0-934-10 gal Zn c	99 00955 147	135 72 11 205 083074	2	2	2	2	2	2	2	
15	Paßkerbstift 6 x 30 TGL 0-1472	99 00089 486	135 74 33 000 040824	1	1	1	1	1	1	1	
16	Kupplungsausrückgabel	04 01194 100	134 29 99 204 383704	1	1	1	1	1	1	1	
17	Gewindestift M 6 x 14 TGL 0-417-5.8 gal Zn c	99 00027 207	135 71 72 218 083162	1	1	1	1	1	1	1	

III/27/24 Kv 1975 78

Bild Nr.	Benennung	Bestell-Nummer		Stückzahl							Bemerkung
		Sach-Nr.	ZAK-Nummer	KA	KM	KB	KK	HP	FR/-	S-	
1	2	3	4	5							6
18	Sechskantmutter M 6 TGL 0-934-6 gal Zn c	99 00571 856	135 72 11 205 063030	2	2	2	2	2	2	2	
19	Wälzlagerausrücker W 2-1 TGL 16644/05	18 00740 000		1	1	1	1	1	1	1	
20	Formfeder W 2-1	18 00745 005		2	2	2	2	2	2	2	
21	Scheibenfeder 6 x 7,5 TGL 9499	99 00139 101	135 73 62 003 170135	1	1	1	1	1	1	1	
22	Ausrückachse mit Ausrückhebel, vollst.	04 10401 108	134 29 99 204 464504	1	1	1	1	1	1	1	
23	Rundring 16 x 2 TGL 6365-WS 1.028	99 00989 308	146 44 26 113 031047	1	1	1	1	1	1	1	
24	Zugfeder B 1,6 x 14 x 40 A a 1 TGL 18397	99 00381 746	135 77 20 012 140892	1	1	1	1	1	1	1	
25	Verstellschraube	04 01174 000	134 29 99 204 354604	1	1	1	1	1	1	1	
26	Federklemme	53 08004 203	134 29 14 207 004401	1	1	1	1	1	1	1	
27	Seilzug	04 01173 016	134 29 89 209 493663	1	1	1	1	1	1	1	
28	Faltenbalg	53 08004 107	146 44 91 257 677200	2	2	2	2	2	2	2	
29	Widerlager, Schweißteil	04 01193 003	134 29 99 204 374904	1	1	1	1	1	1	1	
30	Federscheibe 8 TGL 0-137 gal Zn c	99 00957 052	135 73 43 005 013084	17	17	17	17	17	17	17	
31	Sechskantschraube M 8 x 16 TGL 0-933-8.8 gal Zn c	99 01195 204	135 71 11 204 243680	2	2	2	2	2	2	2	
32	Verschlußschraube M 22 x 1,5 TGL 0-7604-5.8 gal Zn c	99 00951 184	135 71 94 003 063073	1	1	1	1	1	1	1	
33	Dichtring A 22 x 27 TGL 0-7603 VF	99 00109 112	155 84 31 511 002203	1	1	1	1	1	1	1	
34	Stiftschraube BM 10 x 45 TGL 0-835-8.8 brüniert	99 01193 243	135 71 71 207 110722	4	4	4	4	4	4	4	
35	Federring B 10 TGL 7403 gal Zn c	99 00811 220	135 73 42 002 023098	10	10	10	10	10	10	10	
36	Sechskantmutter M 10 TGL 0-934-10 gal Zn c	99 00955 130	135 72 11 205 083066	10	10	10	10	10	10	10	

Bild Nr.	Benennung	Bestell-Nummer		Stückzahl							Bemerkung
		Sach-Nr.	ZAK-Nummer	KA	KM	KB	KK	HP	FR/-	S-	
1	2	3	4	5							6
37	Abdeckscheibe (Form-Nr. 958)	04 01205 000	146 44 59 062 854625	1	1	1	1	1	1	1	
38	Ölmeßstab, vollst.	19 01010 014	135 39 31 205 159219	1	1	1	1	1	1	1	
39	Entlüfter, vollst.	19 01015 002	135 39 31 205 250119	1	1	1	1	1	1	1	
40	Anlagebolzen	19 01078 120	135 39 31 205 447819	1	1	1	1	1	1	1	
41	Zugfeder B 1,4 x 10 x 25 A a 2 TGL 18397, verz.	99 01198 110	135 77 10 039 141350	1	1	1	1	1	1	1	
42	Kegelkerbstift 4 x 18 TGL 0-1471	99 00088 477	135 74 33 000 010588	1	1	1	1	1	1	1	
43	Hebel für Freilaufsperre	19 01077 103	135 39 31 205 443519	1	1	1	1	1	1	1	
44	Scheibe 6,4 TGL 0-125-St gal Zn c	99 00954 033	135 73 11 003 013084	1	1	1	1	1	1	1	
45	Buchse	19 01066 100	135 39 31 205 367819	1	1	1	1	1	1	1	
46	Klemmbolzen	19 01064 107	135 39 31 205 365119	1	1	1	1	1	1	1	
47	Scheibe für Freilaufschaltschwinge	19 01062 000	135 39 31 205 363519	1	1	1	1	1	1	1	
48	Rundring 10 x 3 TGL 6365-WS 2.055	99 00321 421	146 44 26 113 015127	1	1	1	1	1	1	1	
49	Führungsbuchse, vollst.	19 01134 000	135 39 31 205 255219	1	1	1	1	1	1	1	
50	Schaltschwinge	19 01057 011	135 39 31 205 445119	1	1	1	1	1	1	1	V
51	Schaltschwingenstein	19 01063 001	135 39 31 205 364319	1	1	1	1	1	1	1	V
52	Steckkerbstift 6 x 32 TGL 0-1474 Forderung	99 00091 560	135 74 33 000 080906	2	2	2	2	2	2	2	
53	Sicherungsscheibe 7 TGL 0-6799	99 00101 066	135 73 49 001 010094	1	1	1	1	1	1	1	
54	Paßscheibe	19 01156 006	135 39 31 205 877819	1	1	1	1	1	1	1	
55	Tachoantriebswelle	19 00109 000	135 39 31 205 874319	1	1	1	1	1	1	1	
56	Führungshülse, vollst.	19 02224 001	135 39 31 205 750519	1	1	1	1	1	1	1	V

III/29/24 Kv 1976 78

Bild Nr.	Benennung	Bestell-Nummer		Stückzahl							Bemerkung
		Sach-Nr.	ZAK-Nummer	KA	KM	KB	KK	HP	FR/-	S-	
1	2	3	4	5							6
57	Rundring 28 x 2 TGL 6365-WS 2.055	99 00989 316	146 44 26 113 058127	1	1	1	1	1	1	1	
58	Tachoritzel	19 01154 004	135 39 31 205 875119	1	1	1	1	1	1	1	V
59	Zylinderschraube mit Querschlitz BM 6 x 14 TGL 0-84-5.8 gal Zn c	99 01171 020	135 71 31 205 073562	1	1	1	1	1	1	1	
60	Sechskantschraube M 8 x 35 TGL 0-933-8.8 gal Zn c	99 00940 446	135 71 11 204 243752	8	8	8	8	8	8	8	
61	Stiftschraube BM 10 x 25 TGL 0-939-8.8 gal Zn c	99 00785 305	135 71 71 207 393726	4	4	4	4	4	4	4	
62	Gummifeder, zyl. C 70 x 50 x 24,5 TGL 20141-WS 9332	99 00580 254	146 44 11 157 682448	2	2	2	2	2	2	2	
63	Getriebeträger	04 00759 008	135 29 99 205 356204	1	1	1	1	1	1	1	
64	Scheibe 10,5 TGL 0-125-St gal Zn c	99 00954 367	135 73 11 003 013105	6	6	6	6	6	6	6	
65	Führungshülse	19 02259 003	135 39 31 213 517119	1	1	1	1	1	1	1	
66	Druckfeder für Ausrückachse	04 01199 000		1	1	1	1	1	1	1	
67	Sicherungsblech für Führungshülse	19 40002 008	135 39 31 205 291519	2	2	2	2	2	2	2	
68	Zylinderschraube BM 6 x 18 TGL 0-84-5.8	99 00928 554	135 71 31 205 073589	2	2	2	2	2	2	2	ab 1.6.1985
69	Federscheibe 6 TGL 0-137	99 00022 323	135 73 43 005 010078	2	2	2	2	2	2	2	ab 1.6.1985

III/29/24 Ke 1995 98

Bild Nr.	Benennung	Bestell-Nummer		Stückzahl							Bemerkung
		Sach-Nr.	ZAK-Nummer	KA	KM	KB	KK	HP	FR/-	S-	
1	2	3	4	5							6
	Mit Serienfertigung nicht mehr identische Ersatzteile!										
-	Ausrückachse (f. hydraul. Betätigung)	04 01180 007	134 29 99 204 353804	1	1	1	1	1	1	1	
-	Verschlußdeckel	04 01177 003	134 29 99 204 879304	1	1	1	1	1	1	1	
-	Getriebe, vollst. mit Lagerzapfen und Antriebsgelenke	19 01195 012	135 33 12 105 111119	1	1	1	1	1	1	1	ab 1987 nur noch Ersatzteile
-	Differentialdeckel	19 01157 007	135 39 31 205 878619	1	1	1	1	1	1	1	
-	Einstellmutter	19 01019 006	135 39 31 205 010019	1	1	1	1	1	1	1	
-	Widerlager, Schweißteil	04 01186 006	134 29 99 204 355404	1	1	1	1	1	1	1	
-	Zugfeder	04 03202 004		1	1	1	1	1	1	1	
-	Kupplungsausrückgabel, vollst.	04 01175 106	134 29 99 204 279704	1	1	1	1	1	1	1	
-	Kupplungsausrückgabel	04 01182 105	134 29 99 204 350304	1	1	1	1	1	1	1	
-	Formfeder	18 00057 104		1	1	1	1	1	1	1	
-	Wälzlagerausrücker	18 00510 100		1	1	1	1	1	1	1	
-	Ausrückachse mit Ausrückhebel, vollst.	04 01192 107	134 29 99 204 351104	1	1	1	1	1	1	1	
-	Getriebegehäuse, vollst.	19 01005 025	135 39 31 205 158419	1	1	1	1	1	1	1	
-	Getriebe, vollst.	19 02203 005	135 33 12 105 383819	1	1	1	1	1	1	1	

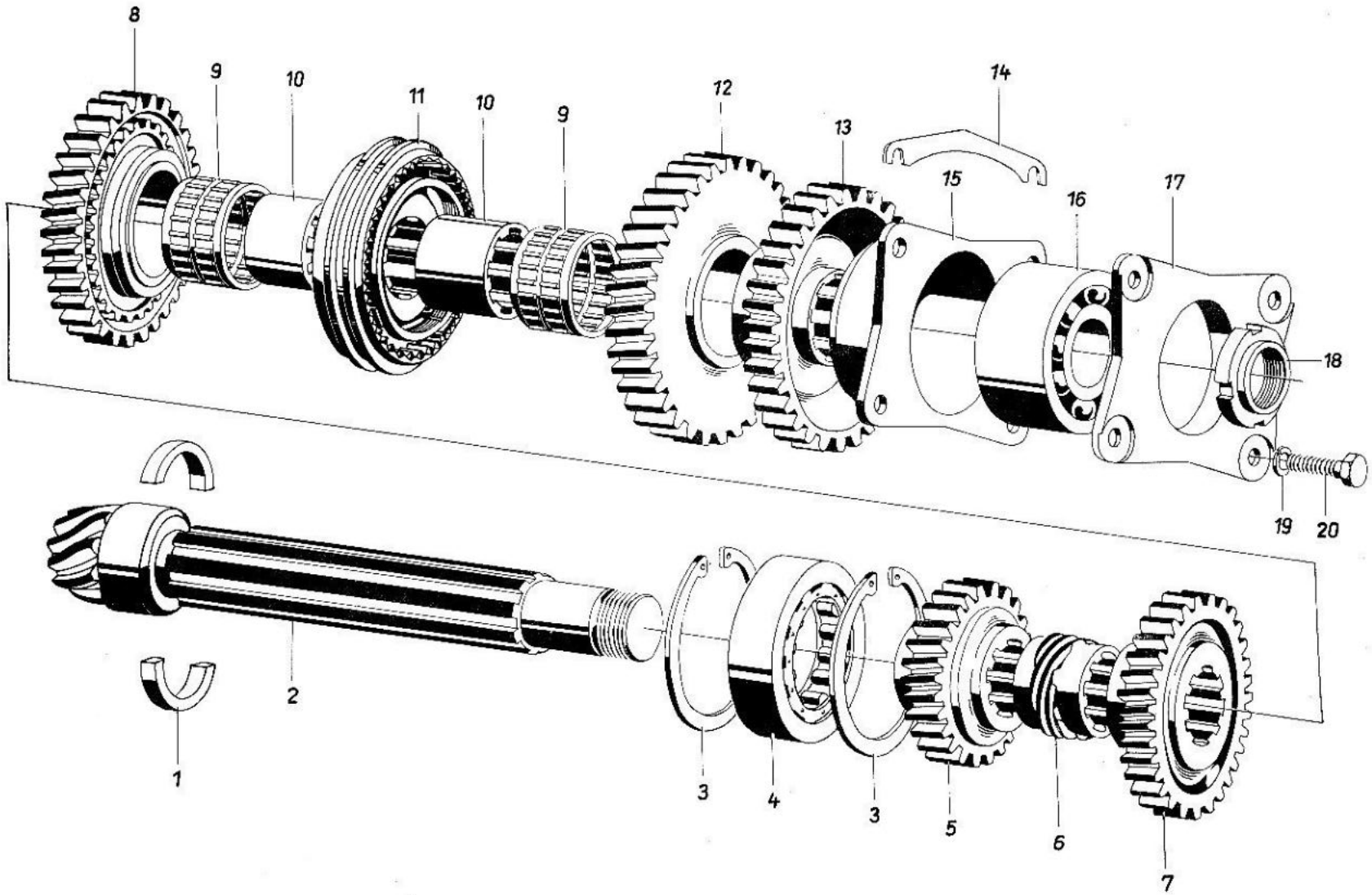
8
9
10
11
10
9
12
13
14
15
16
17
18
19
20
1
2
3
4
3
5
6
7

Bild Nr.	Benennung	Bestell-Nummer		Stückzahl							Bemerkung
		Sach-Nr.	ZAK-Nummer	KA	KM	KB	KK	HP	FR/-	S-	
1	2	3	4	5							6
1	Haltering zweiteilig	19 01107 006	135 39 31 205 529419	1	1	1	1	1	1	1	
2	entfällt										
3	Sicherungsring 80 TGL 0-472	99 00033 342	135 73 44 008 030482	2	2	2	2	2	2	2	
4	Zylinderrollenlager RNU 2208 E TNGP TGL 2988/1	99 00116 763	135 61 21 486 164472	1	1	1	1	1	1	1	V
5	Abtriebsrad 4. Gang	19 01163 005	135 39 31 205 021519	1	1	1	1	1	1	1	V
6	Tachoantriebsrad	19 01113 004	135 39 31 205 793519	1	1	1	1	1	1	1	
7	Abtriebsrad 3. Gang	19 01102 001	135 39 31 205 525119	1	1	1	1	1	1	1	V
8	Abtriebsrad 2. Gang, vollst.	19 00080 003	135 39 31 205 153319	1	1	1	1	1	1	1	V
9	Nadelkranz KK. 42 x 47 x 26 TNG TGL 11553	99 00120 077	135 62 44 013 414013	2	2	2	2	2	2	2	V
10	Profilbuchse 1. und 2. Gang	19 00076 007	135 39 31 205 784719	2	2	2	2	2	2	2	
11	Synchronkupplung, vollst.	19 00000 005	135 39 31 205 100719	1	1	1	1	1	1	1	V
12	Abtriebsrad 1. Gang, vollst.	19 00075 006	135 39 31 205 152519	1	1	1	1	1	1	1	V
13	Abtriebsrad f. Rückwärtsgang	19 00089 003	135 39 31 205 863919	1	1	1	1	1	1	1	
14	Ausgleichscheibenhälfte (0,7 mm) n. Bedarf	19 01026 013	135 39 31 205 017819	2	2	2	2	2	2	2	
14	Ausgleichscheibenhälfte (0,2 mm) n. Bedarf	19 01027 006	135 39 31 205 018619	2	2	2	2	2	2	2	
14	Ausgleichscheibenhälfte (0,3 mm) n. Bedarf	19 01028 007	135 39 31 205 019419	2	2	2	2	2	2	2	
14	Ausgleichscheibenhälfte (0,5 mm) n. Bedarf	19 01029 008	135 39 31 205 280019	2	2	2	2	2	2	2	
15	Lagerträger	19 00084 007	135 39 31 205 860419	1	1	1	1	1	1	1	
16	Schrägkugellager 3306 D TNG TGL 2982	99 00112 204	135 61 12 408 022001	1	1	1	1	1	1	1	
17	Lagerdeckel	19 01117 016	135 39 31 205 795119	1	1	1	1	1	1	1	

III/27/24 Kv 1975 78

Bild Nr.	Benennung	Bestell-Nummer		Stückzahl							Bemerkung
		Sach-Nr.	ZAK-Nummer	KA	KM	KB	KK	HP	FR/-	S-	
1	2	3	4	5							6
18	Mutter	19 01104 003	135 39 31 205 527819	1	1	1	1	1	1	1	
19	Federring B 8 TGL 7403	99 00106 118	135 73 42 002 020073	4	4	4	4	4	4	4	
20	Sechskantschraube M 8 x 30 TGL 0-933-8.8	99 00070 041	135 71 11 204 240738	4	4	4	4	4	4	4	

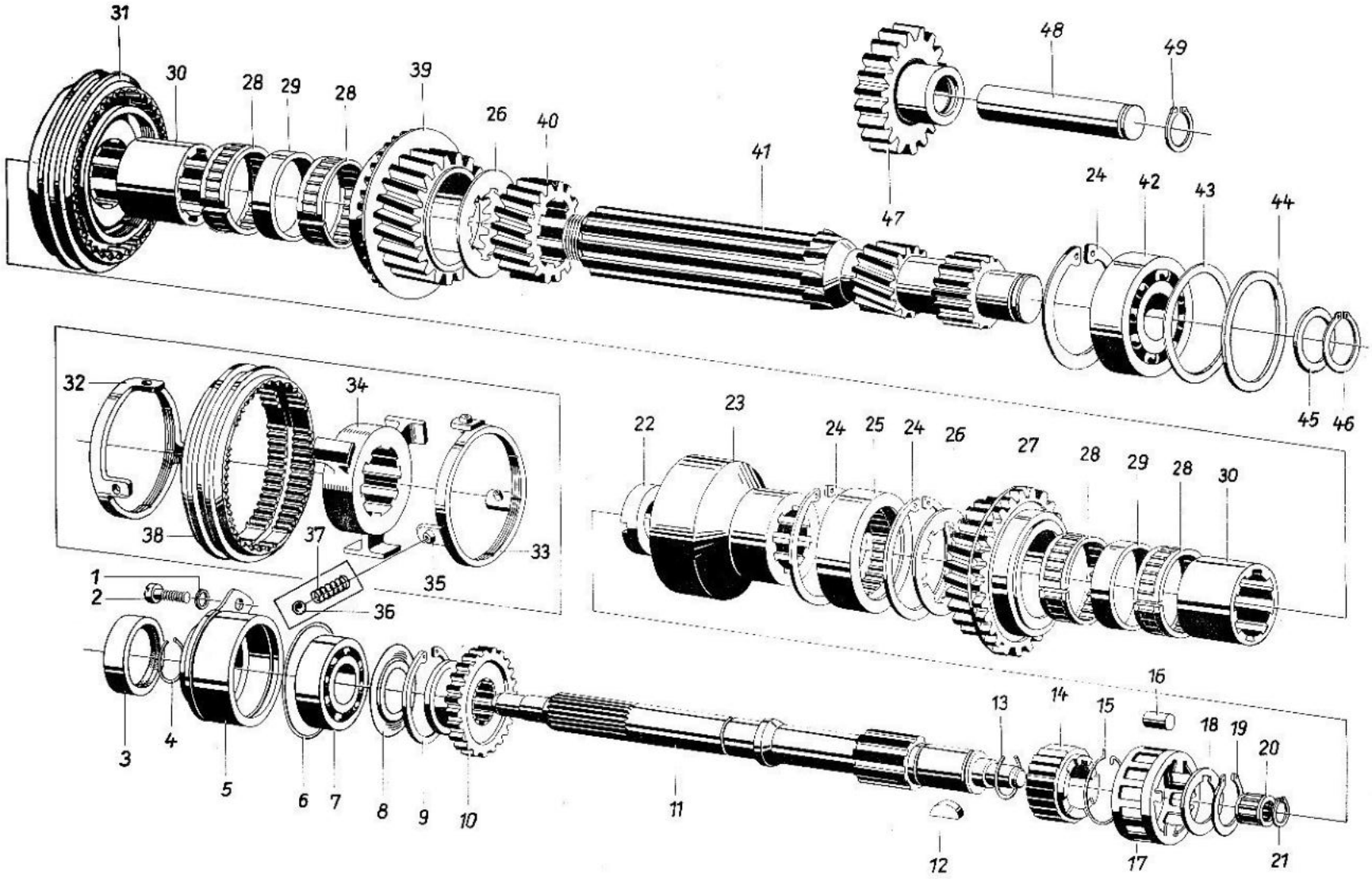
31
30
28
29
28
39
26
40
41
48
49
47
24
42
43
44
45
46
32
34
38
37
33
35
36
1
2
22
23
24
25
24
26
27
28
29
28
30
3
4
5
6
7
8
9
10
11
12
13
14
15
16
18
19
20
17
21

Bild Nr.	Benennung	Bestell-Nummer		Stückzahl							Bemerkung
		Sach-Nr.	ZAK-Nummer	KA	KM	KB	KK	HP	FR/-	S-	
1	2	3	4	5							6
1	Federring B 6 TGL 7403	99 00106 095	135 73 42 002 020065	1	1	1	1	1	1	1	bis 30.5.85
2	Zylinderschraube BM 6 x 12 TGL 0-84-5.8	99 00018 095	135 71 31 205 070564	1	1	1	1	1	1	1	bis 30.5.85
3	Wellendichtring D 20 x 40 x 7 TGL 16454-WS 1.098	99 01060 344	146 44 21 566 04037	1	1	1	1	1	1	1	V
4	Sprengring 20 x 2 TGL 31665	99 01090 060	135 77 61 004 100196	1	1	1	1	1	1	1	
5	Antriebslagerbuchse, vollst.	19 02206 008	135 39 31 113 159219	1	1	1	1	1	1	1	
6	Rundring 50 x 2 TGL 6365-WS 2.055	99 00989 285	146 44 26 113 391122	1	1	1	1	1	1	1	
7	Rillenkugellager 6204 C 3 TGL 2981	99 00110 251	135 61 11 202 087067	1	1	1	1	1	1	1	
8	Ölspritzblech	19 01067 005	135 39 31 205 368619	1	1	1	1	1	1	1	
9	Sicherungsring 47 TGL 0-472	99 00033 221	135 73 44 008 030300	1	1	1	1	1	1	1	
10	Sperrmuffe	19 01187 004	135 39 31 205 027419	1	1	1	1	1	1	1	V
11	Antriebswelle, vormontiert (mit den Teilen 12-14)	19 01180 022	135 39 31 109 653719	1	1	1	1	1	1	1	V/R
12	Scheibenfeder 6 x 9 TGL 9499	99 00139 118	135 73 62 003 170143	1	1	1	1	1	1	1	
13	Sprengring 22 x 2 TGL 31665	99 01090 173	135 77 61 004 100217	1	1	1	1	1	1	1	
14	Freilaufnocken	19 01186 003	135 39 31 205 026619	1	1	1	1	1	1	1	V/R
15	Drehfeder	19 01052 007	135 39 31 205 288619	1	1	1	1	1	1	1	
16	Zylinderrolle 8 x 12 I TGL 15516	99 00122 087	135 62 12 011 081028	12	12	12	12	12	12	12	V
17	Freilaufkorb	19 01189 006	135 39 31 205 029019	1	1	1	1	1	1	1	V
18	Paßscheibe	19 01076 006	135 39 31 205 442719	1	1	1	1	1	1	1	
19	Sicherungsring 22 TGL 0-471	99 00025 117	135 73 44 008 010211	1	1	1	1	1	1	1	

III/29/24 Kv 1975 38

Bild Nr.	Benennung	Bestell-Nummer		Stückzahl							Bemerkung
		Sach-Nr.	ZAK-Nummer	KA	KM	KB	KK	HP	FR/-	S-	
1	2	3	4	5							6
20	Nadelkranz K 12 x 16 x 13 TNG TGL 11553	99 00120 003	135 62 44 005 019013	1	1	1	1	1	1	1	
21	Sicherungsring 10 TGL 0-471	99 00025 020	135 73 44 008 010086	1	1	1	1	1	1	1	
22	Spezialmutter	19 01096 001	135 39 31 205 522719	1	1	1	1	1	1	1	
23	Freilaufnabe	19 01093 015	135 39 31 205 520019	1	1	1	1	1	1	1	V
24	Sicherungsring 62 TGL 0-472	99 00033 287	135 73 44 008 030394	3	3	3	3	3	3	3	
25	Nadellager RNA 4908 C 6 TGL 3889/01	99 00137 286		1	1	1	1	1	1	1	V
26	Distanzscheibe	19 00063 002	135 39 31 205 512019	2	2	2	2	2	2	2	V
27	Antriebsrad 4. Gang, vollst.	19 01164 006	135 39 31 205 350419	1	1	1	1	1	1	1	V/R
28	Nadelkranz (geteilte Ausführung) K 42 x 47 x 13 D TGL 11553	99 00120 583		4	4	4	4	4	4	4	V
29	Distanzbuchse	19 00062 001	135 39 31 205 511219	2	2	2	2	2	2	2	
30	Profilbuchse 3. und 4. Gang	19 00066 005	135 39 31 205 513919	2	2	2	2	2	2	2	V
31	Synchronkupplung, vollst.	19 00000 005	135 39 31 205 100719	1	1	1	1	1	1	1	
-	Reibkegel, vollst.	19 00015 003	135 39 31 205 151719	1	1	1	1	1	1	1	V
32	Reibkegel			1	1	1	1	1	1	1	*
33	Reibkegel			1	1	1	1	1	1	1	*
34	Muffenträger	19 00002 007	135 39 31 205 191219	1	1	1	1	1	1	1	V
35	Sperrstift TGL 39-612	99 00221 008	135 39 32 005 135401	3	3	3	3	3	3	3	
36	Kugel 4 III TGL 15515	99 00121 020	135 62 11 019 049044	3	3	3	3	3	3	3	
37	Feder für Synchronisierung C 0,55 x 3,5 x 9,5 Am TGL 18395	99 01089 163	135 77 21 002 380626	3	3	3	3	3	3	3	

Bild Nr.	Benennung	Bestell-Nummer		Stückzahl							Bemerkung
		Sach-Nr.	ZAK-Nummer	KA	KM	KB	KK	HP	FR/-	S-	
1	2	3	4	5							6
38	Schaltmuffe	19 00001 006	135 39 31 205 190419	1	1	1	1	1	1	1	V
39	Antriebsrad 3. Gang, vollst.	19 01135 001	135 39 31 205 258719	1	1	1	1	1	1	1	V/R
40	Antriebsrad 2. Gang	19 00057 004	135 39 31 205 436319	1	1	1	1	1	1	1	V
41	Hauptwelle	19 01094 008	135 39 31 205 521919	1	1	1	1	1	1	1	V
42	Schrägkugellager Q 305 TGL 2982	99 00112 077	135 61 11 309 032007	1	1	1	1	1	1	1	
43	Paßscheibe (0,2 mm) n. Bedarf	19 00068 015	135 39 31 205 516319	1	1	1	1	1	1	1	
43	Paßscheibe (0,3 mm) n. Bedarf	19 00068 031	135 39 31 205 519819	1	1	1	1	1	1	1	
44	Distanzring	19 00096 002	135 39 31 205 864719	1	1	1	1	1	1	1	
45	Zwischenring (2,6 mm) n. Bedarf	19 01097 002	135 39 31 205 523519	1	1	1	1	1	1	1	
45	Zwischenring (2,65 mm) n. Bedarf	19 01097 010	135 39 31 205 524319	1	1	1	1	1	1	1	
46	Sicherungsring 25 TGL 0-471	99 00025 133	135 73 44 008 010246	1	1	1	1	1	1	1	V
47	Schaltrad für Rückwärtsgang, vollst.	19 02220 006	135 39 31 205 553419	1	1	1	1	1	1	1	
48	Rücklaufachse	19 00088 002	135 39 31 205 862019	1	1	1	1	1	1	1	
49	Sicherungsring 17 TGL 0-471	99 00025 086	135 73 44 008 010166	1	1	1	1	1	1	1	

III/29/24 Kv 1975 78

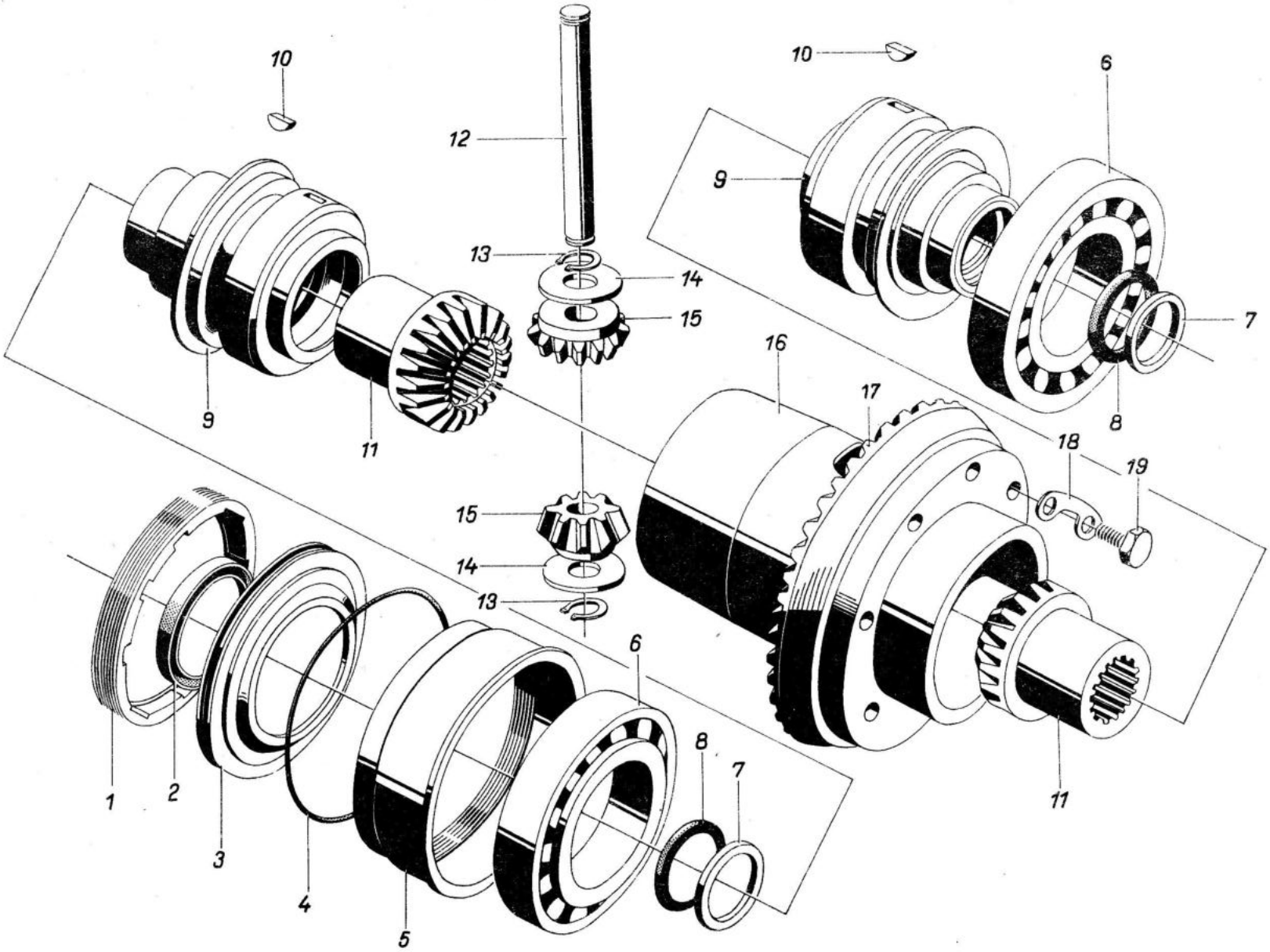
10
12
13
14
15
9
11
10
6
9
7
8
16
17
18
19
15
14
13
6
8
7
1
2
3
4
5
11

Bild Nr.	Benennung	Bestell-Nummer		Stückzahl							Bemerkung
		Sach-Nr.	ZAK-Nummer	KA	KM	KB	KK	HP	FR/-	S-	
1	2	3	4	5							6
1	Einstellring	19 01019 110	135 39 31 213 191219	1	1	1	1	1	1	1	
2	Wellendichtring D 52 x 68 x 8 ST TGL 16454-WS 1.098	99 01060 303	146 44 21 566 068608	2	2	2	2	2	2	2	
3	Druckring	19 01141 008	135 39 31 213 197119	2	2	2	2	2	2	2	
4	Rundring 110 x 3 TGL 6365-WS 1.959	99 00989 553	146 44 26 113 143030	2	2	2	2	2	2	2	
5	Lagerbuchse	19 02217 107	135 39 31 213 273919	1	1	1	1	1	1	1	
-	Lagerbuchse (mit Übermaß Ø 129,1)	19 02238 007	135 39 31 213 279819	1	1	1	1	1	1	1	
6	Kegelrollenlager 30213 TGL 2993	99 00118 226	135 61 25 604 019005	2	2	2	2	2	2	2	
7	Abstreifring A 36 TGL 17570-WS 1.009	99 00043 014	146 44 28 119 075613	2	2	2	2	2	2	2	V
8	Rundring 38 x 5 TGL 6365-WS 2.055	99 00989 541	146 44 26 113 078128	2	2	2	2	2	2	2	V
9	Lagerhülse	19 01139 005	135 39 31 213 195519	2	2	2	2	2	2	2	V
10	Scheibenfeder 6 x 7,5 TGL 9499	99 00139 101	135 73 62 003 170135	2	2	2	2	2	2	2	
11	Großes Ausgleichkegelrad	19 01142 000	135 39 31 213 199819	2	2	2	2	2	2	2	
12	Ausgleichradachse	19 01009 004	135 39 31 205 943919	1	1	1	1	1	1	1	V
13	Sicherungsring 16 TGL 0-471	99 00025 078	135 73 44 008 010158	2	2	2	2	2	2	2	
14	Anlaufscheibe	19 01036 007	135 39 31 205 283519	2	2	2	2	2	2	2	V
15	kleines Ausgleichkegelrad, vollst.	19 40000 001	135 39 31 213 252819	2	2	2	2	2	2	2	V
16	Ausgleichgehäuse	19 01138 004	135 39 31 205 872819	1	1	1	1	1	1	1	V
17	Tellerrad (nur mit Ritzelwelle)	19 01150 090	135 39 31 213 051419	1	1	1	1	1	1	1	
18	Sicherungsblech	19 01037 016	135 39 31 205 284319	4	4	4	4	4	4	4	
19	Sechskantschraube M 10 x 1 x 25 TGL 0-961-10.9	99 00852 501	135 71 11 204 410143	8	8	8	8	8	8	8	

III/29/24 Kv 1975 78

Bild Nr.	Benennung	Bestell-Nummer		Stückzahl							Bemerkung
		Sach-Nr.	ZAK-Nummer	KA	KM	KB	KK	HP	FR/-	S-	
1	2	3	4	5							6
	Mit Serienfertigung nicht mehr identische Ersatzteile!										
-	Gummimanschette	19 01021 000	146 44 49 064 669104	2	2	2	2	2	2	2	V
-	Schlauchband C 9 x 930 TGL 11046 gal Zn 6 (Mindestbestellmenge = 100 m)	91 42006 552	139 82 32 029 871564	1	1	1	1	1	1	1	
-	Schlauchspanner B TGL 11046 gal Zn 6 c	99 00520 075	139 82 32 010 516562	2	2	2	2	2	2	2	
-	Schlauchband C 5 x 490 TGL 11046 gal Zn 6	99 00813 778	139 82 32 029 659563	2	2	2	2	2	2	2	
-	Einlegekeil	19 01022 001	135 39 31 205 012719	2	2	2	2	2	2	2	
-	Sprengring 42 x 2 TGL 31665	99 01090 181	135 77 61 004 100444	2	2	2	2	2	2	2	
-	Sicherungsring 42 TGL 0-471	99 00025 238	135 73 44 008 010369	4	4	4	4	4	4	4	
-	Buchse, vollst. für Dichtring	19 01065 003	135 39 31 205 252819	2	2	2	2	2	2	2	
-	Verschlußscheibe	19 01033 012	135 39 31 205 281919	2	2	2	2	2	2	2	V
-	Wellendichtring D 42 x 55 x 7 TGL 16454-WS 1.018	99 01439 097	146 44 21 566 055807	2	2	2	2	2	2	2	V
-	Buchse für Dichtring	19 01023 002	135 39 31 205 013519	2	2	2	2	2	2	2	
-	Schulterring	19 01024 003	135 39 31 205 014319	2	2	2	2	2	2	2	
-	Einstellmutter	19 01019 006	135 39 31 205 010019	1	1	1	1	1	1	1	
-	Lagerbuchse	19 01017 004	135 39 31 205 949819	1	1	1	1	1	1	1	

Bild Nr.	Benennung	Bestell-Nummer		Stückzahl							Bemerkung
		Sach-Nr.	ZAK-Nummer	KA	KM	KB	KK	HP	FR/-	S-	
1	2	3	4	5							6
	Mit Serienfertigung nicht mehr identische Ersatzteile!										
-	Lagerbuchse (mit Übermaß Ø 129,1)	19 01018 005	135 39 31 205 894619	1	1	1	1	1	1	1	R
~~16~~	Lagerhülse	19 01137 003	135 39 31 205 871919	2	2	2	2	2	2	2	V
~~17~~	Paßfeder A 6 x 6 x 20 TGL 9500	99 00138 100	135 73 62 003 010617	2	2	2	2	2	2	2	V
~~18~~	Gelenkwellenmitnehmer	19 01013 000	135 39 31 205 946319	2	2	2	2	2	2	2	V/R
~~19~~	Gelenkkappe	19 01014 001	135 39 31 205 947119	4	4	4	4	4	4	4	V
20	Verschlußscheibe 32 TGL 0-470	99 00034 054	135 73 31 004 010166	2	2	2	2	2	2	2	
~~21~~	großes Ausgleichkegelrad	19 01012 008	135 39 31 205 945519	2	2	2	2	2	2	2	V
~~22~~	Distanzhülse	19 02257 001	135 39 31 213 515519	1	1	1	1	1	1	1	

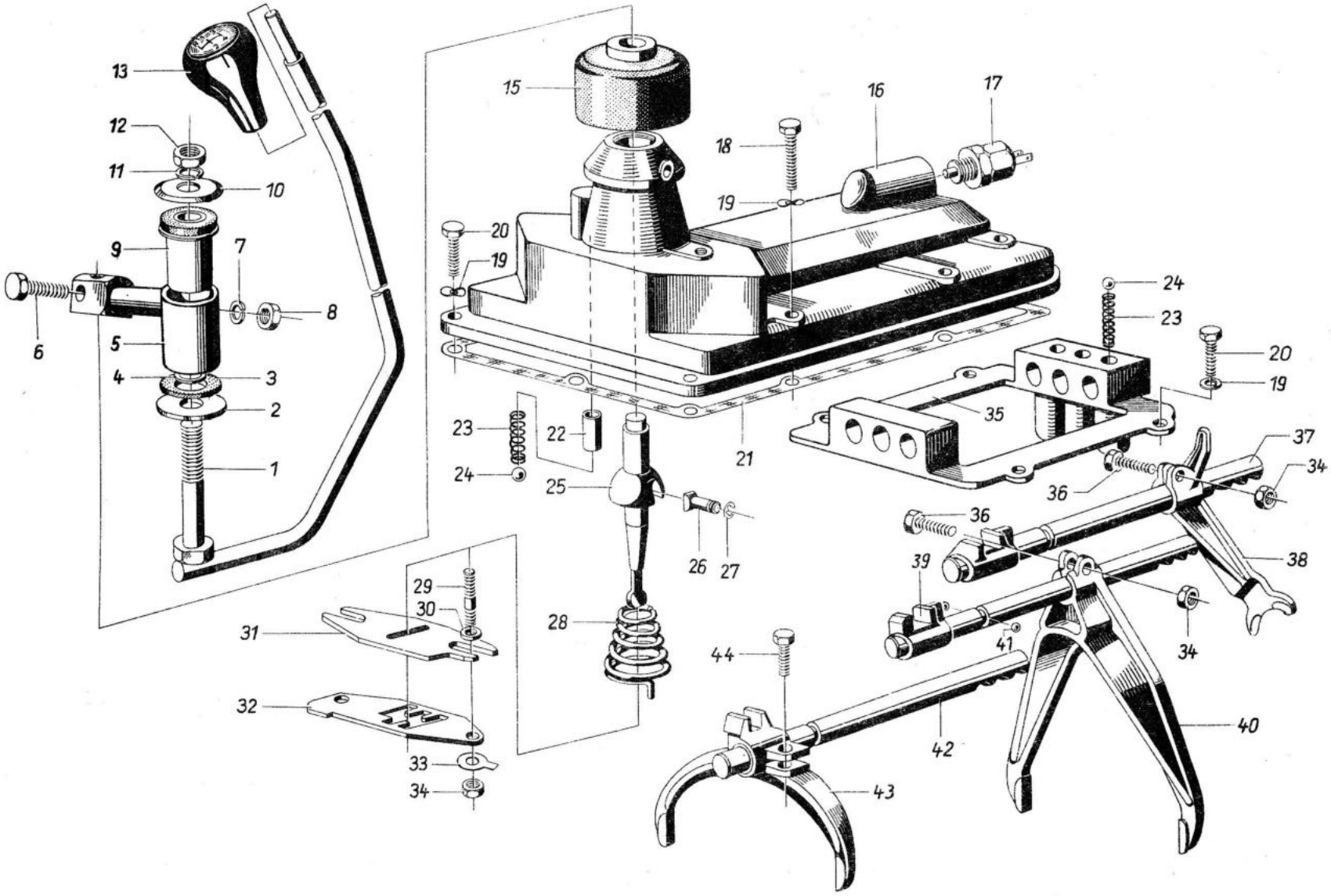
13
12
11
10
9
7
8
6
5
4
3
2
1
15
16
17
18
19
20
19
24
23
20
19
35
23
22
24
25
21
37
34
36
36
26
27
38
39
29
30
31
28
34
41
44
32
40
42
33
34
43

Bild Nr.	Benennung	Bestell-Nummer		Stückzahl							Bemerkung
		Sach-Nr.	ZAK-Nummer	K/.	KM	KB	KK	HP	FR/-	S-	
1	2	3	4	5							6
-	Schalthebel, -oberteil, vollst.	19 02201 003	135 39 31 213 100719	1	1	1	1	1	1	1	
1	Schalthebel, -oberteil, kompl.			1	1	1	1	1	1	1	*
2	Scheibe 13 TGL 0-9021-St. gal Zn c	99 00134 322	135 73 11 003 143081	1	1	1	1	1	1	1	
3	Scheibe	19 01178 003	135 39 31 205 022319	1	1	1	1	1	1	1	
4	Ring A 12 x 18 x 4 TGL 28-46	99 01066 003	135 78 11 008 120402	1	1	1	1	1	1	1	
5	Zwischenstück			1	1	1	1	1	1	1	*
6	Sechskantschraube M 8 x 25 TGL 0-933-8.8 gal Zn c	99 00940 421	135 71 11 204 243736	1	1	1	1	1	1	1	
7	Federring B 8 TGL 7403 gal Zn c	99 00811 735	135 73 42 002 023071	1	1	1	1	1	1	1	bis 30.5.85
8	Sechskantmutter M 8 TGL 0-934-6 gal Zn c	99 00571 052	135 72 11 205 063049	1	1	1	1	1	1	1	
9	Bundbuchse	53 01251 303	146 44 12 459 688225	1	1	1	1	1	1	1	
10	Scheibe	53 01206 001	134 29 11 209 017501	1	1	1	1	1	1	1	
11	Federring B 12 TGL 7403 gal Zn c	99 00811 743	135 73 42 002 023100	1	1	1	1	1	1	1	bis 30.5.85
12	Sechskantmutter M 12 TGL 0-934-6 gal Zn c	99 00571 085	135 72 11 205 063065	1	1	1	1	1	1	1	
13	Griffstück	53 03701 206	145 78 94 218 309002	1	1	1	1	1	1	1	
14	Kappe	53 03701 302	145 78 94 218 298008	1	1	1	1	1	1	1	
15	Gummimuffe	19 00046 001	135 39 31 205 431219	1	1	1	1	1	1	1	
16	Schaltdeckel, vollst.	19 01184 001	135 39 31 205 103119	1	1	1	1	1	1	1	
17	Drucktaste f. Rückfahrleuchte AD TGL 23409	8600.22	136 65 61 207 930018	1	1	1	1	1	1	1	0
18	Sechskantschraube 6 x 40 TGL 0-933-8.8 gal Zn c	99 00114 392	135 71 11 204 243525	6	6	6	6	6	6	6	

III/29/24 Kv 1975 78

Bild Nr.	Benennung	Bestell-Nummer		Stückzahl							Bemerkung
		Sach-Nr.	ZAK-Nummer	KA	KM	KB	KK	HP	FR/-	S-	
1	2	3	4	5							6
19	Federscheibe 6 TGL 0-137	99 00022 323	135 73 43 005 010078	12	12	12	12	12	12	12	
20	Sechskantschraube M 6 x 20 TGL 0-933-8.8 gal Zn c	99 00940 333	135 71 11 204 243461	6	6	6	6	6	6	6	
21	Dichtung	19 00034 006	135 39 31 205 279819	1	1	1	1	1	1	1	
22	Röhrchen	19 00014 002	135 39 31 205 199819	1	1	1	1	1	1	1	
23	Feder	19 00016 004	135 39 31 205 270419	4	4	4	4	4	4	4	
24	Kugel 8,5 II TGL 15515	99 00121 816	135 62 11 027 081001	4	4	4	4	4	4	4	
25	Schalthebel-Unterteil	19 01121 004	135 39 31 205 798619	1	1	1	1	1	1	1	V
26	Vierkantstift	19 00048 003	135 39 31 205 433919	2	2	2	2	2	2	2	
27	entfallen										
28	Kegelfeder	19 00044 008	135 39 31 205 430419	1	1	1	1	1	1	1	
29	Stiftschraube BM 6 x 16 TGL 0-835-8.8	99 00058 004	135 71 71 207 110300	2	2	2	2	2	2	2	
30	Distanzbuchse	19 00052 008	135 39 31 205 435519	2	2	2	2	2	2	2	
31	Schaltplatte	19 02239 008	135 39 31 205 890319	1	1	1	1	1	1	1	V
32	Kulissenplatte	19 00047 135	135 39 31 205 432019	1	1	1	1	1	1	1	V
33	Sicherungsblech 6,4 TGL 0-93-St	99 00007 035	135 73 41 018 010035	2	2	2	2	2	2	2	
34	Sechskantmutter M 6 TGL 0-934-6	99 00751 792	135 72 11 205 060032	6	6	6	6	6	6	6	
35	Schaltbrücke	19 00101 001	135 39 31 205 865519	1	1	1	1	1	1	1	
36	Sechskantschraube M 6 x 22 TGL 0-933-8.8	99 00069 642	135 71 11 204 240463	2	2	2	2	2	2	2	
37	Schaltstange kompl. für Rückwärtsgang	19 00105 005	135 39 31 205 156819	1	1	1	1	1	1	1	V
38	Schaltgabel für Rückwärtsgang	19 00012 025	135 39 31 205 196319	1	1	1	1	1	1	1	V

Bild Nr.	Benennung	Bestell-Nummer		Stückzahl							Bemerkung
		Sach-Nr.	ZAK-Nummer	KA	KM	KB	KK	HP	FR/-	S-	
1	2	3	4	5							6
39	Schaltstange, kompl. 1. und 2. Gang	19 00106 006	135 39 31 205 157619	1	1	1	1	1	1	1	V
40	Schaltgabel für 1. und 2. Gang	19 00009 021	135 39 31 205 194719	1	1	1	1	1	1	1	V
41	Kugel 5 II TGL 15515	99 00121 881	135 62 11 019 073001	2	2	2	2	2	2	2	
42	Schaltstange für 3. und 4. Gang	19 00023 003	135 39 31 205 275519	1	1	1	1	1	1	1	V
43	Schaltgabel für 3. und 4. Gang	19 00011 008	135 39 31 205 195519	1	1	1	1	1	1	1	V
44	Sechskantschraube M 6 x 18 TGL 0-933-8.8	99 00069 554	135 71 11 204 240447	1	1	1	1	1	1	1	

FAHRGESTELL

CHASSIS
CHASSIS
ALVAZ
PODVOZEK
ШАСИ
PODWOZIE
CHASIS
CHASSIS

III-8-4 Kv 1643-76 9-903

F

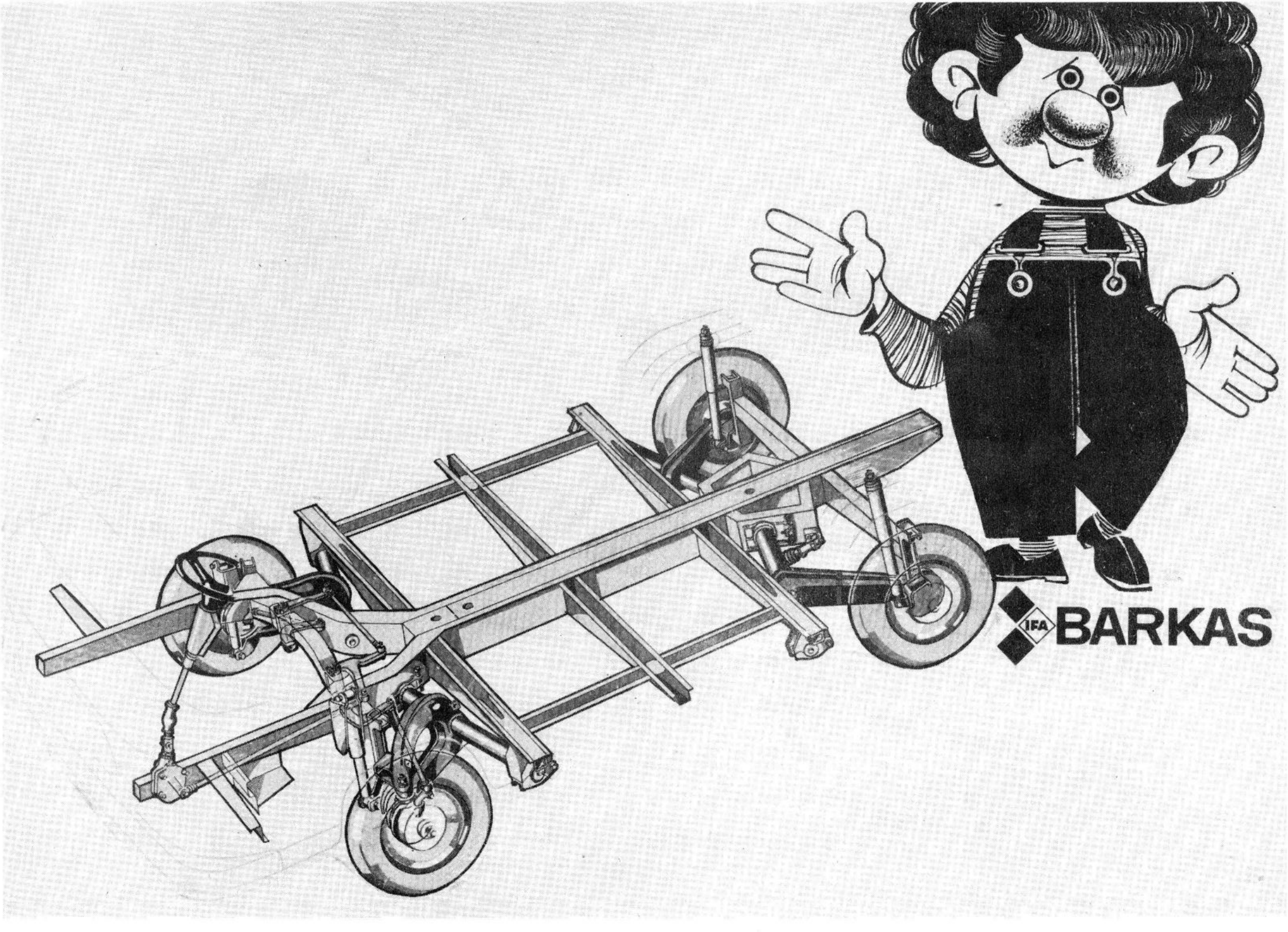
IFA
BARKAS

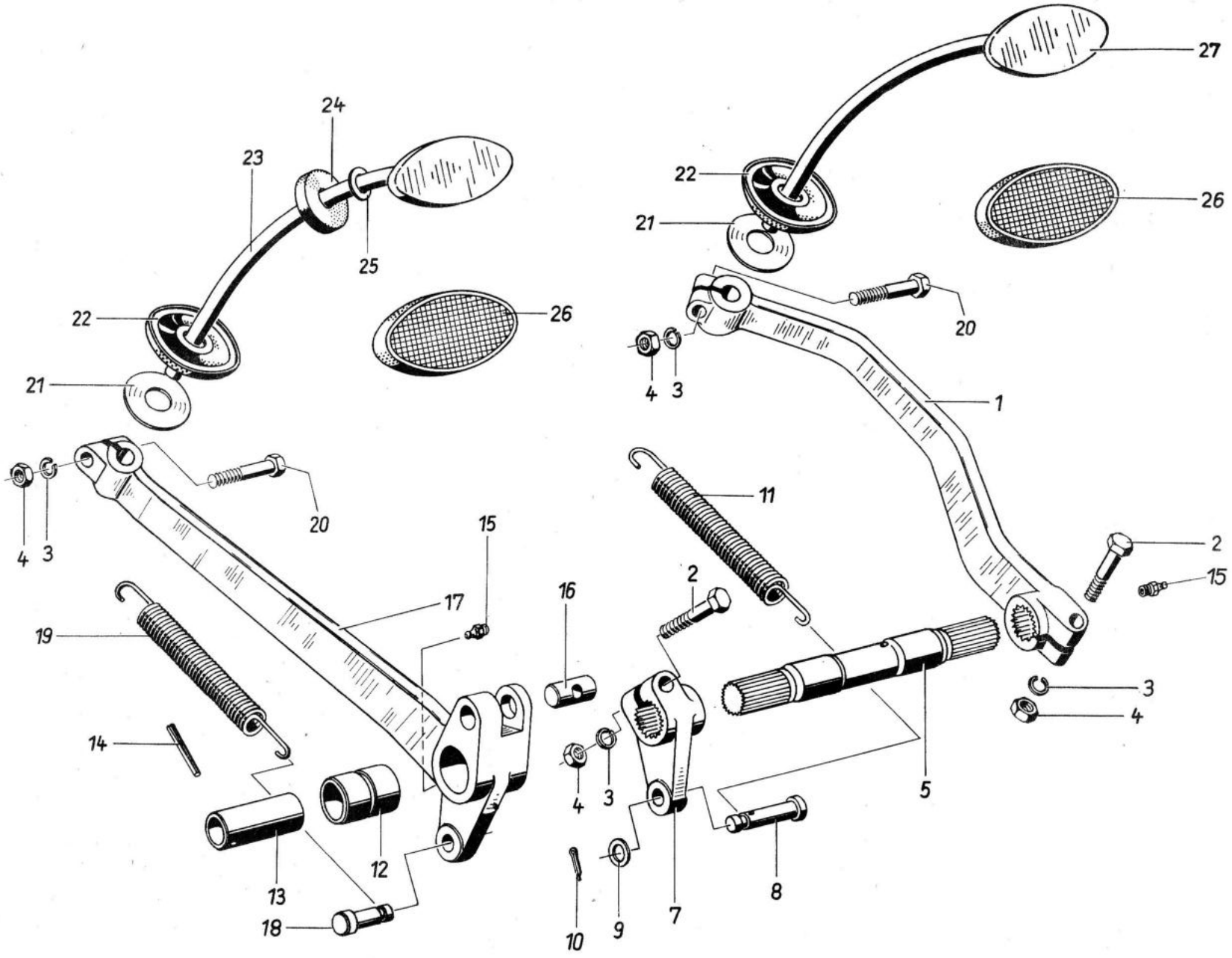

27
24
23
22
26
21
25
22
26
20
21
4
3
1
20
11
4
3
15
2
15
2
16
17
19
3
4
14
4
3
5
12
13
8
18
10
9
7

F 1.1

Bild Nr.	Benennung	Bestell-Nummer		Stückzahl							Bemerkung
		Sach-Nr.	ZAK-Nummer	KA	KM	KB	KK	HP	FR/-	S-	
1	2	3	4	5							6
1	Fußbremshebel	04 03209 107	134 29 99 204 357004	1	1	1	1	1	1	1	
2	Sechskantschraube M 8 x 45 TGL 0-933-8.8 gal Zn c	99 01114 125	135 71 11 204 243779	2	2	2	2	2	2	2	
3	Federring B 8 TGL 7403 gal Zn c	99 00811 735	135 73 42 002 023071	4	4	4	4	4	4	4	
4	Sechskantmutter M 8 TGL 0-934-6 gal Zn c	99 00571 880	135 72 11 205 063049	4	4	4	4	4	4	4	
5	Achse	04 03203 101	134 29 11 209 000304	1	1	1	1	1	1	1	
6	entfällt										
7	Hebel für Fußbremse	04 03221 103	134 29 99 204 358904	1	1	1	1	1	1	1	
8	Bolzen für Bremshebel	04 03219 004		1	1	1	1	1	1	1	
9	Scheibe 10,5 TGL 17774-St. gal Zn c	99 00144 726	135 73 11 003 093133	1	1	1	1	1	1	1	
10	Splint 3,2 x 16 TGL 0-94-St gal Zn c	99 00953 844	135 73 48 009 013527	1	1	1	1	1	1	1	
11	Zugfeder für Bremshebel	04 03202 004		1	1	1	1	1	1	1	
12	Lagerbuchse	04 03215 017		1	1	1	1	1	1	1	
13	Rohr	04 03223 105	134 29 99 204 371404	1	1	1	1	1	1	1	
14	Kegelkerbstift 4 x 60 TGL 0-1471	99 00088 516	135 74 33 000 010705	1	1	1	1	1	1	1	
15	Kegelschmierkopf A 8 TGL 0-71412	99 00152 010	135 16 11 208 029019	2	2	2	2	2	2	2	
16	Bolzen	04 03227 004	134 29 99 204 430304	1	1	1	1	1	1	1	
17	Kupplungshebel	04 03226 108	134 29 99 204 431104	1	1	1	1	1	1	1	

Bild Nr.	Benennung	Bestell-Nummer		Stückzahl							Bemerkung
		Sach-Nr.	ZAK-Nummer	KA	KM	KB	KK	HP	FR/-	S-	
1	2	3	4	5							6
18	Bolzen für Kupplungshebel	04 03234 003		1	1	1	1	1	1	1	
19	Zugfeder für Kupplungshebel B 1,6 x 14 x 40 Aa 1 TGL 18397	99 00381 746	135 77 10 012 140892	1	1	1	1	1	1	1	
20	Sechskantschraube M 8 x 35 TGL 0-933-8.8 gal Zn c	99 00940 446	135 71 11 204 243752	2	2	2	2	2	2	2	
21	Verstärkungsscheibe	04 03206 008	134 29 90 204 433804	2	2	2	2	2	2	2	
22	Abdichtung	53 08004 404		2	2	2	2	2	2	2	
23	Pedalstift, vollst. für Kupplung	04 03235 100	134 29 99 204 434604	1	1	1	1	1	1	1	
24	Pufferscheibe	04 03231 000		1	1	1	1	1	1	1	
25	Scheibe 13 TGL 0-125-St. gal Zn c	99 00954 066	135 73 11 003 013113	1	1	1	1	1	1	1	
26	Pedalüberzug	99 00225 003	146 44 81 251 830076	2	2	2	2	2	2	2	
27	Pedalstift, vollst. für Bremse	04 03211 118	134 29 99 204 435404	1	1	1	1	1	1	1	

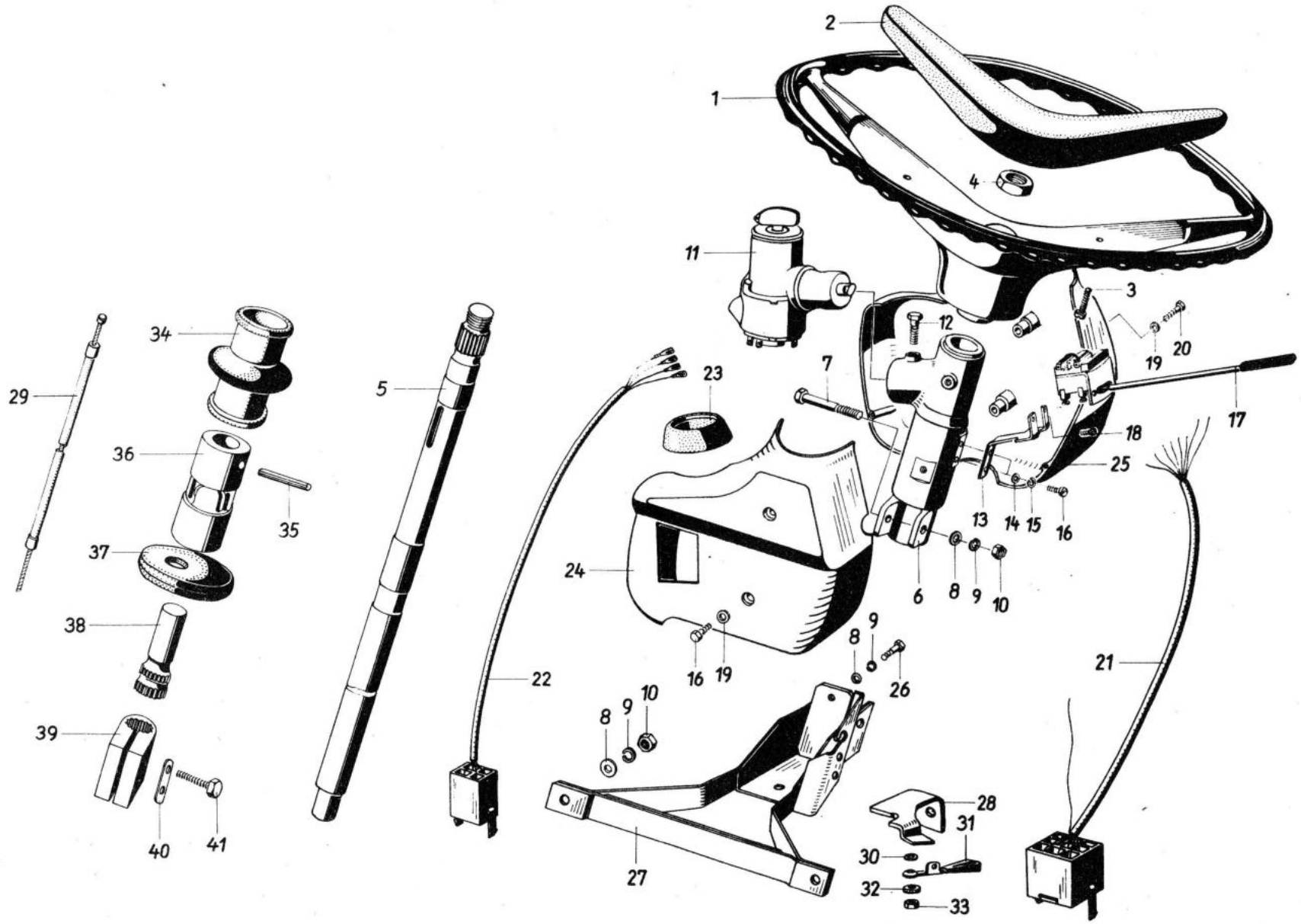
1
2
3
4
5
6
7
8
9
10
11
12
13
14
15
16
17
18
19
20
21
22
23
24
25
26
27
28
29
30
31
32
33
34
35
36
37
38
39
40
41

F 2.1

Bild Nr.	Benennung	Bestell-Nummer		Stückzahl							Bemerkung
		Sach-Nr.	ZAK-Nummer	KA	KM	KB	KK	HP	FR/-	S-	
1	2	3	4	5							6
-	Lenksäule, vollst.	04 03025 108	134 29 13 204 191104	1	1	1	1	1	1	1	
1	Lenkrad	53 01353 413	134 29 13 204 120701	1	1	1	1	1	1	1	
2	Formpolster	53 01353 614	145 78 68 124 511147	1	1	1	1	1	1	1	
3	Linsensenkschraube Am 5 x 22 TGL 5687-5.8 gal Zn c	99 00657 597	135 71 33 200 293397	2	2	2	2	2	2	2	
4	Sechskantmutter M 20 x 1,5 TGL 0-936-04 gal Zn c	99 00955 733	135 72 12 304 073044	1	1	1	1	1	1	1	
5	Lenksäule	04 03060 006 04 02908 003	134 29 13 204 194604	1 2	1 2	1 2	1 2	1 2	1 2	1 2	
6	Führung f. Lenksäule m. Buchsen F 2.1 | (6)- | Buchse	04 03010 101	134 29 13 204 190304	1	1	1	1	1	1	1	V
7	Sechskantschraube M 8 x 50 TGL 0-933-8.8 gal Zn c	99 01167 602	135 71 11 204 243/87	1	1	1	1	1	1	1	
8	Scheibe 8,4 TGL 0-125-St. gal Zn c	99 00954 391	135 73 11 003 013092	5	5	5	5	5	5	5	
9	Federring B 8 TGL 7403 gal Zn c	99 00811 735	135 73 42 002 023071	4	4	4	4	4	4	4	
10	Sechskantmutter M 8 TGL 0-934-10 gal Zn c	99 00955 122	135 72 11 205 083058	3	3	3	3	3	3	3	
11	Zündanlaßlenkschloß 44.04.56.000	91 32001 197	139 87 15 004 000005	1	1	1	1	1	1	1	
12	Abscheerschraube 44.02.13.017	04 03045 007		1	1	1	1	1	1	1	
13	Haltebügel f. Fahrtrichtungsanzeige-schalter	04 03008 002	134 29 99 204 110204	1	1	1	1	1	1	1	
14	Scheibe 5,3 TGL 0-125-St. gal Zn c	99 00954 406	135 73 11 003 013076	2	2	2	2	2	2	2	

Bild Nr.	Benennung	Bestell-Nummer		Stückzahl							Bemerkung
		Sach-Nr.	ZAK-Nummer	KA	KM	KB	KK	HP	FR/-	S-	
1	2	3	4	5							6
15	Federring B 5 TGL 7403 gal Zn c	99 00106 343	135 73 42 002 023055	2	2	2	2	2	2	2	
16	Zylinderschraube BM 5 x 10 TGL 0-84-5.8 gal Zn c	99 01100 796	135 71 11 205 073386	3	3	3	3	3	3	3	
17	Fahrtichtungsanzeigeschalter Kenn-Nr.: 8600.37/9	41 29 0032		1	1	1	1	1	1	1	o
18	Senkschraube BM 3 x 6 TGL 5683-5.8 gal Zn c	99 01160 196	135 71 32 101 143591	2	2	2	2	2	2	2	
19	Federscheibe 5 TGL 0-137 gal Zn c	99 00957 044	135 73 43 005 013068	4	4	4	4	4	4	4	
20	Zylinderschraube BM 5 x 16 TGL 0-84-5.8 gal Zn c	99 00928 521	135 71 31 205 073415	3	3	3	3	3	3	3	
21	Leitungsbündel LSB 9/134 f. Lenksäule	04 03033 003		1	1	1	1	1	1	1	o
22	Leitungsbündel LSB 4/322 f. ZAL	04 03009 003		1	1	1	1	1	1	1	
23	Abdeckring	04 03006 000		1	1	1	1	1	1	1	
24	Lenksäulenverkleidung Oberteil	04 03003 006		1	1	1	1	1	1	1	
25	Lenksäulenverkleidung Unterteil	04 03004 007		1	1	1	1	1	1	1	
26	Sechskantschraube M 8 x 22 TGL 0-933-8.8	99 00069 997	135 71 11 204 243728	1	1	1	1	1	1	1	
-	Lenksäulenhalter vollst.	04 03012 007	134 29 99 108 111004	1	1	1	1	1	1	1	
27	Lenksäulenhalter geschweißt	04 03014 000	134 29 99 204 112904	1	1	1	1	1	1	1	
28	Halteblech geschweißt	04 03016 107	134 29 99 204 113704	1	1	1	1	1	1	1	
29	Seilzug vollst. ohne Stellschraube	04 02916 011		1	1	1	1	1	1	1	

Bild Nr.	Benennung	Bestell-Nummer		Stückzahl							Bemerkung
		Sach-Nr.	ZAK-Nummer	KA	KM	KB	KK	HP	FR/-	S-	
1	2	3	4	5							6
30	Scheibe 8,2 x 20 x 1 AWE 2516	01 08219 002		1	1	1	1	1	1	1	
31	Hebel,vollst.	53 01354 301		1	1	1	1	1	1	1	
32	Schlauchstück 8 x 18 x 8,7 AWE 3132	01 08710 004		1	1	1	1	1	1	1	
33	Sechskantmutter M 8 TGL 27689-8 gal Zn c	99 01109 023	135 72 16 209 023020	1	1	1	1	1	1	1	
34	Gummimanschette	04 02907 002	146 44 91 169 820396	1	1	1	1	1	1	1	V
35	Zylinderkerbstift 6 x 40 TGL 0-1473	99 00926 005	135 74 33 000 060251	2	2	2	2	2	2	2	
36	Kupplungsgelenk	04 02921 000	134 29 13 204 001104	1	1	1	1	1	1	1	V
37	Gummiabdichtung	04 02906 001	146 44 99 064 820417	1	1	1	1	1	1	1	
38	Welle	04 02920 104	134 29 13 204 003804	1	1	1	1	1	1	1	
39	Klemmuffe	04 02901 101	134 29 13 204 004604	1	1	1	1	1	1	1	
40	Sicherungsblech	04 02902 102	134 29 13 204 005404	1	1	1	1	1	1	1	
41	Sechskantschraube M 8 x 30 TGL 0-933-8.8 gal Zn c	99 00940 438	135 71 11 204 243744	2	2	2	2	2	2	2	

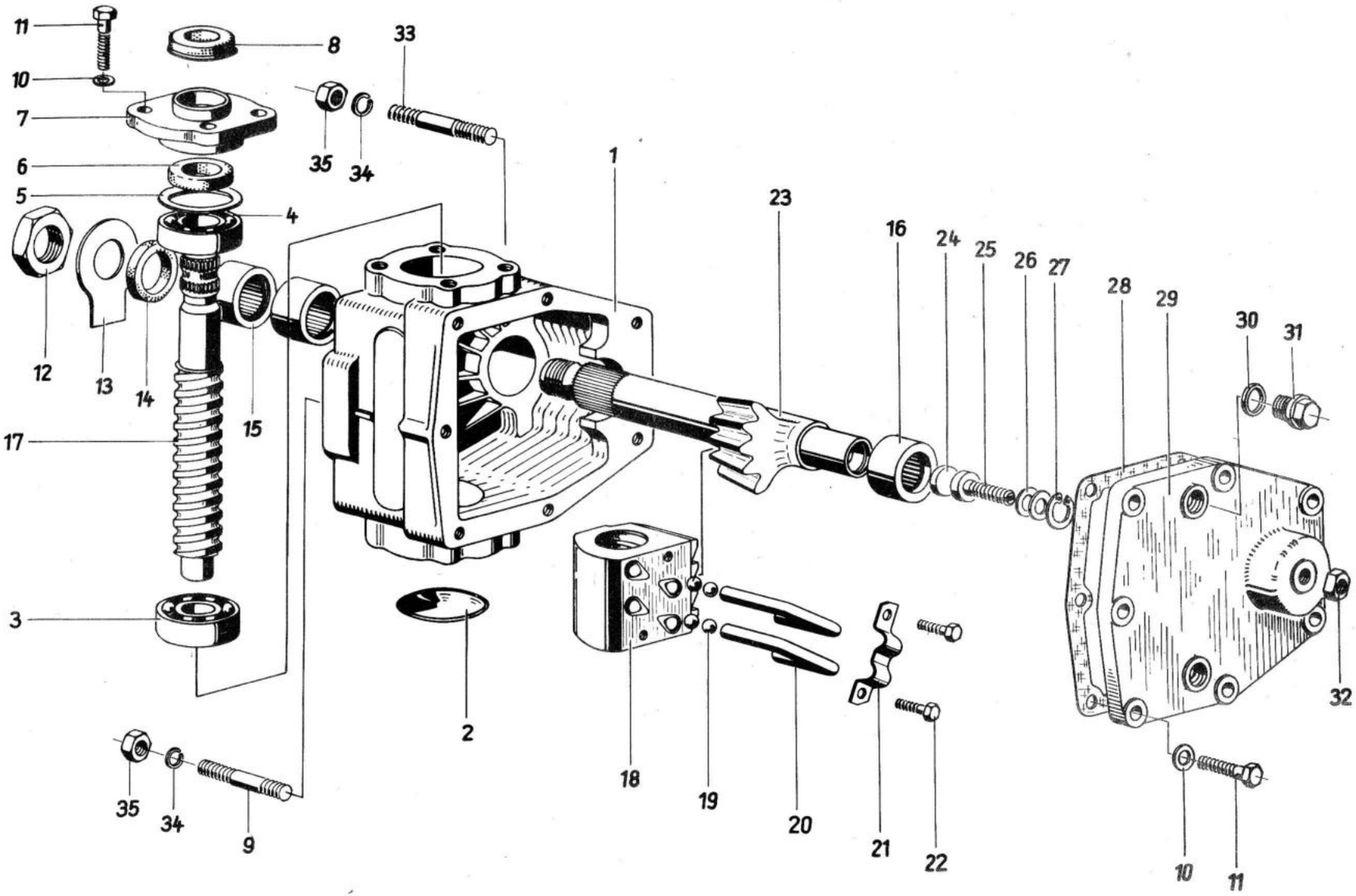
11
10
7
6
5
4
12
13
14
15
17
3
8
33
35
34
1
23
16
24
25
26
27
28
29
30
31
32
2
18
19
20
21
22
35
34
9
10
11

Bild Nr.	Benennung	Bestell-Nummer		Stückzahl							Bemerkung
		Sach-Nr.	ZAK-Nummer	KA	KM	KB	KK	HP	FR/-	S-	
1	2	3	4	5							6
-	Kugelumlauf-Lenkgetriebe Typ K 230	42 22003 207	134 29 13 204 272342	1	1	1	1	1	1	1	R V
1	Lenkgehäuse mit Verschlußscheibe Pos. 2	42 22192 105	134 29 13 204 373442	1	1	1	1	1	1	1	
2	Verschlußscheibe, 56, TGL 0-470 gal Zn c	99 00034 560	135 73 31 004 011214	1	1	1	1	1	1	1	
3	Schrägkugellager 7205 B TGL 2982	99 00112 212	135 61 11 309 004006	1	1	1	1	1	1	1	
4	Schrägkugellager 7304 B TGL 2982	99 00112 245	135 61 11 309 005009	1	1	1	1	1	1	1	
5	Paßscheibe nach Bedarf 40 x 0,1 TGL 10404-St.	99 00518 386	135 73 21 009 030853	1	1	1	1	1	1	1	
5	Paßscheibe nach Bedarf 40 x 0,16 TGL 10404-St.	99 01168 113	135 73 21 009 030861	1	1	1	1	1	1	1	
5	Paßscheibe nach Bedarf 40 x 0,2 TGL 10404-St.	99 00518 400	135 73 21 009 030888	1	1	1	1	1	1	1	
5	Paßscheibe nach Bedarf 40 x 0,5 TGL 10404-St.	99 00518 417	135 73 21 009 030896	1	1	1	1	1	1	1	
6	Wellendichtring D 25 x 40 x 7 TGL 16454	99 00944 433	146 44 21 566 047348	1	1	1	1	1	1	1	V
7	Deckel	42 22156 101	134 29 13 204 019742	1	1	1	1	1	1	1	
8	Kappe	42 22114 020	146 44 99 005 001542	1	1	1	1	1	1	1	
9	Stiftschraube	04 03051 005	134 29 99 204 965704	1	1	1	1	1	1	1	
10	Federscheibe, 8 , TGL 0-137 gal Zn c	99 00957 052	135 73 43 005 013084	11	11	11	11	11	11	11	
11	Sechskantschraube M 8 x 30 TGL 0-933-8,8 gal Zn c	99 00940 438	135 71 11 204 203744	11	11	11	11	11	11	11	
12	Sechskantmutter M 24 x 1,5 TGL 0-936-80 gal Zn c	99 00955 725	135 72 12	1	1	1	1	1	1	1	

Bild Nr.	Benennung	Bestell-Nummer		Stückzahl							Bemerkung
		Sach-Nr.	ZAK-Nummer	KA	KM	KB	KK	HP	FR/-	S-	
1	2	3	4	5							6
13	Sicherungsblech, 25 , TGL 0-93-St. gal Zn c	99 00007 211	135 73 41 018 013105	1	1	1	1	1	1	1	
14	Wellendichtring D 28 x 40 x 7-St. TGL 16454 WS 1.018	99 01060 272	146 44 21 566 047698	1	1	1	1	1	1	1	V
15	Nadellager RNA 49/22 W TGL 3889/01	99 00137 220	135 61 23 203 271008	1	1	1	1	1	1	1	
16	Nadellager RNA 4904 V TGL 3889/2	99 00137 237	135 61 23 203 124008	1	1	1	1	1	1	1	
17	Lenkschraube			1	1	1	1	1	1	1	*
18	Lenkmutter			1	1	1	1	1	1	1	*
19	Kugel (alle Sorten) 9/32" II TGL 15515	99 00121 904	135 62 11 027 049001	64	64	64	64	64	64	64	V
20	Röhrchen			4	4	4	4	4	4	4	*
21	Halteblech			1	1	1	1	1	1	1	*
22	Sechskantschraube M 6 x 8 TGL 0-933-8.8	99 00069 417	135 71 11 204 240391	2	2	2	2	2	2	2	
-	Lenkwelle, vollst. (Teile 23-27)	42 22152 106	134 29 13 204 038142	1	1	1	1	1	1	1	
23	Lenkwelle	42 22153 002		1	1	1	1	1	1	1	V
24	Scheibe	42 22155 100	134 29 13 204 955442	1	1	1	1	1	1	1	
25	Einstellschraube	42 22 154 108	134 29 13 204 025042	1	1	1	1	1	1	1	
26	Paßscheibe nach Bedarf 13 x 0.1 TGL 10404-St.	99 01168 121	135 73 21 009 010895	1	1	1	1	1	1	1	
26	Paßscheibe nach Bedarf 13 x 0,16 TGL 10404-St.	99 01168 138	135 73 21 009 010908	1	1	1	1	1	1	1	

Bild Nr.	Benennung	Bestell-Nummer		Stückzahl							Bemerkung
		Sach-Nr.	ZAK-Nummer	KA	KM	KB	KK	HP	FR/-	S-	
1	2	3	4	5							6
26	Paßscheibe nach Bedarf 13 x 0,2 TGL 10404-St.	99 00716 760	135 73 21 009 010916	1	1	1	1	1	1	1	
26	Paßscheibe nach Bedarf 13 x 0,5 TGL 10404-St.	99 00716 777	135 73 21 009 010924	1	1	1	1	1	1	1	
26	Paßscheibe nach Bedarf 13 x 1,0 TGL 10404-St.	99 00716 785	135 73 21 009 010940	1	1	1	1	1	1	1	
27	Sicherungsring 19 TGL 0-472	99 00033 061	135 73 44 008 030108	1	1	1	1	1	1	1	
28	Gehäusedeckeldichtung	42 22159 068	155 89 39 008 007442	1	1	1	1	1	1	1	V
29	Lenkgehäusedeckel mit Verschlußschraube	42 22157 102	134 29 13 204 016242	1	1	1	1	1	1	1	
30	Dichtring A 16 x 20 TGL 0-7603 Al	99 00108 361	135 79 40 002 502013	2	2	2	2	2	2	2	
31	Verschlußschraube M 16 x 1,5 TGL 0-910-5.8 gal Zn c	99 00064 533	135 71 94 003 0130041	2	2	2	2	2	2	2	
32	Sechskantmutter M 10 TGL 0-934-8 gal Zn c	99 00072 863	135 72 11 205 073060	1	1	1	1	1	1	1	
33	Stiftschraube BM 10 x 60 TGL 0-835-8.8 gal Zn c	99 01193 075	135 71 71 207 113755	2	2	2	2	2	2	2	
34	Federring B 10 TGL 7403 gal Zn c	99 00811 220	135 73 40 002 023098	2	2	2	2	2	2	2	
35	Sechskantmutter M 10 TGL 0-934-10 gal Zn c	99 00955 130	135 72 11 205 083066	2	2	2	2	2	2	2	

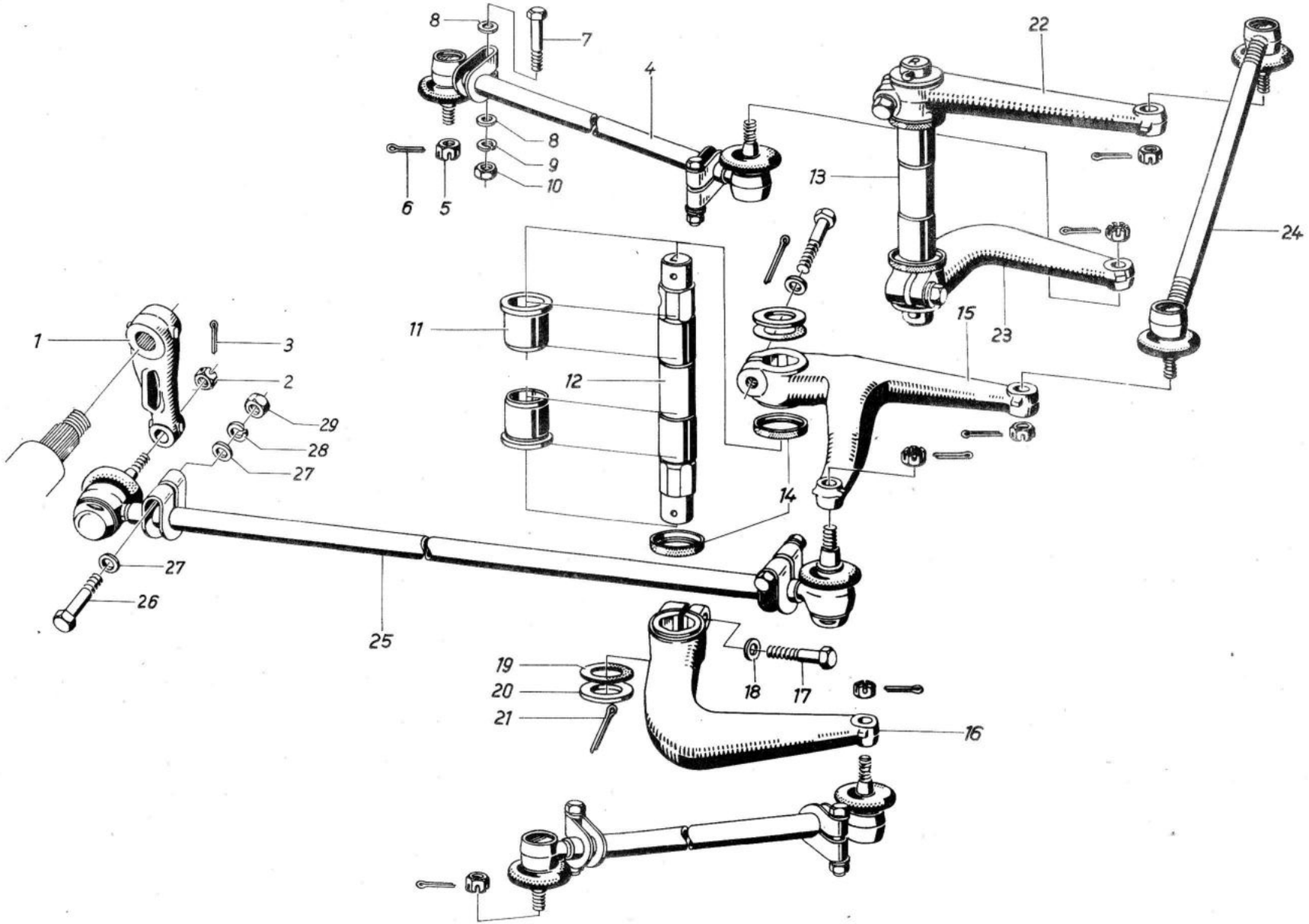
8
7
4
22
8
9
10
6
5
13
24
11
15
23
12
1
3
2
29
28
27
14
27
26
25
19
20
21
18
17
16

Bild Nr.	Benennung	Bestell-Nummer		Stückzahl							Bemerkung
		Sach-Nr.	ZAK-Nummer	KA	KM	KB	KK	HP	FR/-	S-	
1	2	3	4	5							6
1	Lenkstockhebel	04 03112 123	134 29 99 204 436204	1	1	1	1	1	1	1	
2	Kronenmutter M 14 x 1,5 TGL 0-937-60 gal Zn c	99 01007 645	135 72 15 302 133000	2	2	2	2	2	2	2	
3	Splint 3,2 x 32 TGL 0-94-St gal Zn c	99 00953 860	135 73 48 009 013594	2	2	2	2	2	2	2	
4	Spurstange	14 11103 806	134 29 13 204 199114	2	2	2	2	2	2	2	V/R
5	Kronenmutter M 12 x 1,5 TGL 0-937-60 gal Zn c	99 01007 653	135 72 15 206 133027	6	6	6	6	6	6	6	
6	Splint 3,2 x 25 TGL 0-94-St gal Zn c	99 00953 852	135 73 48 009 013527	6	6	6	6	6	6	6	
7	Sechskantschraube M 8 x 50 TGL 0-933-8.8 gal Zn c	99 01167 602	135 71 11 204 243787	4	4	4	4	4	4	4	
8	Scheibe 8,4 TGL 0-125-St gal Zn c	99 00954 391	135 73 11 003 013092	8	8	8	8	8	8	8	
9	Federring B 8 TGL 7403 gal Zn c	00 00811 735	135 73 42 002 023071	4	4	4	4	4	4	4	
10	Mutter M 8 TGL 0-934-10 gal Zn c	99 00955 122	135 72 11 205 083058	4	4	4	4	4	4	4	
11	Lagerbuchse	04 01864 008		4	4	4	4	4	4	4	
-	Lagerbuchse (Übermaß Ø 43,25 h 10)	04 01879 006		4	4	4	4	4	4	4	
12	Zwischenhebelwelle, links	04 03106 117	134 29 99 204 437004	1	1	1	1	1	1	1	
13	Zwischenhebelwelle, rechts	04 03105 116	134 29 99 204 438904	1	1	1	1	1	1	1	
14	Schutzkappe	04 03107 005		4	4	4	4	4	4	4	
15	Lenkzwischenhebel, links	04 03119 121	134 29 99 204 439704	1	1	1	1	1	1	1	

Bild Nr.	Benennung	Bestell-Nummer		Stückzahl							Bemerkung
		Sach-Nr.	ZAK-Nummer	KA	KM	KB	KK	HP	FR/-	S-	
1	2	3	4	5							6
16	Winkelhebel, links	04 03104 123	134 29 99 212 510304	1	1	1	1	1	1	1	
17	Sechskantschraube M 12 x 1,5 x 50 TGL 0-961-10.9 gal,Zn c	99 00852 614	135 71 11 204 413360	4	4	4	4	4	4	4	
18	Scheibe 13 TGL 0-125-St gal Zn c	99 00954 066	135 73 11 003 013113	4	4	4	4	4	4	4	
19	Gummischeibe	04 03124 006		4	4	4	4	4	4	4	
20	Scheibe	04 03123 005	134 29 11 209 001104	4	4	4	4	4	4	4	
21	Splint 6,3 x 40 TGL 0-94-St gal Zn c	99 00953 893	135 73 48 009 013900	4	4	4	4	4	4	4	
22	Lenkzwischenhebel, rechts	04 03117 111	134 29 99 204 373004	1	1	1	1	1	1	1	
23	Winkelhebel, rechts	04 03103 122	134 29 99 212 511104	1	1	1	1	1	1	1	
24	Lenkzwischenstange	14 11102 307		1	1	1	1	1	1	1	V/R
25	Lenkschubstange (18 mm Konus)	14 11504 323		1	1	1	1	1	1	1	V/R
-	~~Lenkschubstange (16 mm Konus)~~	~~14 11042 310~~		~~1~~	~~1~~	~~1~~	~~1~~	~~1~~	~~1~~	~~1~~	~~V/R~~
26	Sechskantschraube M 10 x 55 TGL 0-933-8.8 gal Zn c	99 00070 515	135 71 11 204 253045	2	2	2	2	2	2	2	
27	Scheibe 10,5 TGL 0-125-St gal Zn c	99 00954 367	135 73 11 003 013105	4	4	4	4	4	4	4	
28	Federring B 10 TGL 7403 gal Zn c	99 00811 220	135 73 42 002 023098	2	2	2	2	2	2	2	
29	Mutter M 10 TGL 0-934-6 gal Zn c	99 00571 911	135 72 11 205 063057	2	2	2	2	2	2	2	

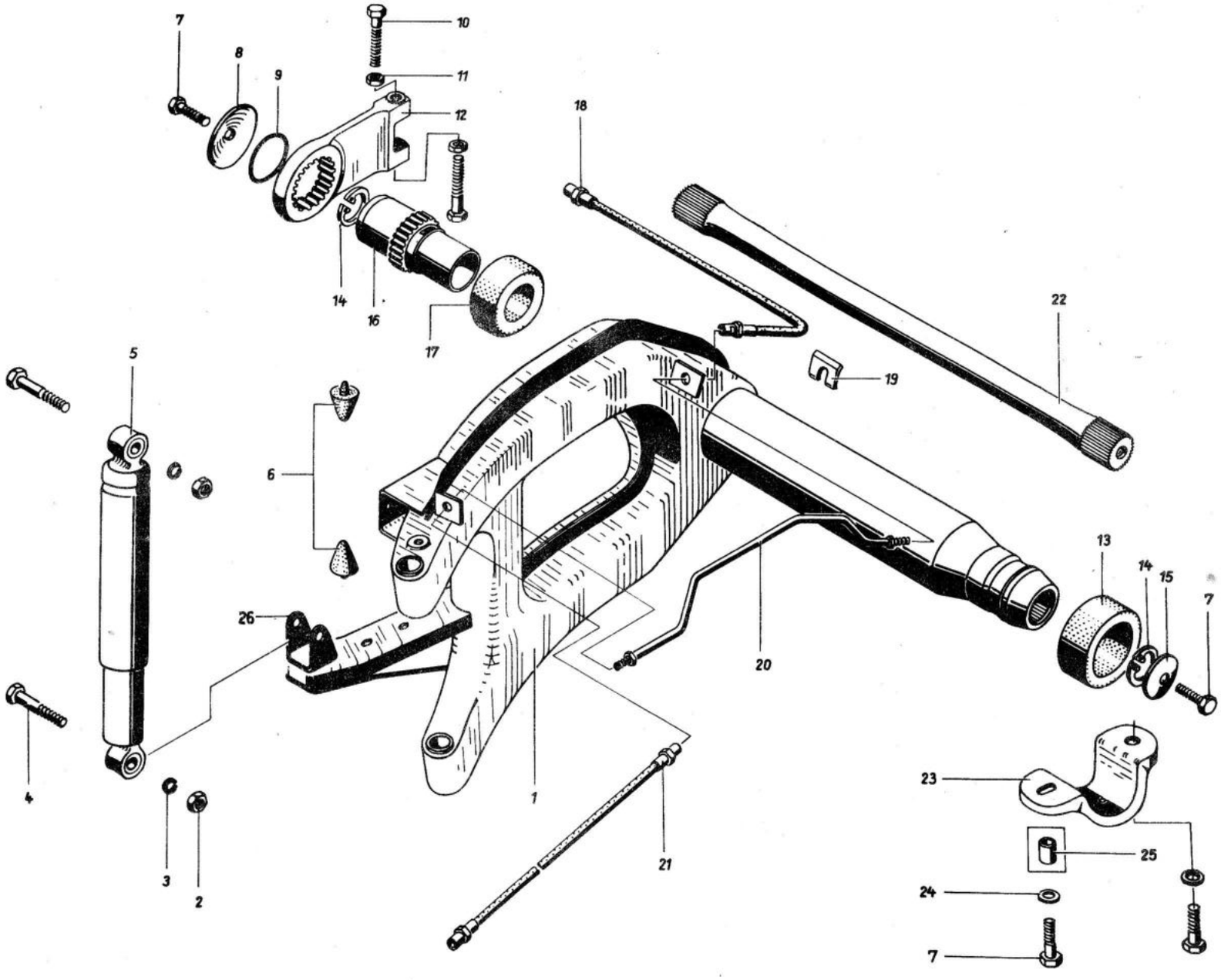
7
8
9
10
11
12
14
16
17
18
22
19
5
6
26
20
13
14
15
7
4
3
2
1
21
23
25
24
7

Bild Nr.	Benennung	Bestell-Nummer		Stückzahl							Bemerkung
		Sach-Nr.	ZAK-Nummer	KA	KM	KB	KK	HP	FR/-	S-	
1	2	3	4	5							6
-	Vorderachse, vollst. links mit Vorderradlagerung und Bremse ohne Spurstangenhebel	04 03740 116	134 29 11 209 004604	1	1	1	1	1	1	1	
-	Vorderachse, vollst. rechts mit Vorderradlagerung und Bremse ohne Spurstangenhebel	04 03739 114	134 29 11 209 005404	1	1	1	1	1	1	1	
1	Tragrohr mit Längslenker, vorn vollst. links	04 03681 104	134 29 11 209 007004	1	1	1	1	1	1	1	
-	Tragrohr mit Längslenker, vorn vollst. rechts	04 03680 103	134 29 11 209 009704	1	1	1	1	1	1	1	
2	Sechskantmutter M 14 x 1,5 TGL 0-934-8 gal Zn c	99 01124 018	135 72 11 301 083103	4	4	4	4	4	4	4	
3	Federring B 14 TGL 7403 gal Zn c	99 00811 702	135 73 42 002 023215	4	4	4	4	4	4	4	
4	Sechskantschraube M 14 x 1,5 x 55 TGL 0-961-10.9 gal Zn c	99 00852 647	135 71 11 300 413061	4	4	4	4	4	4	4	
5	Teleskopstoßdämpfer A3-200-220/50 TGL 8114	18 50608 004	134 29 12 201 041317	2	2	2	2	2	2	2	V/R
-	Teleskopstoßdämpfer A3-200-150/30 TGL 8114	18 51546 005	134 29 12 201 324317	-	-	-	2	-	-	2	V/R
6	Gummipuffer für Federwegbegrenzung	04 03666 000	146 44 60 069 855791	4	4	4	4	4	4	4	
7	Sechskantschraube M 12 x 1,5 x 35 TGL 0-961-10.9 gal Zn c	99 00852 606	135 71 11 204 413336	8	8	8	8	8	8	8	
8	Spannscheibe	04 03654 005	134 29 11 209 190304	2	2	2	2	2	2	2	
9	Gummiring 56 x 2	04 03738 000	146 44 26 169 837091	2	2	2	2	2	2	2	
10	Sechskantschraube M 12 x 1,5 x 60 TGL 0-961-10.9 gal Zn c	99 00852 630	135 71 11 204 413387	4	4	4	4	4	4	4	
11	Sechskantmutter M 12 x 1,5 TGL 0-936-50 gal Zn c	99 00076 996	135 72 12 208 073036	4	4	4	4	4	4	4	

Bild Nr.	Benennung	Bestell-Nummer		Stückzahl							Bemerkung
		Sach-Nr.	ZAK-Nummer	KA	KM	KB	KK	HP	FR/-	S-	
1	2	3	4	5							6
12	Tragrohrhebel	04 03671 014	134 29 11 217 193804	2	2	2	2	2	2	2	
13	Gummilager außen	04 03664 007	146 44 62 157 820345	2	2	2	2	2	2	2	V
14	Sicherungsring 42 TGL 0-472	99 00033 205	135 73 44 008 030271	4	4	4	4	4	4	4	
15	Spannscheibe	04 03675 001	134 29 11 209 195404	2	2	2	2	2	2	2	
16	Tragrohrlager	04 03676 010	134 29 11 217 194604	2	2	2	2	2	2	2	
17	Puffer für Silentbuchse (S 29 - 2 r)	91 32001 148		2	2	2	2	2	2	2	
18	Bremsschlauch, vorn innen EE 250, TGL 39-299	99 00872 804		2	2	2	2	2	2	2	
19	Bremsschlauchhalter 14 TGL 39-299	99 00189 127		4	4	4	4	4	4	4	
20	Bremsleitung, vollst. auf Längslenker vorn links	04 03316 101	134 29 99 204 513804	1	1	1	1	1	1	1	
-	Bremsleitung, vollst. auf Längslenker vorn rechts	04 03314 108	134 29 99 204 514604	1	1	1	1	1	1	1	
21	Bremsschlauch, vorn außen BE 450 TGL 39-299	99 00189 030		2	2	2	2	2	2	2	
22	Drehstabfeder "R" (Ø 33 mm)	14 25015 302		1	1	1	1	1	1	1	
-	Drehstabfeder "L" (Ø 33 mm)	14 25016 303		1	1	1	1	1	1	1	
-	Drehstabfeder "R" (Ø 31,5 mm)(Kennzahl "3")	14 25502 308		-	-	-	1	-	-	1	
-	Drehstabfeder "L" (Ø 31,5 mm)(Kennzahl "3")	14 25503 300		-	-	-	1	-	-	1	

Bild Nr.	Benennung	Bestell-Nummer		Stückzahl							Bemerkung
		Sach-Nr.	ZAK-Nummer	KA	KM	KB	KK	HP	FR/-	S-	
1	2	3	4	5							6
23	Tragrohrlagerdeckel	04 03736 103	134 29 17 205 000304	2	2	2	2	2	2	2	
24	Scheibe 13 TGL 0-125-St gal Zn c	09 00954 066	135 73 11 003 013113	4	4	4	4	4	4	4	
25	Distanzhülse für Tragrohrlagerdeckel (nur für Nachrüstung)	04 03737 008	134 29 17 205 001104	2	2	2	2	2	2	2	
-	Sechskantschraube M 12 x 1,5 x 50 (nur für Nachrüstung) TGL 0-961-8.8 gal Zn c	99 00852 495	135 71 11 204 403357	2	2	2	2	2	2	2	
26	Befestigungsschelle für Stoßdämpferaufhängung	04 03689 103	134 29 99 204 463704	2	2	2	2	2	2	2	

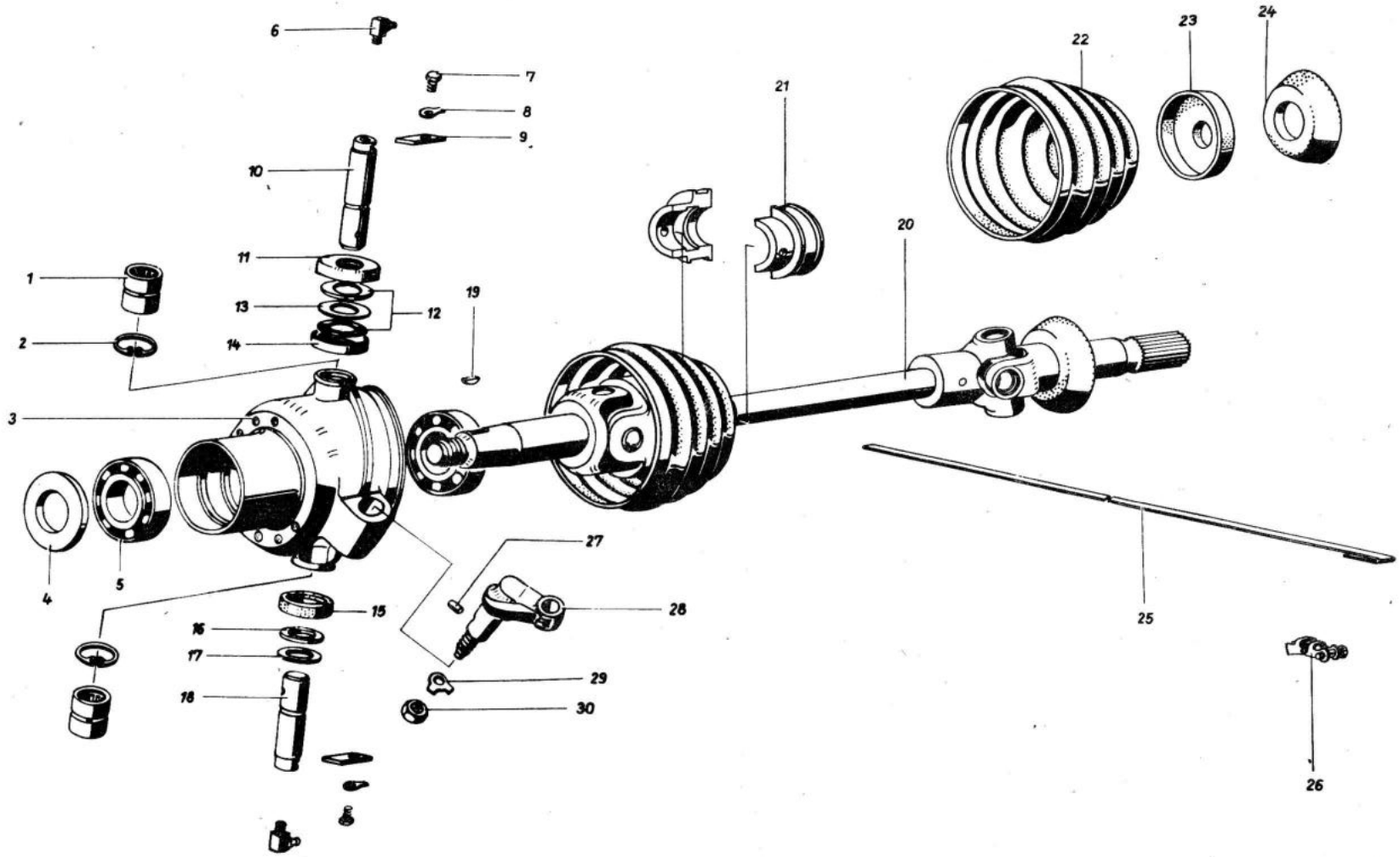
1
2
3
4
5
6
7
8
9
10
11
12
13
14
15
16
17
18
19
20
21
22
23
24
25
26
27
28
29
30

Bild Nr.	Benennung	Bestell-Nummer		Stückzahl							Bemerkung
		Sach-Nr.	ZAK-Nummer	KA	KM	KB	KK	HP	FR/-	S-	
1	2	3	4	5							6
-	Vorderantrieb, vollst. links	04 04050 003	134 29 11 209 197004	1	1	1	1	1	1	1	
-	Vorderantrieb, vollst. rechts	04 04049 001	134 29 11 209 199704	1	1	1	1	1	1	1	
1	Nadellager RNA 6904 TGL 3889 Bl. 3	99 00137 116	135 61 23 203 204008	4	4	4	4	4	4	4	V
2	Sicherungsring 37 TGL 0-472	99 00033 174	135 73 44 008 030239	4	4	4	4	4	4	4	
3	Antriebsgelenkgehäuse, links	04 04029 102	134 29 11 209 270304	1	1	1	1	1	1	1	
4	Antriebsgelenkgehäuse, rechts	04 04030 104	134 29 11 209 271104	1	1	1	1	1	1	1	
4	Druckring	04 04008 001	134 29 11 209 273804	2	2	2	2	2	2	2	
5	Kegelrollenlager 30208 TGL 2993	99 01084 013	135 61 25 401 019005	4	4	4	4	4	4	4	V
6	Kegelschmierkopf C 10 TGL 0-71412	99 00152 068	135 16 11 208 039014	4	4	4	4	4	4	4	
7	Sechskantschraube M 8 x 10 TGL 0-933-8.8 gal Zn c	99 00940 366	135 71 11 204 243656	4	4	4	4	4	4	4	
8	Sicherungsblech 8,4 TGL 0-93-St. gal Zn c	99 00007 236	135 73 41 018 013041	4	4	4	4	4	4	4	
9	Sicherungsplatte	04 04012 006	134 29 99 204 024904	4	4	4	4	4	4	4	
10	Achsschenkelbolzen, oben	04 04010 100	134 29 99 204 515404	2	2	2	2	2	2	2	V
11	Schutzkappe - Oberteil	04 04014 008	134 29 99 204 516 204	2	2	2	2	2	2	2	
12	Ausgleichscheibe mit Schmiernut	04 04037 102	134 29 99 204 517004	4	4	4	4	4	4	4	V
13	Ausgleichscheibe HgW 25,1 x 53 x 3,5	04 04038 007		2	2	2	2	2	2	2	V

Bild Nr.	Benennung	Bestell-Nummer		Stückzahl							Bemerkung
		Sach-Nr.	ZAK-Nummer	KA	KM	KB	KK	HP	FR/-	S-	
1	2	3	4	5							6
14	Schutzkappe - Unterteil	04 04013 007	134 29 99 204 518904	2	2	2	2	2	2	2	
15	Gummiring für unteren Achsschenkelbolzen	04 04020 006		2	2	2	2	2	2	2	
16	Anlaufscheibe	04 04017 107	134 29 99 204 519704	2	2	2	2	2	2	2	
17	Ausgleichscheibe (0,5 mm) nach Bedarf	04 04018 108	134 29 99 204 780304	1	1	1	1	1	1	1	
17	Ausgleichscheibe (0,2 mm) nach Bedarf	04 04019 100	134 29 99 204 781104	1	1	1	1	1	1	1	
18	Achsschenkelbolzen, unten	04 04011 101	134 29 99 204 783804	2	2	2	2	2	2	2	V
19	Scheibenfeder 8 x 11 TGL 9499	99 00139 142	135 73 62 003 170186	2	2	2	2	2	2	2	
20	Doppelgelenkwelle	09 30002 708		2	2	2	2	2	2	2	V/R
21	Gleitbuchsenhälfte	04 04005 007		4	4	4	4	4	4	4	V
22	Gelenkwellenmanschette	04 04003 005		2	2	2	2	2	2	2	
23	Gummikappe für Doppelgelenkwelle	04 04004 006		2	2	2	2	2	2	2	
24	Schleuderscheibe	09 36002 108		2	2	2	2	2	2	2	
~~24~~	~~Gummiring für Gelenkwelle~~	~~04 04006 008~~	~~146 44 43 351 820193~~	~~2~~	~~2~~	~~2~~	~~2~~	~~2~~	~~2~~	~~2~~	
25	Schlauchband C 9 x 1050 TGL 11046 gal Zn 6 c Lieferung in Rollen à 100 mtr.	91 42006 552	139 82 32 029 871564	2	2	2	2	2	2	2	
26	Schlauchspanner B 9 TGL 11046 gal Zn 6 c	99 00520 075	138 82 32 010 516562	2	2	2	2	2	2	2	
27	Zylinderstift 6 h 9 x 8 TGL 0-7	99 01083 012	135 74 31 005 050002	2	2	2	2	2	2	2	

Bild Nr.	Benennung	Bestell-Nummer		Stückzahl							Bemerkung
		Sach-Nr.	ZAK-Nummer	KA	KM	KB	KK	HP	FR/-	S-	
1	2	3	4	5							6
28	Spurstangenhebel	04 04021 111	134 29 11 209 275404	2	2	2	2	2	2	2	
29	Sicherungsblech A 17 TGL 0-463-St. gal Zn c	99 00037 274	135 73 41 018 041091	2	2	2	2	2	2	2	
30	Sechskantmutter M 16 x 1,5 TGL 0-936-06 gal Zn c	99 00076 834	135 72 12 304 081028	2	2	2	2	2	2	2	

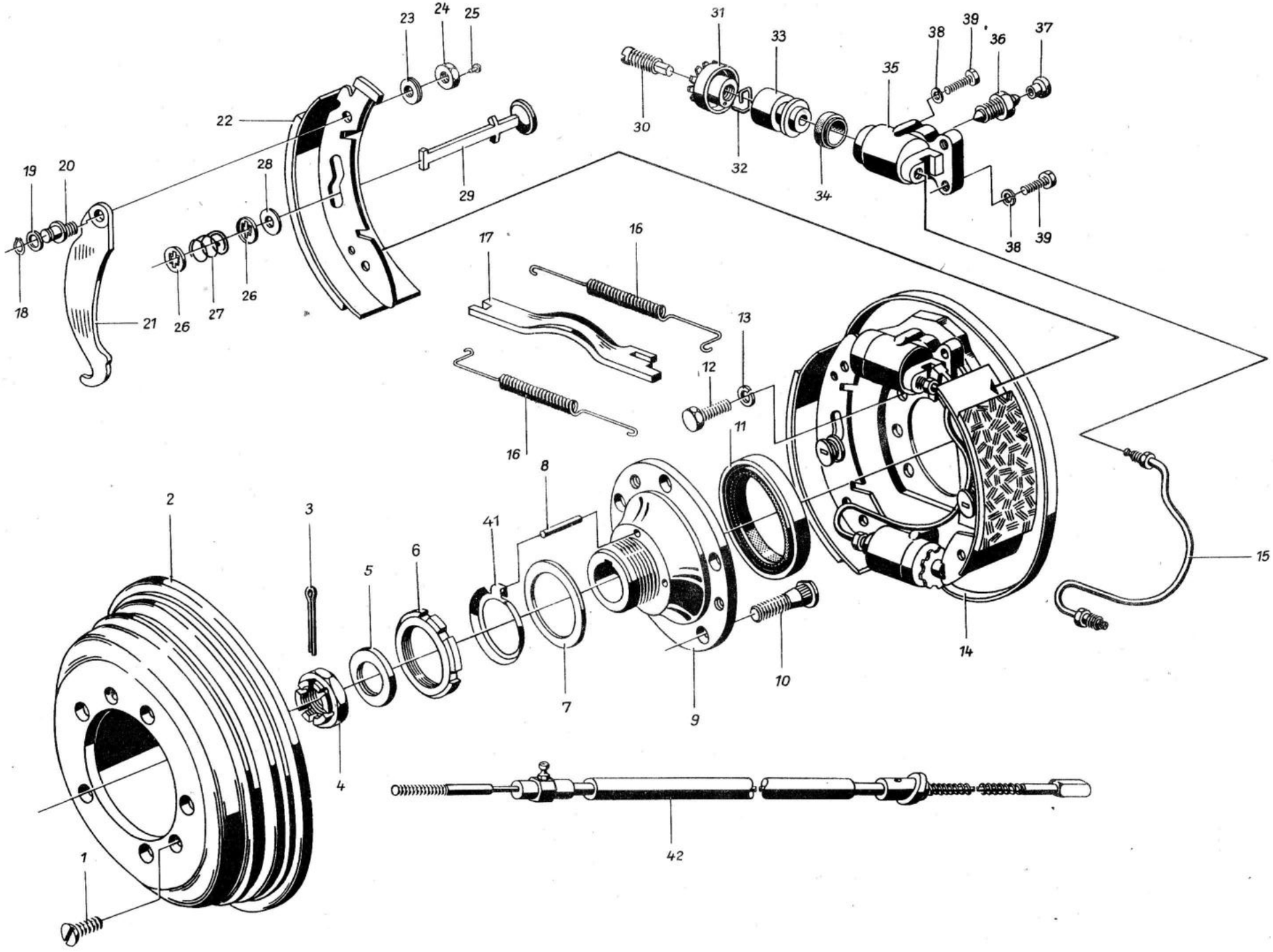
1
2
3
4
5
6
7
8
9
10
11
12
13
14
15
16
16
17
18
19
20
21
22
23
24
25
26
26
27
28
29
30
31
32
33
34
35
36
37
38
38
39
39
41
42

Bild Nr.	Benennung	Bestell-Nummer		Stückzahl							Bemerkung
		Sach-Nr.	ZAK-Nummer	KA	KM	KB	KK	HP	FR/-	S-	
1	2	3	4	5							6
1	Senkschraube BM 8 x 16 TGL 5683-5.8 gal Zn c	99 00968 578	135 71 32 208 143698	4	4	4	4	4	4	4	
2	Bremstrommel	04 04036 101	134 29 11 209 277004	2	2	2	2	2	2	2	V/R
3	Splint 5 x 50 TGL 0-94-St. gal Zn c	99 00953 885	135 73 48 009 013842	2	2	2	2	2	2	2	
4	Kronenmutter M 27 x 1,5 TGL 39-937.06 gal Zn c	99 00079 218		2	2	2	2	2	2	2	
5	Scheibe	04 04007 000	134 29 99 204 784604	2	2	2	2	2	2	2	
6	Nutmutter AM 60 x 1,5 TGL 20149/01 gal Zn c	99 00149 538		2	2	2	2	2	2	2	
7	Lagereinstellring	04 04009 002	134 29 99 204 785404	2	2	2	2	2	2	2	
8	Zylinderstift 6 h 9 x 36 TGL 0-7 gal Zn c	99 01083 648	135 74 31 005 050125	6	6	6	6	6	6	6	
9	Radnabe	04 04024 122	134 29 11 209 278904	2	2	2	2	2	2	2	
10	Radbolzen AM 14 x 1,5 x 41 TGL 22251	99 00581 175		10	10	10	10	10	10	10	
11	Wellendichtring D 90 x 110 x 10 TGL 16454 Wa. 1.098	99 00757 455	146 44 21 566 110941	2	2	2	2	2	2	2	V
12	Sechskantschraube M 10 x 16 TGL 0-933-10.9 gal Zn c	99 01114 430	135 71 11 204 263913	12	12	12	12	12	12	12	
13	Federring B 10 TGL 7403 gal Zn c	99 00811 220	135 73 42 002 023098	12	12	12	12	12	12	12	
14	Radbremse, vollst. vorn links ohne Bremsseilzug (Belag Ferodo AM 14) LR 768	18 40714 008	134 29 14 207 175008	1	1	1	1	1	1	1	
-	Halteblech, vorn links LR 13	18 40258 000	134 29 14 207 061908	1	1	1	1	1	1	1	

Bild Nr.	Benennung	Bestell-Nummer		Stückzahl							Bemerkung
		Sach-Nr.	ZAK-Nummer	KA	KM	KB	KK	HP	FR/-	S-	
1	2	3	4	5							6
-	Halteblech, vorn rechts LR 113	18 40259 001	134 29 14 207 063508	1	1	1	1	1	1	1	
-	Radbremse, vollst. vorn rechts ohne Bremsseilzug (Belag Ferodo AM 14) LR. 868	18 40715 000	134 29 14 207 176908	1	1	1	1	1	1	1	
15	Bremsrohr, vollst. LR 559	18 40308 003	134 29 14 207 085408	2	2	2	2	2	2	2	V
16	Rückzugfeder CR 121 a	18 40427 001		4	4	4	4	4	4	4	V
17	Drucksteg, links CR 124 b	18 40065 113	134 29 14 207 018408	1	1	1	1	1	1	1	
-	Drucksteg, rechts CR 224 b	18 40066 114	134 29 14 207 021308	1	1	1	1	1	1	1	
18	Sicherungsring 10 TGL 0-471	99 00025 020	135 73 44 008 010086	2	2	2	2	2	2	2	
19	Scheibe 10,5 TGL 17774-St gal Zn c	99 00144 726	135 73 11 003 093133	2	2	2	2	2	2	2	
20	Exzenterbolzen LR 527	18 40254 101	134 29 14 207 328908	2	2	2	2	2	2	2	
21	Handbremshebel, links CR 116 a	18 40424 103	134 29 14 207 017608	1	1	1	1	1	1	1	
-	Handbremshebel, rechts CR 216 a	18 40425 104	134 29 14 207 020508	1	1	1	1	1	1	1	
22	Bremsbacke, vollst. mit Belag Ferodo AM 14 LR 372	18 40706 008		2	2	2	2	2	2	2	V/R
23	Tellerfeder A 10 TGL 18399	99 00480 090	135 77 70 007 020065	4	4	4	4	4	4	4	
24	Sechskantmutter M 10 TGL 0-934-6 gal Zn c	99 00571 911	135 72 11 205 063057	2	2	2	2	2	2	2	
25	Halbrundkerbnagel 3 x 6 TGL 0-1476-4.6	99 00093 103	135 73 34 003 010254	2	2	2	2	2	2	2	
26	Federteller BR 347	18 40001 107	134 29 14 207 181408	8	8	8	8	8	8	8	

Bild Nr.	Benennung	Bestell-Nummer		Stückzahl							Bemerkung
		Sach-Nr.	ZAK-Nummer	KA	KM	KB	KK	HP	FR/-	S-	
1	2	3	4	5							6
27	Druckfeder CR 17 a	18 40006 007		4	4	4	4	4	4	4	V
28	Scheibe FR 64	18 40038 006	134 29 14 207 187308	4	4	4	4	4	4	4	
29	Bolzen zur Seitenanlage CR 350	18 40036 100	134 29 14 207 098508	4	4	4	4	4	4	4	
-	Radzylinder, vollst. links mit Entlüftung Ø 31,8 LZ 19 a	18 30275 003	134 29 14 215 216308	1	1	1	1	1	1	1	V/R
-	Radzylinder, vollst. links ohne Entlüftung Ø 31,8 LZ 18 a	18 30274 002	134 29 14 215 215508	1	1	1	1	1	1	1	V/R
-	Radzylinder, vollst. rechts mit Entlüftung Ø 31,8 LZ 39 a	18 30277 005	134 29 14 215 220008	1	1	1	1	1	1	1	V/R
-	Radzylinder, vollst. rechts ohne Entlüftung Ø 31,8 LZ 38 a	18 30276 004	134 29 14 215 219808	1	1	1	1	1	1	1	V/R
30	Druckbolzen LZ 3 a	18 30258 107	134 29 14 215 207508	4	4	4	4	4	4	4	
31	Nachstellkappe LZ 15 b	18 30272 105	134 29 14 215 213908	4	4	4	4	4	4	4	
32	Federklammer LZ 50	18 30287 007		4	4	4	4	4	4	4	
33	Kolben LZ 6 a			4	4	4	4	4	4	4	*
34	Ringmanschette LZ 7	18 30269 005		4	4	4	4	4	4	4	V
35	Gehäuse für Radzylinder, links LZ 5 a			2	2	2	2	2	2	2	* /R
-	Gehäuse für Radzylinder, rechts LZ 25 a			2	2	2	2	2	2	2	* /R
36	Entlüftungsschraube A 2	18 30168 105	134 29 14 231 001008	2	2	2	2	2	2	2	V

Bild Nr.	Benennung	Bestell-Nummer Sach-Nr.	ZAK-Nummer	Stückzahl KA	KM	KB	KK	HP	FR/-	S-	Bemerkung
1	2	3	4	5							6
37	Schutzkappe für Entlüftungsschraube A 66	18 30052 006	145 81 44 101 911001	2	2	2	2	2	2	2	V
-	Verschlußstopfen für Radzylinder LR 314	18 40280 007		4	4	4	4	4	4	4	
38	Federring B 6 TGL 7403 gal Zn c	99 00106 351	135 73 42 002 023063	16	16	16	16	16	16	16	
39	Sechskantschraube M 6 x 14 TGL 0-933-8.8 gal Zn c	99 00649 242	135 71 11 204 243437	8	8	8	8	8	8	8	
40	Sechskantschraube M 6 x 16 TGL 0-933-8.8 gal Zn c	99 00940 157	135 71 11 204 243445	8	8	8	8	8	8	8	
41	Sicherungsblech	04 04043 004	134 29 11 209 279704	2	2	2	2	2	2	2	
42	Bremsseilzug, vollst. links (lang) LR 780	87 40699 000	134 29 89 209 307963	1	1	1	1	1	1	1	V
-	Bremsseilzug, vollst. rechts (lang) LR 880	87 40700 004	134 29 89 209 308763	1	1	1	1	1	1	1	V
~~-~~	~~Bremsseilzug, vollst. links (kurz) LR 556~~	~~18 40306 001~~		~~1~~	~~1~~	~~1~~	~~1~~	~~1~~	~~1~~	~~1~~	~~V~~
~~-~~	~~Bremsseilzug, vollst. rechts (kurz) LR 656~~	~~18 40314 001~~		~~1~~	~~1~~	~~1~~	~~1~~	~~1~~	~~1~~	~~1~~	~~V~~
F 7.4 (22)-	Bremsbacke, vollst. links mit Handbremshebel (Belag Ferodo AM 14) LR. 371	18 40704 006		1	1	1	1	1	1	1	V/R
F 7.4 (22)-	Bremsbacke, vollst. rechts mit Handbremshebel (Belag Ferodo AM 14) LR. 471	18 40705 007		1	1	1	1	1	1	1	V/R

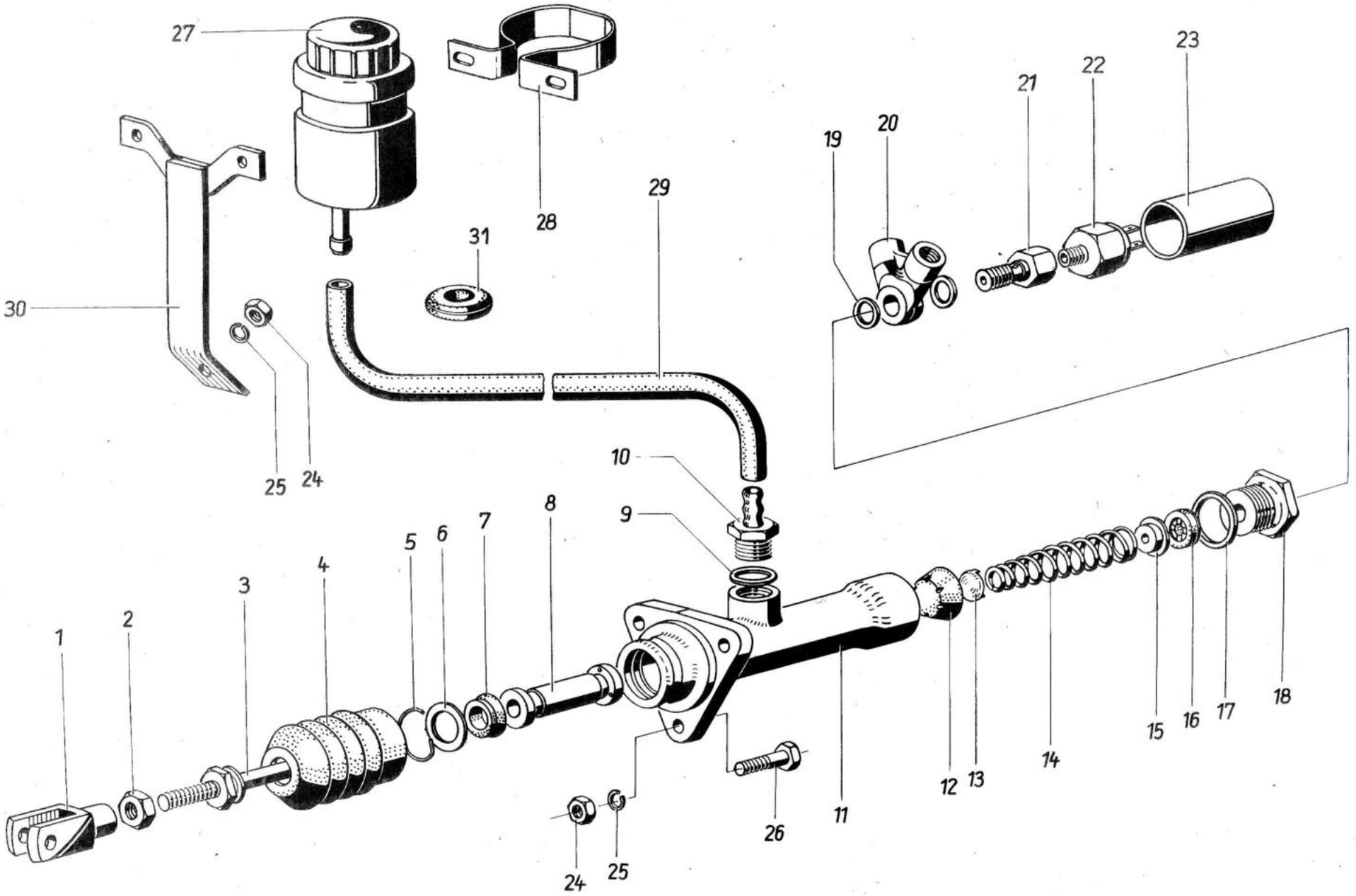
27
28
29
30
31
25
24
19
20
21
22
23
10
9
8
7
6
5
4
3
2
1
11
12
13
14
15
16
17
18
26
24
25

Bild Nr.	Benennung	Bestell-Nummer		Stückzahl							Bemerkung
		Sach-Nr.	ZAK-Nummer	KA	KM	KB	KK	HP	FR/-	S-	
1	2	3	4	5							6
-	Hauptzylinder Ø 22,2 mit Anschlußnippel CH 162	08 30627 001	134 29 14 215 079008	1	1	1	1	1	1	1	V/R
1	Gabelkopf für Bremse	04 03392 008	134 29 99 204 786204	1	1	1	1	1	1	1	
2	Sechskantmutter M 10 TGL 0-934-6 gal Zn c	99 00571 911	135 72 11 205 063057	1	1	1	1	1	1	1	
-	Druckstange, vollst. mit Schutzbalg A ~~236~~ 232	08 302~~54~~ 47 00~~8~~ 7	134 29 14 231 0~~99308~~ 73108	1	1	1	1	1	1	1	
3	Druckstange, ~~vollst~~. DH 49a	08 30685 107	134 29 14 215 375608	1	1	1	1	1	1	1	
4	Schutzbalg PH 30	08 30291 002	146 44 91 257 623309	1	1	1	1	1	1	1	V
5	Sprengring CH 13	08 30595 000	134 29 14 215 057108	1	1	1	1	1	1	1	
6	Scheibe CH 12	08 30594 104	134 29 14 215 056308	1	1	1	1	1	1	1	
7	Ringmanschette für Ø 22,2 CH.106	08 30014 008	146 44 23 916 510152	1	1	1	1	1	1	1	V
8	Kolben für Hz. Ø 22,2 CH 105	08 30605 100	134 29 14 215 068608	1	1	1	1	1	1	1	V
9	Dichtring A 20 x 24 TGL 0-7603-Cu	99 00108 538	135 79 40 002 402420	1	1	1	1	1	1	1	
10	Anschlußnippel A 58	08 30186 106	134 29 14 231 022108	1	1	1	1	1	1	1	
11	Gehäuse für Hz. Ø 22,2 CH 107	08 30608 007	134 29 14 215 070708	1	1	1	1	1	1	1	V/R
12	Manschette für Ø 22,2 CH 111	08 30619 001	134 29 14 215 072308	1	1	1	1	1	1	1	V
13	Federteller f. Druckfeder Hz. Ø 22,2 CH 104	08 30604 108	134 29 14 215 067808	1	1	1	1	1	1	1	
14	Druckfeder CH 103	08 30617 008	135 77 21 029 062447	1	1	1	1	1	1	1	

Bild Nr.	Benennung	Bestell-Nummer		Stückzahl							Bemerkung
		Sach-Nr.	ZAK-Nummer	KA	KM	KB	KK	HP	FR/-	S-	
1	2	3	4	5							6
15	Ventilkörper für Hz. Ø 22,2 CH 115	08 30621 000	134 29 14 215 073108	1	1	1	1	1	1	1	
16	Ventilkappe für Hz. Ø 22,2 CH 116	08 30622 005	134 29 14 215 075808	1	1	1	1	1	1	1	V/R
17	Dichtring A 26 x 31 TGL 0-7603-Cu	99 00108 634	135 79 40 002 403103	1	1	1	1	1	1	1	
18	Verschlußschraube f. Hz. Ø 22,2 CH 108	08 30618 105	134 29 14 215 071508	1	1	1	1	1	1	1	
19	Dichtring A 12 x 15,5 TGL 0-7603-Cu	99 00108 232	135 79 40 002 401511	2	2	2	2	2	2	2	
20	Verteilerringstutzen A 720	08 30175 103	134 29 14 231 080308	1	1	1	1	1	1	1	
21	Hohlschraube A 12	08 30045 110	134 29 14 231 004508	1	1	1	1	1	1	1	
22	Hydraulischer Bremslichtschalter 8640.101		136 65 61 207 900142	1	1	1	1	1	1	1	o
23	Gummikappe für Bremslichtschalter	04 04802 000		1	1	1	1	1	1	1	
24	Sechskantmutter M 8 TGL 0-934-6 gal Zn c	99 00571 880	135 72 11 205 063049	4	4	4	4	4	4	4	
25	Federring B 8 TGL 7403 gal Zn c	99 00811 735	135 73 42 002 023071	4	4	4	4	4	4	4	
26	Sechskantschraube M 8 x 25 TGL 0-933-8.8 gal Zn c	99 00940 421	135 71 11 204 243736	3	3	3	3	3	3	3	
27	Behälter, vollst. mit Halterung und Schlauch, Pos. 28, 29, 30 A 145	08 30215 003	134 29 14 231 063508	1	1	1	1	1	1	1	
28	Halter für Behälter A 114	08 30208 105	134 29 14 231 098508	1	1	1	1	1	1	1	
29	Schlauch A 9 x 2,5 x 650 TGL 10347	99 00517 135	146 42 23 201 00200	1	1	1	1	1	1	1	
30	Befestigungswinkel für Behälter, vollst.	04 03307 004	134 29 99 204 787004	1	1	1	1	1	1	1	

Bild Nr.	Benennung	Bestell-Nummer		Stückzahl							Bemerkung
		Sach-Nr.	ZAK-Nummer	KA	KM	KB	KK	HP	FR/-	S-	
1	2	3	4	5							6
-	Hohlniet A 6 x 0,5 x 6 TGL 0-7340-St. gal Ni	99 00104 245		2	2	2	2	2	2	2	
31	Durchführungstülle	04 04857 006		1	1	1	1	1	1	1	

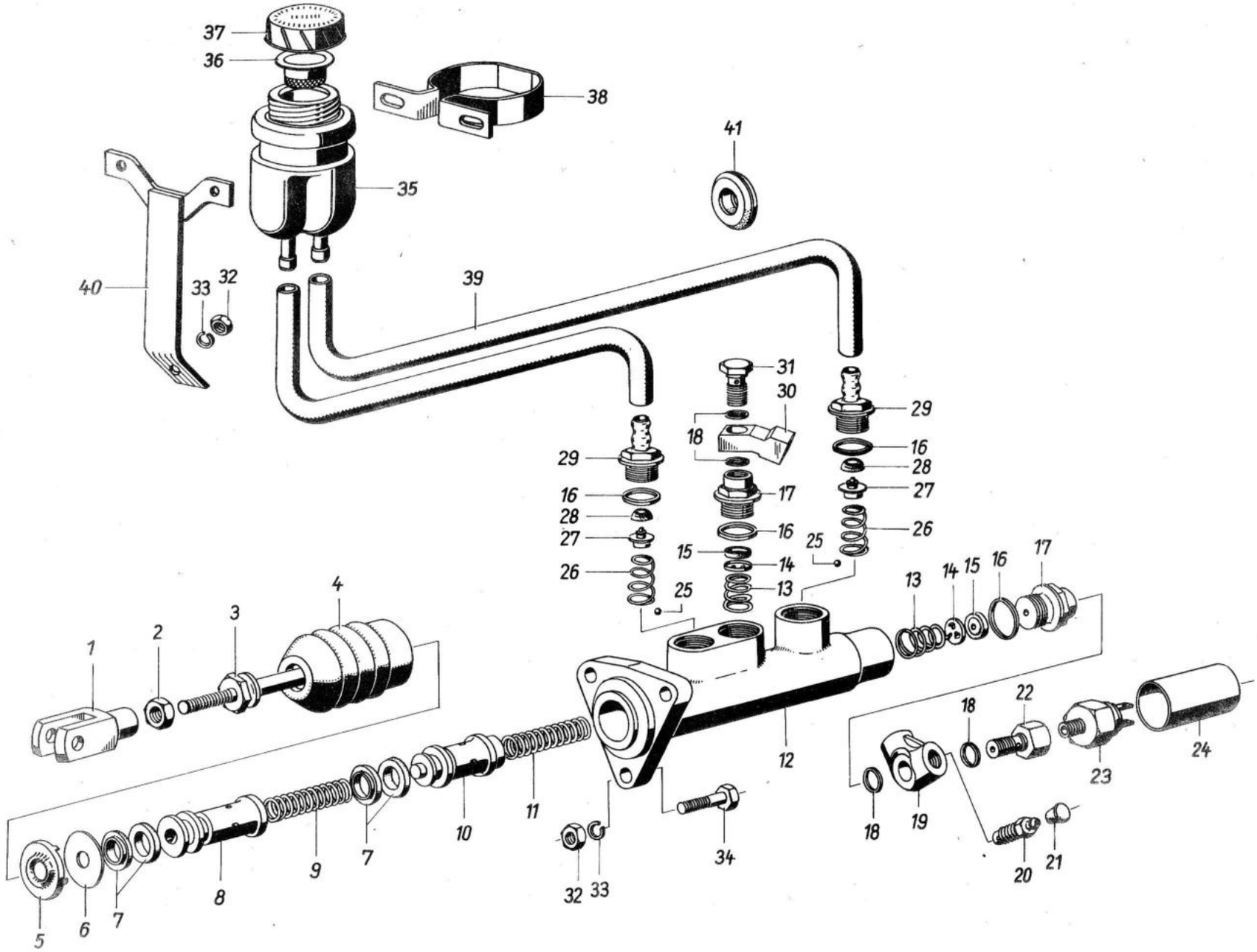
37
36
38
41
35
40
33
32
39
31
30
29
18
16
28
27
17
26
15
14
13
25
1
2
3
4
5
6
7
8
9
10
11
12
34
19
20
21
22
23
24

Bild Nr.	Benennung	Bestell-Nummer		Stückzahl							Bemerkung
		Sach-Nr.	ZAK-Nummer	KA	KM	KB	KK	HP	FR/-	S-	
1	2	3	4	5							6
-	Zweikreishauptzylinder Ø 25 ZG 517 ohne Schutzkappe, Drucktaster und Verteilerring-stutzen	08 31284 308	134 29 14 223 048808	1	1	1	1	1	1	1	*
-	Zweikreishauptzylinder, vollst. Ø 25 ZG 527	08 31499 304		1	1	1	1	1	1	1	R
1	Gabelkopf für Bremse	04 03392 008	134 29 99 204 786204	1	1	1	1	1	1	1	
2	Sechskantmutter M 10 TGL 0-934-6 gal Zn c	99 00571 911	135 72 11 205 063057	1	1	1	1	1	1	1	
-	Druckstange,vollst. mit Schutzbalg A. 334	08 31565 002	134 29 14 231 088908	1	1	1	1	1	1	1	
3	Druckstange,vollst. A. 322	08 31564 106	134 29 14 231 089708	1	1	1	1	1	1	1	
4	Schutzbalg U. 14	08 31567 004	134 29 14 223 035208	1	1	1	1	1	1	1	V
5	Führungskappe UG. 28	08 31249 104	134 29 14 223 039508	1	1	1	1	1	1	1	
6	Dichtscheibe UG. 10	08 31279 005	134 29 14 223 033608	1	1	1	1	1	1	1	
7	Außenlippenring NBA 25 x 15 x 5	91 31423 007	146 44 23 350 014159	4	4	4	4	4	4	4	
8	A-Kolben Ø 25 GA. 36	08 31263 102	134 29 14 223 038708	1	1	1	1	1	1	1	V R
9	Druckfeder A-Kreis, c 2 x 14 x 17,5 TGL 18395	99 01089 460	135 77 21 002 430742	1	1	1	1	1	1	1	
10	Kolben B Ø 25	08 31264 103	134 29 14 223 037908	1	1	1	1	1	1	1	V R
11	Druckfeder, B-Kreis c 2 x 14 x 14,5 TGL 18395	99 00893 751	135 77 21 002 430734	1	1	1	1	1	1	1	V
12	Gehäuse f. Zweikreis-Hauptzylinder ZG 31 Ø 25	08 31260 108	134 29 14 223 036008	1	1	1	1	1	1	1	V R

Bild Nr.	Benennung	Bestell-Nummer		Stückzahl							Bemerkung
		Sach-Nr.	ZAK-Nummer	KA	KM	KB	KK	HP	FR/-	S-	
1	2	3	4	5							6
13	Vordruckfeder S 29	08 31393 007	134 29 14 223 010908	2	2	2	2	2	2	2	V
14	Ventilkörper S 28	08 31532 107	134 29 14 223 032808	2	2	2	2	2	2	2	
15	Ventilkappe BH 18	08 31142 006	134 29 14 215 000208	2	2	2	2	2	2	2	
16	Dichtring S 26	08 31251 008	134 29 14 223 008808	4	4	4	4	4	4	4	
17	Verschlußschraube S 20	08 31390 100	134 29 14 223 012508	2	2	2	2	2	2	2	
18	Dichtring A 12 x 15,5 TGL 0-7603 CU	99 00108 232	135 79 40 002 401511	4	4	4	4	4	4	4	
19	Verteilerrringstutzen M 12 x 1 A 721	08 31535 101	134 29 14 231 085408	1	1	1	1	1	1	1	
20	Entlüftungsschraube A 32 10 x 1 x 26,2 TGL 29985	08 30046 103	134 29 14 231 086208	1	1	1	1	1	1	1	
21	Schutzkappe A 66	08 30052 013	134 29 14 231 087008	1	1	1	1	1	1	1	
22	Hohlschraube A 12 9 B - M 12 x 1 TGL 29985	08 30045 110	134 29 14 231 045508	1	1	1	1	1	1	1	
23	Drucktaster B TGL 23410/05, 8640.8/1	99 00280 018	136 65 61 207 900257	1	1	1	1	1	1	1	o
24	Schutzhülle BH 20	08 30549 003	134 29 14 215 340608	1	1	1	1	1	1	1	
25	Kugel 5 mm II TGL 15515	99 00121 881	135 62 11 019 073001	2	2	2	2	2	2	2	
26	Ventilfeder S 27	08 31246 005	134 29 14 223 004508	2	2	2	2	2	2	2	V
27	Ventilkörper S 24	08 31239 102	134 29 14 223 006108	2	2	2	2	2	2	2	
28	Ausgleichkappe S 25	08 31240 008	134 29 14 223 005308	2	2	2	2	2	2	2	V R

Bild Nr.	Benennung	Bestell-Nummer Sach-Nr.	Bestell-Nummer ZAK-Nummer	Stückzahl KA	KM	KB	KK	HP	FR/-	S-	Bemerkung
1	2	3	4	5							6
29	Anschlußnippel S. 23	08 31245 100	134 29 14 223 009608	2	2	2	2	2	2	2	
30	Ringstutzen M 12 x 1 A 710	08 30190 0076	134 29 14 231 079003	1	1	1	1	1	1	1	
31	Hohlschraube A 4 9 A M 12 x 1 TGL 29985	08 30160 105	134 29 14 231 002908	1	1	1	1	1	1	1	
32	Sechskantmutter M 8 TGL 0-934-6 gal Zn c	99 00571 880	135 72 11 205 063049	4	4	4	4	4	4	4	
33	Federring B 8 TGL 7403 gal Zn c	99 00811 735	135 73 42 002 023071	4	4	4	4	4	4	4	
34	Sechskantschraube M 8 x 25 TGL 0-933-8.8 gal Zn c	99 00940 421	135 71 11 204 243736	3	3	3	3	3	3	3	
-	Behälter vollst. mit Halterung u. Schläuchen A 190	08 30229 005	134 29 14 231 068608	1	1	1	1	1	1	1	
35	Behälter A 117	08 30209 001	134 29 14 231 054708	1	1	1	1	1	1	1	
36	Sieb A 105	08 30043 004	134 29 14 231 045908	1	1	1	1	1	1	1	
37	Deckel, vollst. A 108	08 30041 002	134 29 14 231 047508	1	1	1	1	1	1	1	
38	Halter für Behälter. A 114	08 30208 105	134 29 14 231 052008	1	1	1	1	1	1	1	
39	Schlauch A 9 x 2,5 x 670 TGL 10347	99 00517 143	146 42 23 201 002000	2	2	2	2	2	2	2	
40	Befestigungswinkel für Behälter vollst.	04 03307 004	134 29 99 204 787004	1	1	1	1	1	1	1	
41	Durchführungstülle	04 04857 006		2	2	2	2	2	2	2	

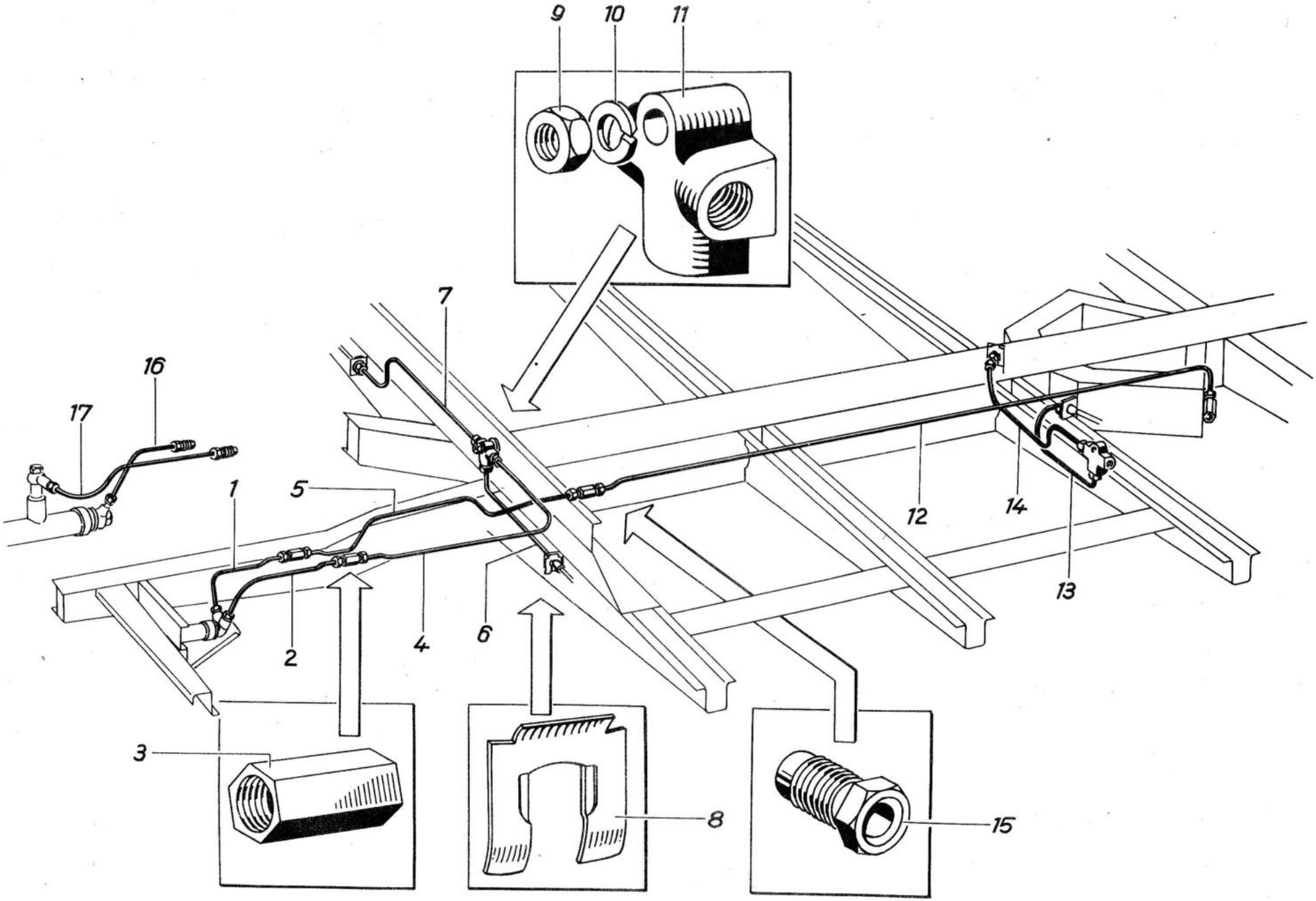
9
10
11
7
16
17
1
5
12
14
13
2
4
6
3
8
15

Bild Nr.	Benennung	Bestell-Nummer		Stückzahl							Bemerkung
		Sach-Nr.	ZAK-Nummer	KA	KM	KB	KK	HP	FR/-	S-	
1	2	3	4	5							6
1	Bremsleitung, vollst. vom Hauptzylinder zum Rohrverbindungsstutzen, vorn innen	04 03310 104	134 29 99 204 788904	1	1	1	1	1	1	1	
2	Bremsleitung, vollst. vom Hauptzylinder zum Rohrverbindungsstutzen, vorn außen	04 03312 106	134 29 99 204 789704	1	1	1	1	1	1	1	
3	Rohrverbindungsstutzen M 12 x 1 TGL 29985/06	99 01036 055		4	4	4	4	4	4	4	
4	Bremsleitung, vollst. - Rohrverbindungsstutzen, vorn zum Verteiler vorn	04 03325 102	134 29 99 204 860304	1	1	1	1	-	-	1	
-	Bremsleitung, vollst. - Rohrverbindungsstutzen, vorn zum Verteiler vorn	04 03342 103	134 29 99 204 861104	-	-	-	-	1	1	1	
5	Bremsleitung, vollst. - vorderer zum mittleren Verbindungsstutzen	04 03332 101	134 29 99 204 863804	1	1	1	1	1	1	1	
6	Bremsleitung, vollst. - Verteiler zum Ausleger, links vorn	04 03329 106	134 29 99 204 864604	1	1	1	1	-	-	1	
-	Bremsleitung, vollst. - Verteiler zum Ausleger, links vorn	04 03346 107	134 29 99 204 865404	-	-	-	-	1	1	1	
7	Bremsleitung, vollst. - Verteiler zum Ausleger, rechts vorn	04 03327 104	134 29 99 204 866204	1	1	1	1	-	-	1	
-	Bremsleitung, vollst. - Verteiler zum Ausleger, rechts vorn	04 03344 105	134 29 99 204 867004	-	-	-	-	1	1	1	
8	Bremsschlauchhalter 14 TGL 39-299	99 00189 127		4	4	4	4	4	4	4	
9	Sechskantmutter M 8 TGL 0-934-6 gal Zn c	99 00571 880	135 72 11 205 063049	2	2	2	2	2	2	2	
10	Federring B 8 TGL 7403 gal Zn c	99 00811 735	135 72 42 002 023071	2	2	2	2	2	2	2	
11	Verteiler M 12 x 1 TGL 29985/07	99 01036 047		2	2	2	2	2	2	2	

Bild Nr.	Benennung	Bestell-Nummer		Stückzahl							Bemerkung
		Sach-Nr.	ZAK-Nummer	KA	KM	KB	KK	HP	FR/-	S-	
1	2	3	4	5							6
12	Bremsleitung, vollst. - mittlerer zum hinteren Rohrverbindungsstutzen	04 03373 101	134 29 99 204 868904	1	1	1	1	1	1	1	
13	Bremsleitung, vollst. - Verteiler zum Ausleger links hinten	04 03377 105	134 29 99 204 869704	1	1	1	1	1	1	1	
14	Bremsleitung, vollst. - Verteiler zum Ausleger, rechts hinten	04 03375 103	134 29 99 204 940304	1	1	1	1	1	1	1	
15	Oberwurfschraube M 12 x 1 TGL 29985/04 (je Bremsleitung, vollst. - nach Bedarf)	99 01036 063		2	2	2	2	2	2	2	
16	Bremsleitung, vollst. vom Zweikreishauptzylinder zum Rohrverbindungsstutzen, vorn innen	04 03393 105	134 29 99 204 941104	1	1	1	1	1	1	1	
17	Bremsleitung, vollst. vom Zweikreishauptzylinder zum Rohrverbindungsstutzen, vorn außen	04 03395 107	134 29 99 204 943804	1	1	1	1	1	1	1	

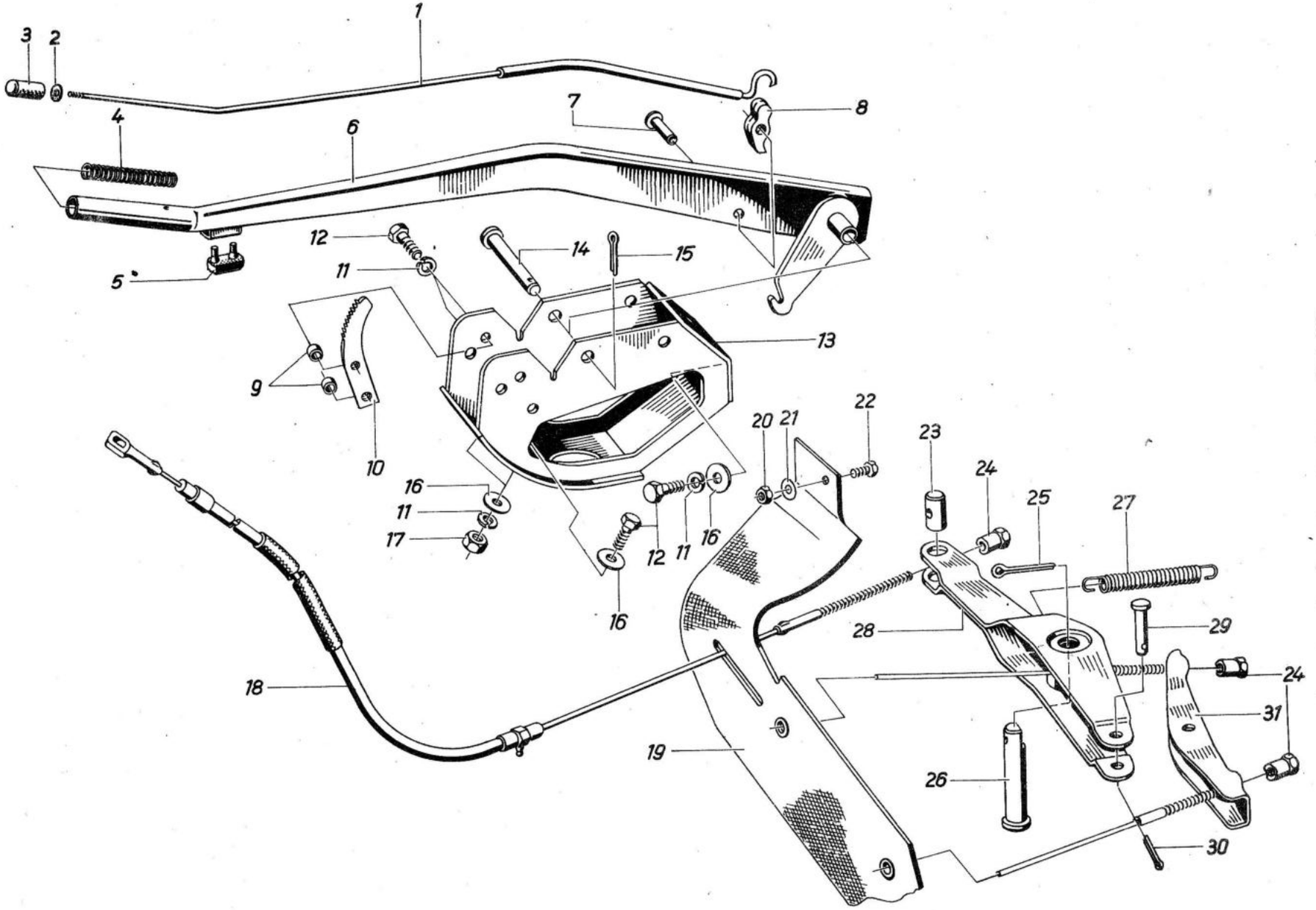
1
2
3
4
5
6
7
8
9
10
11
12
13
14
15
16
17
18
19
20
21
22
23
24
25
26
27
28
29
30
31

Bild Nr.	Benennung	Bestell-Nummer		Stückzahl							Bemerkung
		Sach-Nr.	ZAK-Nummer	KA	KM	KB	KK	HP	FR/-	S-	
1	2	3	4	5							6
-	Handbremshebel, vollst.	04 03563 010	134 29 99 204 944604	1	1	1	1	1	1	1	
1	Druckstange, vollst.	04 03564 003	134 29 99 204 450604	1	1	1	1	1	1	1	
2	Gummischeibe	04 03567 006		1	1	1	1	1	1	1	
3	Druckknopf	04 03555 010		1	1	1	1	1	1	1	
4	Druckfeder C1,4 x 14,4 x 21,5 x 110 B	04 03554 001		1	1	1	1	1	1	1	
5	Puffer	53 06009 105		1	1	1	1	1	1	1	
6	Handbremshebel			1	1	1	1	1	1	1	*
7	Niet B 8 x 20 TGL 0-7338 St Mu-8	99 00166 073	135 74 11 004 300454	1	1	1	1	1	1	1	
8	Klinke	04 03568 007	134 29 99 204 945404	1	1	1	1	1	1	1	
-	Handbremsbock mit Zahnsegment, vollst.	04 03584 007	134 29 99 204 946204	1	1	1	1	1	1	1	
9	Distanzhülse	04 03515 003	134 29 99 204 947004	2	2	2	2	2	2	2	
10	Zahnsegment	04 03557 004	134 29 99 204 948904	1	1	1	1	1	1	1	
11	Federring B 8 TGL 7403 gal Zn c	99 00811 735	135 73 42 002 023071	5	5	5	5	5	5	5	
12	Sechskantschraube M 8 x 20 TGL 0-933-8:8 gal Zn c	99 00144 701	135 71 11 204 243701	5	5	5	5	5	5	5	
13	Handbremsbock, vollst.			1	1	1	1	1	1	1	*
14	Bolzen 12 h 11 x 55 x 49 TGL 18010 gal Zn c	99 00934 996		1	1	1	1	1	1	1	

Bild Nr.	Benennung	Bestell-Nummer		Stückzahl							Bemerkung
		Sach-Nr.	ZAK-Nummer	KA	KM	KB	KK	HP	FR/-	S-	
1	2	3	4	5							6
15	Splint 4 x 20 TGL 0-94-St. gal Zn c	99 00953 877	135 73 48 009 013658	1	1	1	1	1	1	1	
16	Scheibe 8,4 TGL 0-9021-St. gal Zn c	99 00134 371	135 73 11 003 143065	5	5	5	5	5	5	5	
17	Sechskantmutter M 8 TGL 0-934-6 gal Zn c	99 00571 880	135 72 11 205 063049	2	2	2	2	2	2	2	
18	Handbremsseil, kurz	04 03576 007		1	1	1	1	1	1	1	
19	Abdeckung f. Handbremse	04 03587 001		1	1	1	1	1	1	1	
20	Sechskantmutter M 6 TGL 0-934-6 gal Zn c	99 00571 856	135 72 11 205 063030	1	1	1	1	1	1	1	
21	Scheibe 6,4 TGL 0-9021-St. gal Zn c	99 00134 363	135 73 11 003 143057	1	1	1	1	1	1	1	
22	Sechskantschraube M 6 x 12 TGL 0-933-4.8 gal Zn c	99 00941 568	135 71 11 204 323437	1	1	1	1	1	1	1	
23	Bolzen	04 03502 007	134 29 99 204 949704	1	1	1	1	1	1	1	
24	Einstellmutter	04 03503 008	134 29 99 204 377304	1	1	1	1	1	1	1	
25	Splint 5 x 50 TGL 0-94 St. gal Zn	99 00953 885	135 73 48 009 013842	1	1	1	1	1	1	1	
26	Bolzen	04 03578 000	134 29 99 204 012604	1	1	1	1	1	1	1	
27	Zugfeder	04 03202 004		1	1	1	1	1	1	1	
-	Handbremsausgleich, vollst.	04 03577 008	134 29 99 204 013404	1	1	1	1	1	1	1	
28	Umlenkhebel, vollst.	04 03580 003	134 29 99 204 014204	1	1	1	1	1	1	1	
29	Bolzen 10 h 11 x 40 x 34 TGL 18010 gal Zn c	99 01101 200		1	1	1	1	1	1	1	

Bild Nr.	Benennung	Bestell-Nummer		Stückzahl							Bemerkung
		Sach-Nr.	ZAK-Nummer	KA	KM	KB	KK	HP	FR/-	S-	
1	2*	3	4	5							6
30	Splint 3,2 x 16 TGL 0-94-St. gal Zn	99 00953 844	135 73 48 009 013527	1	1	1	1	1	1	1	
31	Waagebalken	53 01600 500		1	1	1	1	1	1	1	

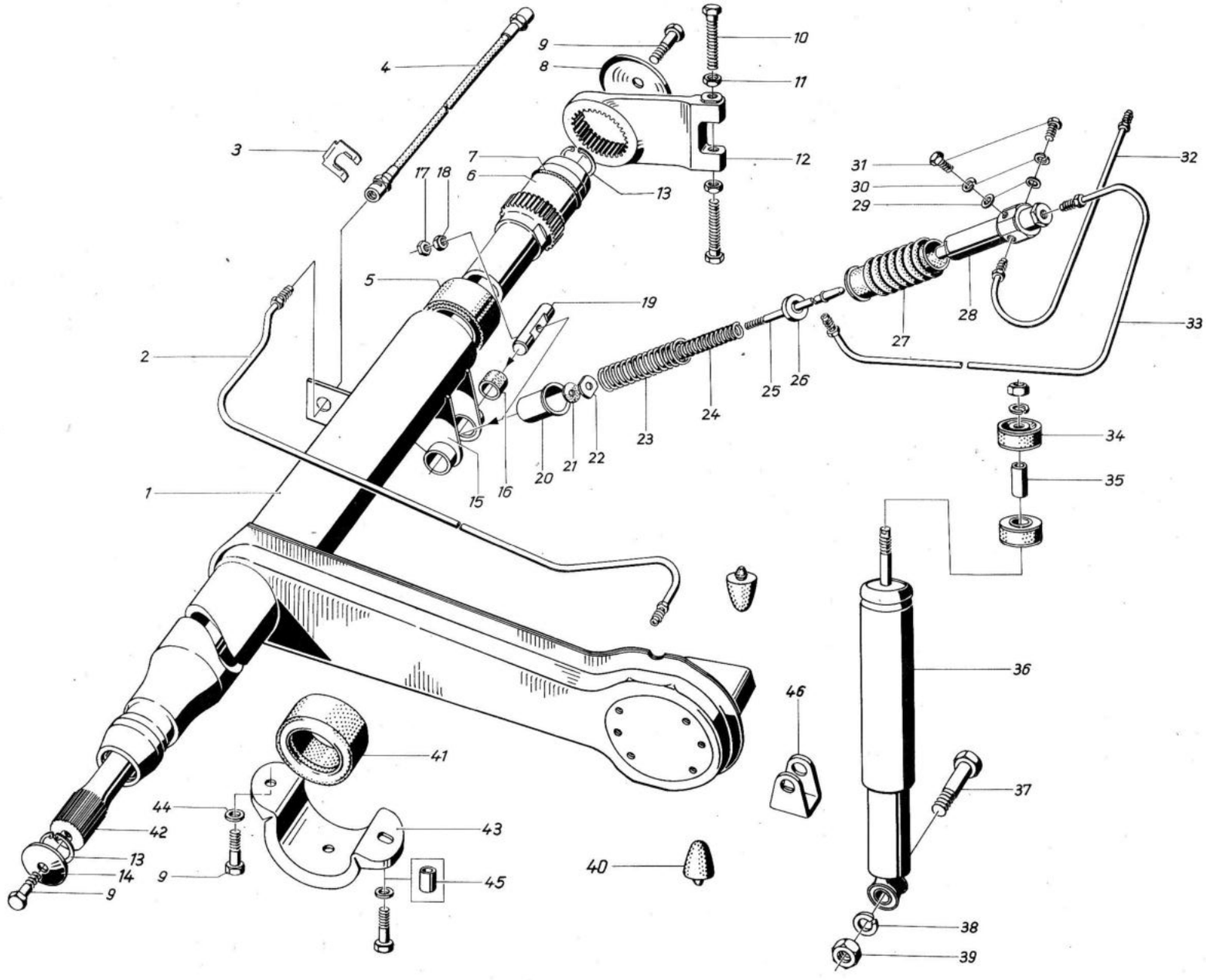
1
2
3
4
5
6
7
8
9
10
11
12
13
14
15
16
17
18
19
20
21
22
23
24
25
26
27
28
29
30
31
32
33
34
35
36
37
38
39
40
41
42
43
44
45
46

Bild Nr.	Benennung	Bestell-Nummer		Stückzahl							Bemerkung
		Sach-Nr.	ZAK-Nummer	KA	KM	KB	KK	HP	FR/-	S-	
1	2	3	4	5							6
-	Hinterachse, vormontiert links mit Hinterradlagerung u. Bremse;ohne Drehstab u. LAD	04 03907 202	134 29 11 209 357004	1	1	1	1	1	1	1	
-	Hinterachse, vormontiert rechts mit Hinterradlagerung u. Bremse; ohne Drehstab u. LAD	04 03906 201	134 29 11 209 358904	1	1	1	1	1	1	1	
1	Tragrohr mit Längslenker hinten links vollst.	04 03860 115	134 29 11 209 431104	1	1	1	1	1	1	1	
-	Tragrohr mit Längslenker hinten rechts vollst.	04 03859 105	134 29 11 209 433804	1	1	1	1	1	1	1	
2	Bremsleitung, vollst. auf Längslenker, hinten links	04 03320 106	134 29 99 204 015004	1	1	1	1	1	1	1	
-	Bremsleitung, vollst. auf Längslenker, hinten rechts	04 03318 103	134 29 99 204 016904	1	1	1	1	1	1	1	
3	Bremsschlauchhalter 14 TGL 39-299	99 00189 127		2	2	2	2	2	2	2	
4	Bremsschlauch EE. 150 TGL 39-299	99 00189 096		2	2	2	2	2	2	2	
5	Puffer für Silentbuchse (s 29-2 r)	91 32 001 148		2	2	2	2	2	2	2	
6	Tragrohrlager	04 03676 010	134 29 11 209 194604	2	2	2	2	2	2	2	
7	Gummiring	04 03738 000		2	2	2	2	2	2	2	
8	Spannscheibe	04 03654 005	134 29 11 209 190304	2	2	2	2	2	2	2	
9	Sechskantschraube M 12 x 1,5 x 35 TGL 0-961-10.9 gal Zn c	99 00852 606	135 71 11 204 413336	8	8	8	8	8	8	8	
10	Sechskantschraube M 12 x 1,5 x 60 TGL 0-961-10.9 gal Zn c	99 00852 630	135 71 11 204 413387	4	4	4	4	4	4	4	

Bild Nr.	Benennung	Bestell-Nummer		Stückzahl							Bemerkung
		Sach-Nr.	ZAK-Nummer	KA	KM	KB	KK	HP	FR/-	S-	
1	2	3	4	5							6
11	Sechskantmutter M 12 x 1,5 TGL 0-936-04 gal Zn c	99 00076 996	135 72 12 208 073036	4	4	4	4	4	4	4	
12	Tragrohrhebel	04 03671 014	134 29 11 217 193804	2	2	2	2	2	2	2	
13	Sicherungsring 42 TGL 0-472	99 00033 205	135 73 44 008 030271	4	4	4	4	4	4	4	
14	Spannscheibe	04 03675 001	134 29 11 209 195404	2	2	2	2	2	2	2	
15	Lagerkappe, vollst.	04 03896 101	134 29 11 209 519704	1	1	1	1	1	1	1	
16	Buchse	04 03912 007		2	2	2	2	2	2	2	
17	Sechskantmutter AM 8 TGL 0-439-04 gal Zn c	99 00031 654	135 72 12 208 023047	1	1	1	1	1	1	1	
18	Sechskantmutter M 8 TGL 0-934-6 gal Zn c	99 00571 880	135 72 11 205 063049	1	1	1	1	1	1	1	
19	Bolzen	04 03383 007	134 29 99 204 017704	1	1	1	1	1	1	1	
20	Kappe LA 56	18 31040 106	134 29 14 258 052008	1	1	1	1	1	1	1	
21	Dichtung CA 5	18 31039 008		1	1	1	1	1	1	1	V
22	Scheibe LA 4	18 31038 103	134 29 14 258 048308	1	1	1	1	1	1	1	
23	Druckfeder C 4 x 28 x 11,5 TGL 18395 lack.	99 00380 833	135 77 21 010 460482	1	1	1	1	1	1	1	
24	Druckfeder LA 23	18 31041 002		1	1	1	1	1	1	1	
25	Druckstange CA 41	18 31036 101	134 29 14 258 010908	1	1	1	1	1	1	1	
26	Federteller CA 42	18 31047 102	134 29 14 258 011708	1	1	1	1	1	1	1	

Bild Nr.	Benennung	Bestell-Nummer		Stückzahl							Bemerkung
		Sach-Nr.	ZAK-Nummer	KA	KM	KB	KK	HP	FR/-	S-	
1	2	3	4	5							6
27	Schutzbalg LA 15	18 31042 003		1	1	1	1	1	1	1	V
28	Druckbegrenzer, vollst. (LAD) lastabhängig regelbar LD 75	18 31047 008	134 29 14 258 061908	1	1	-	1	1	1	1	
-	Druckbegrenzer, vollst. (LAD) lastabhängig regelbar LD 80	18 31228 004	134 29 14 258 065108	-	-	1	-	-	-	-	
29	Scheibe 8,4 TGL 0-125-St. gal Zn c	99 00954 391	135 73 11 003 130092	2	2	2	2	2	2	2	
30	Federring B8 TGL 7403 gal Zn c	99 00811 735	135 73 42 002 023071	2	2	2 2	2	2	2	2	
31	Sechskantschraube M 8 x 14 TGL 0-933-8.8 gal Zn c	99 00940 382	135 71 11 204 243672	2	2	2	2	2	2	2	
32	Bremsleitung	04 03379 107	134 29 99 204 018504	1	1	1	1	1	1	1	
33	Bremsleitung, vollst. vom LAD zum hinteren Verteiler	04 03381 118	134 29 99 204 019304	1	1	1	1	1	1	1	
34	Elastische Aufhängung für Stoßdämpfer	04 03853 003	134 29 99 204 281804	4	4	4	4	-	-	4/-	
35	Distanzhülse	04 03856 102	134 29 11 209 434604	2	2	2	2	-	-	2/-	
36	Teleskopstoßdämpfer B 3-200-200/50 TGL 8114	18 50612 000	134 20 12 201 047217	2	2	-	-	-	-	2	V/R
-	Teleskopstoßdämpfer B 8-200-150/50 TGL 8114	18 50613 001	134 29 12 201 045617	-	-	2	2	-	-	R	
-	Teleskopstoßdämpfer B 3-200-90/30 TGL 8114	18 51547 006	134 29 12 201 325117	-	-	-	2	-	-	2	
-	Telekopstoßdämpfer A 3-200-220/50 TGL 8114	18 50608 004	134 29 12 201 041317	-	-	-	-	2	2	2	
37	Sechskantschraube M 14 x 1,5 x 55 TGL 0-961-10.9 gal Zn c	99 00852 647	135 71 11 300	2	2	2	2	4	4	2/4	

Bild Nr.	Benennung	Bestell-Nummer		Stückzahl							Bemerkung
		Sach-Nr.	ZAK-Nummer	KA	KM	KB	KK	HP	FR/-	S-	
1	2	3	4	5							6
38	Federring B 14 TGL 7403 gal Zn c	99 00811 702	135 73 42 002 023215	2	2	2	2	4	4	2/4	
39	Sechskantmutter M 14 x 1,5 TGL 0-934-8 gal Zn c	99 01124 018	135 72 11 301 083103	2	2	2	2	4	4	2/4	
40	Gummipuffer für Federwegbegrenzung	04 03666 000		4	4	4	4	4	4	4	
41	Gummilager, außen	04 03664 007	146 44 62 157 820345	2	2	2	2	2	2	2	
42	Drehstabfeder "L" (Ø 33 mm)	14 25016 303		1	1	-	-	-	-	1	
-	Drehstabfeder "R" (Ø 33 mm)	14 25015 302		1	1	-	-	-	-	1	
-	Drehstabfeder "L" (Ø 30 mm)(Kennzahl "2")	14 25012 308		-	-	1	-	-	-	1	
-	Drehstabfeder "R" (Ø 30 mm)(Kennzahl "2")	14 25011 307		-	-	1	-	-	-	1	
-	Drehstabfeder "L" (Ø 28,5mm)(Kennzahl "4")	14 25505 302		-	-	-	1	-	-	1	
-	Drehstabfeder "R" (Ø 28,5mm)(Kennzahl "4")	14 25504 301		-	-	-	1	-	-	1	
-	Drehstabfeder "L" (Ø 34,5mm)(Kennzahl "1")	14 25014 301		-	-	-	-	1	1	1	
-	Drehstabfeder "R" (Ø 34,5mm)(Kennzahl "1")	14 25013 300		-	-	-	-	1	1	1	
-	Drehstabfeder "R" (Ø 31,5mm)(Kennzahl "3")	14 25502 308		-	-	-	-	-	-	1	
-	Drehstabfeder "L" (Ø 31,5mm)(Kennzahl "3")	14 25503 300		-	-	-	-	-	-	1	
43	Tragrohrlagerdeckel	04 03736 103	134 29 17 205 000304	2	2	2	2	2	2	2	
44	Scheibe 13 TGL 0-125-St gal Zn c nur für Nachrüstung	99 00954 066	135 73 11 003 013113	4	4	4	4	4	4	4	

Bild Nr.	Benennung	Bestell-Nummer		Stückzahl							Bemerkung
		Sach-Nr.	ZAK-Nummer	KA	KM	KB	KK	HP	FR/-	S-	
1	2	3	4	5							6
45	Distanzhülse für Tragrohrlagerdeckel	04 03737 008	134 29 17 205 001104	2	2	2	2	2	2	2	
-	Sechskantschraube M 12 x 1,5 x 50 TGL 0-961-8.8 gal Zn c	99 00852 495	135 71 11 204 403357	2	2	2	2	2	2	2	
46	Befestigungsschelle f. Stoßdämpferaufhängung	04 03689 103	134 29 99 204 463704	2	2	2	2	2	2	2	

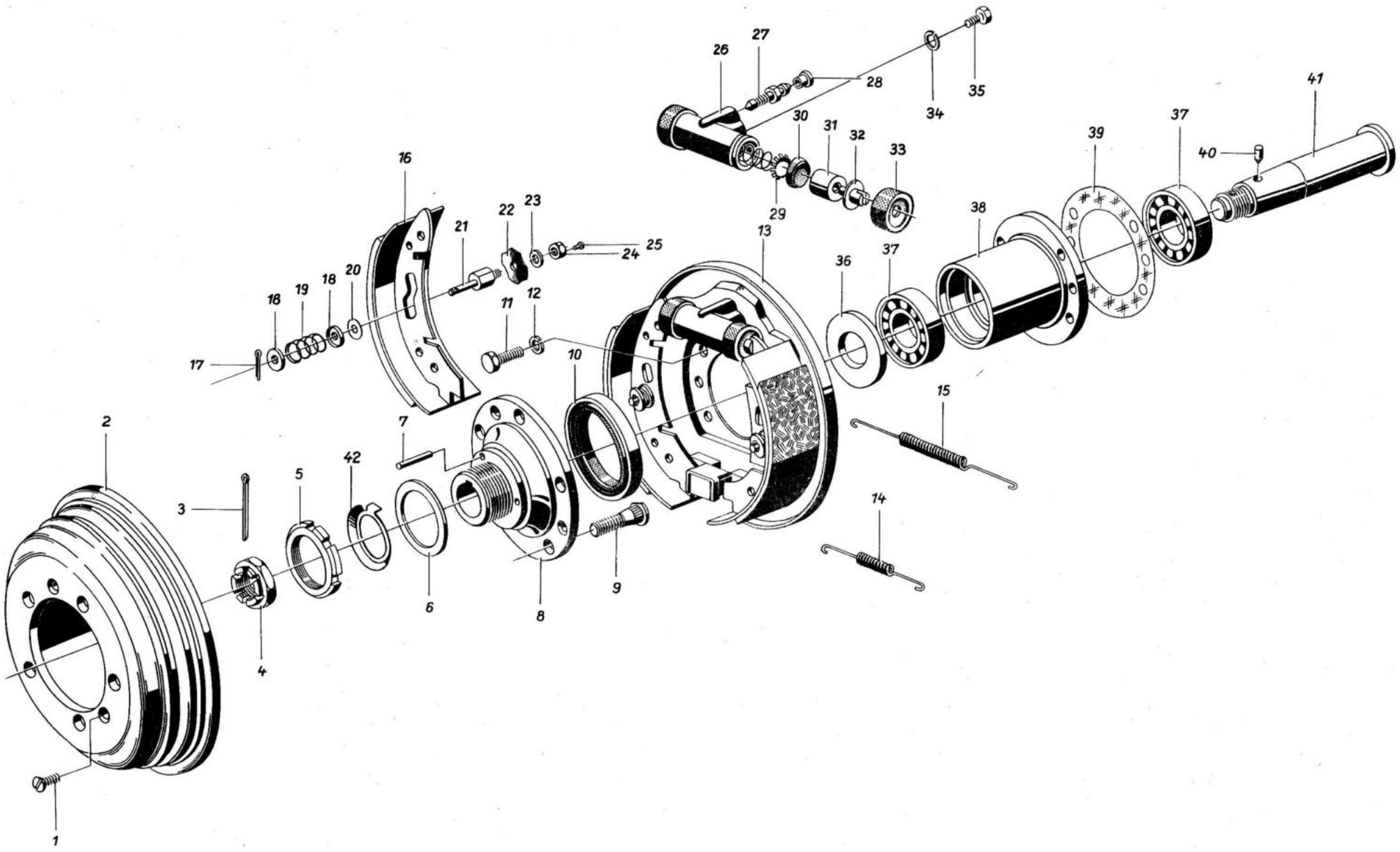
1
2
3
4
5
6
7
8
9
10
11
12
13
14
15
16
17
18
19
18
20
21
22
23
24
25
26
27
28
29
30
31
32
33
34
35
36
37
38
39
37
40
41
42

Bild Nr.	Benennung	Bestell-Nummer		Stückzahl							Bemerkung
		Sach-Nr.	ZAK-Nummer	KA	KM	KB	KK	HP	FR/-	S-	
1	2	3	4	5							6
1	Senkschraube BM 8 x 16 TGL 5683-5.8 gal Zn c	99 00968 578	135 71 32 208 123698	4	4	4	4	4	4	4	
2	Bremstrommel	04 04036 101	134 29 11 209 277004	2	2	2	2	2	2	2	V/R
3	Splint 5 x 50 TGL 0-94-St gal Zn c	99 00953 885	135 73 48 009 013842	2	2	2	2	2	2	2	
4	Kronenmutter M 27 x 1,5 TGL 39-937-06 gal Zn c	99 00079 218		2	2	2	2	2	2	2	
5	Nutmutter AM 55 x 1,5 TGL 20149/01 gal Zn c	99 00149 554	135 72 35 004	2	2	2	2	2	2	2	
6	Lagereinstellring	04 04152 000	134 29 11 209 436204	2	2	2	2	2	2	2	
7	Zylinderstift 6 h 9 x 32 TGL 0-7 gal Zn c	99 00000 334	135 74 31 005 050117	6	6	6	6	6	6	6	
8	Radnabe	04 04158 127	134 29 11 209 437004	2	2	2	2	2	2	2	
9	Radbolzen AM 14 x 1,5 x 41 TGL 22251 gal Zn c	99 00581 175		10	10	10	10	10	10	10	
10	Wellendichtring D 85 x 105 x 10 TGL 16454	99 00757 447	146 44 21 566 105835	2	2	2	2	2	2	2	V
11	Sechskantschraube M 10 x 25 TGL 0-933-10.9 gal Zn c	99 01114 447	135 71 11 204 263964	12	12	12	12	12	12	12	
12	Federring B 10 TGL 7403 gal Zn c	99 00811 220	135 73 42 002 023098	12	12	12	12	12	12	12	
13	Radbremse, vollst. LR 253	18 40272 007	134 29 14 207 156608	2	2	2	2	2	2	2	
-	Halteblech, vollst. RE+LI LR 243			2	2	2	2	2	2	2	*
14	Rückzugfeder kurz CR 122	18 40068 003		2	2	2	2	2	2	2	V

Bild Nr.	Benennung		Bestell-Nummer Sach-Nr.	Bestell-Nummer ZAK-Nummer	Stückzahl KA	KM	KB	KK	HP	FR/-	S-	Bemerkung
1	2		3	4	5							6
15	Rückzugfeder lang	CR 15	18 40411 002		2	2	2	2	2	2	2	V
16	Bremsbacke, vollst.	LR 249	18 41003 003	134 29 14 207 220008	4	4	4	4	4	4	4	V/R
17	Splint 3,2 x 16 TGL 0-94-St.		99 00012 016	135 73 48 009 013527	4	4	4	4	4	4	4	
18	Federteller	CR 16 a	18 40412 108	134 29 14 207 012508	8	8	8	8	8	8	8	
19	Druckfeder	CR 17 a	18 40006 007		4	4	4	4	4	4	4	
20	Scheibe	CR 39	18 40416 103	134 29 14 207 013308	4	4	4	4	4	4	4	
21	Nachstellbolzen	CR 6	18 40407 102	134 29 14 207 011708	4	4	4	4	4	4	4	
22	Tatzenfeder	HR 22	18 40329 008		4	4	4	4	4	4	4	
23	Scheibe 8,4 TGL 17774-St. gal Zn c		99 00144 718	135 73 11 003 093125	4	4	4	4	4	4	4	
24	Sechskantmutter M 8 TGL 0-934-10 gal Zn c		99 00955 122	135 72 11 205 083058	4	4	4	4	4	4	4	
25	Halbrundkerbnagel 3 x 6 TGL 0-1476-4.6		99 00093 103	135 74 34 003 010254	4	4	4	4	4	4	4	
-	Radzylinder, vollst.	CZ 18	18 30644 003	134 29 14 215 099308	2	2	2	2	2	2	2	V/R
26	Gehäuse f. Radbremszylinder	CZ 5			2	2	2	2	2	2	2	*
27	Entlüftungsschraube	A 1	18 30053 103	134 29 14 231 000208	2	2	2	2	2	2	2	V
28	Entlüftungskappe	A 66	18 30052 006	145 81 44 101 911001	2	2	2	2	2	2	2	
29	Druckfeder, vollst.	CZ 16			2	2	2	2	2	2	2	*

Bild Nr.	Benennung	Bestell-Nummer		Stückzahl							
		Sach-Nr.	ZAK-Nummer	KA	KM	KB	KK	HP	FR/-	S-	Bemerkung
1	2	3	4	5							6
-	Druckfeder CZ 1			2	2	2	2	2	2	2	*
-	Federteller CZ 2			4	4	4	4	4	4	4	*
30	Manschette CZ 7	18 30639 006		4	4	4	4	4	4	4	V
31	Kolben CZ 6 a			4	4	4	4	4	4	4	*
32	Druckbolzen, vollst. CZ 17	18 30643 107	134 29 14 215 098508	4	4	4	4	4	4	4	
33	Schutzkappe CZ 8	18 30641 000		4	4	4	4	4	4	4	
34	Federring B 6 TGL 7403	99 00106 095	135 73 42 002 020065	4	4	4	4	4	4	4	
35	Sechskantschraube M 6 x 12 TGL 0-933-8.8 gal Zn c	99 00940 294	135 71 11 204 243429	4	4	4	4	4	4	4	
-	Hinterachskörper, vollst.	04 04153 106	134 29 11 209 438904	2	2	2	2	2	2	2	
36	Druckring	04 04156 004	134 29 11 299 439704	2	2	2	2	2	2	2	
37	Kegelrollenlager 30207 TGL 2993	99 00118 025	135 61 25 401 000005	4	4	4	4	4	4	4	V
38	Hinterachskörper	04 04154 107	134 29 11 209 510304	2	2	2	2	2	2	2	
39	Dichtung	04 04151 008		2	2	2	2	2	2	2	
40	Zylinderstift 8 h 9 x 10 TGL 0-7	99 01083 053	135 74 31 005 050205	2	2	2	2	2	2	2	
41	Hinterachszapfen	04 04155 108	134 29 11 209 511104	2	2	2	2	2	2	2	V
42	Sicherungsblech, innen	04 04159 007	134 29 11 209 513804	2	2	2	2	2	2	2	

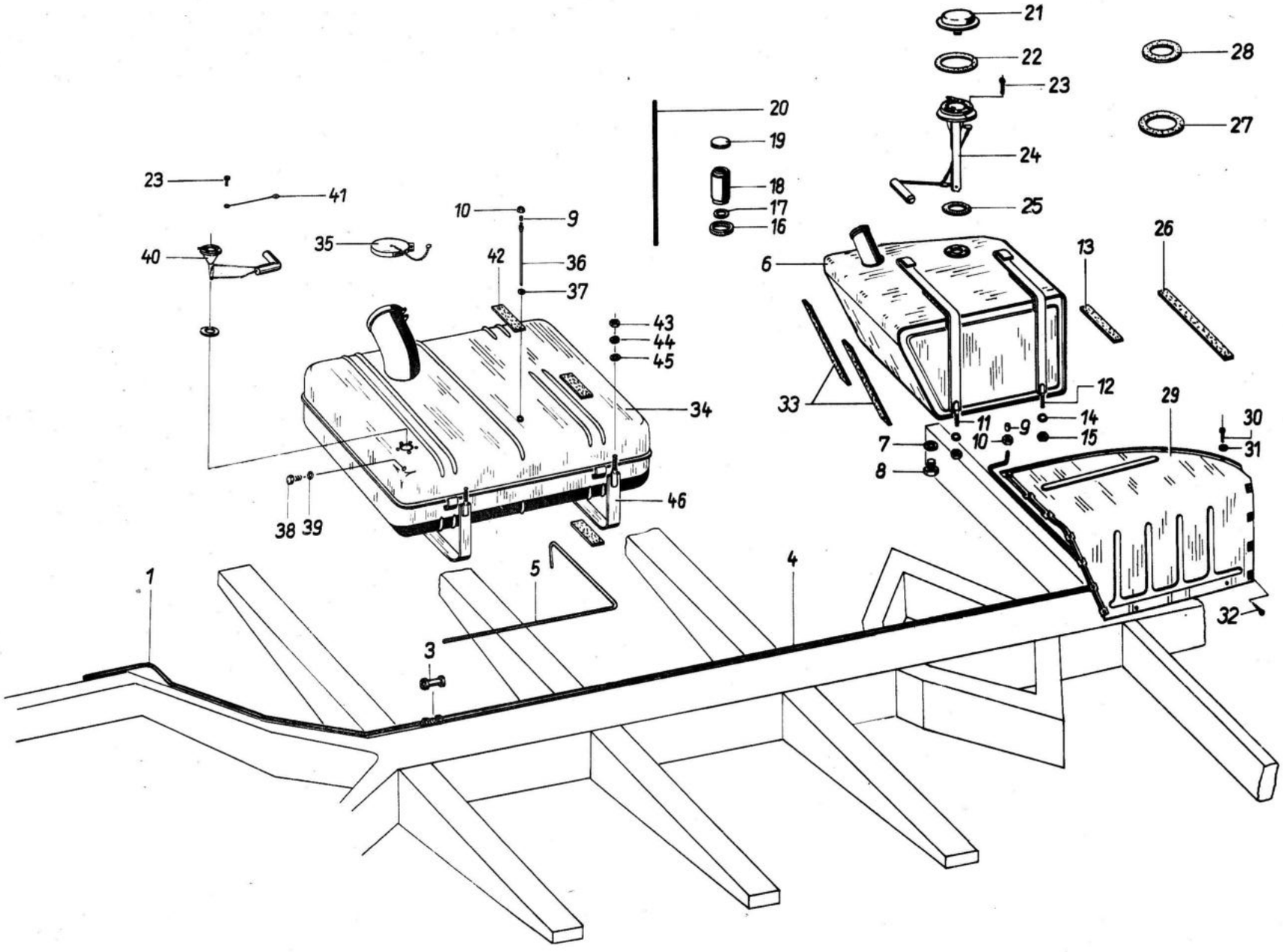
1
3
4
5
6
7
8
9
10
11
12
13
14
15
16
17
18
19
20
21
22
23
24
25
26
27
28
29
30
31
32
33
34
35
36
37
38
39
40
41
42
43
44
45
46

Bild Nr.	Benennung	Bestell-Nummer		Stückzahl							Bemerkung
		Sach-Nr.	Standard- bzw. Hersteller-Nr.	KA	KM	KB	KK	HP	FR/-	S-	
1	2	3	4	5							6
1	Kraftstoffleitung, vorn	04 01303 002	134 29 99 204 282604	1	1	1	1	-	-	1	
2	entfällt										
3	Verschraubung gerade E 8-100 TGL 0-2353-St. gal Zn c			1	1	1	1	-	-	1	
4	Kraftstoffleitung, hinten	04 01304 003	134 29 99 204 283404	1	1	1	1	-	-	1	
5	Kraftstoffleitung	04 01357 007	134 29 99 204 385304	-	-	-	-	1	1	1	
6	Kraftstoffbehälter	40 21300 006		1	1	1	1	-	-	1	
7	Dichtring A 10 x 14 TGL 0-7603 Psp	99 00807 997		1	1	1	1	-	-	1	
8	Verschlußschraube M 10 x 1 TGL 0-7604-4.6 gal Zn c	99 00951 176	135 71 94 003 063014	1	1	1	1	-	-	1	
9	Schneidring 8-63 TGL 0-3861-St.	99 00656 258		1	1	1	1	1	1	1	
10	Überwurfmutter A 8-32 TGL 0-3870 gal Zn c	99 00675 420		1	1	1	1	1	1	1	
11	Spannband, vollst. groß mit Unterlegstreifen	04 01312 003	134 29 99 204 258004	1	1	1	1	-	-	1	
12	Spannband, vollst. klein mit Unterlegstreifen	04 01316 007	134 29 99 204 286904	1	1	1	1	-	-	1	
13	Unterlegstreifen	04 01311 002		3	3	3	3	-	-	3	
14	Scheibe 8,4 TGL 0-125-St. gal Zn c	99 00954 391	135 73 11 003 013092	2	2	2	2	2	2	2	
15	Sechskantmutter M 8 TGL 0-934-6 gal Zn c	99 00571 880	135 72 11 205 063049	2	2	2	2	-	-	2	
-	Sechskantmutter BM 8 TGL 0-439-04 gal Zn c	99 00031 566	135 72 12 208 043056	2	2	2	2	2	2	2	

Bild Nr.	Benennung	Bestell-Nummer		Stückzahl							Bemerkung
		Sach-Nr.	ZAK-Nummer	KA	KM	KB	KK	HP	FR/-	S-	
1	2	3	4	5							6
16	Gummiring für Einfüllstutzen	04 06238 004		1	1	1	1	-	-	1	
17	Dichtring 1763-8			1	1	1	1	-	-	1	*
18	Einfüllstutzen, vollst.	40 21301 007		1	1	1	1	-	-	1	
19	Verschlußdeckel E 40 TGL 39-741	40 21401 002		1	1	1	1	-	-	1	
20	Kraftstoffschlauch A 9 TGL 10437			1	1	1	1	-	-	1	*
21	Verschlußkappe	04 06359 205		1	1	1	1	-	-	1	
22	Gummiunterlage	91 21000 246		1	1	1	1	-	-	1	
23	Zylinderschraube BM 5 x 25 TGL 0-84-5.8 gal Zn c	99 00928 997	135 71 31 205 033464	5	5	5	5	5	5	5	
24	Kraftstoffgeber Typ D 194-19 mit Dichtung	91 13012 596		1	1	1	1	-	-	1	
25	Dichtung für Geber	04 84240 002		1	1	1	1	1	1	1	
26	Unterlegstreifen	04 01310 001		1	1	1	1	-	-	1	
27	Dichtring	04 01308 007		1	1	1	1	-	-	1	
28	Dichtring	04 01309 008		1	1	1	1	-	-	1	
29	Abdeckhaube für Kraftstoffbehälter	04 06366 116		1	1	1	1	-	-	1	
30	Zylinderschneideschraube BM 4 x 10 TGL 5738 gal Zn c	99 00098 374	135 71 59 005 123152	4	4	4	4	-	-	4	
31	Scheibe 4,3 TGL 0-125-St. gal Zn c	99 00954 017	135 73 11 003 013068	4	4	4	4	-	-	4	

Bild Nr.	Benennung	Bestell-Nummer		Stückzahl							Bemerkung
		Sach-Nr.	ZAK-Nummer	KA	KM	KB	KK	HP	FR/-	S-	
1	2	3	4	5							6
32	Zylinderblechschraube B 5,5 x 13 TGL 0-7971 gal Zn c	99 00127 598		11	11	11	11	-	-	11	
33	Unterlegstreifen	04 01348 006		2	2	2	2	-	-	2	
34	Kraftstoffbehälter	04 01347 005		-	-	-	-	1	1	1	
35	Verschlußdeckel E 60 TGL 39-741-St.	99 00235 271		-	-	-	-	1	1	1	
36	Verschraubung gerade geklebt	04 01326 000	134 29 18 208 000304	-	-	-	-	1	1	1	
37	Dichtring A 12 x 16 TGL 0-7603 VF	99 00109 860	155 84 31 511 002115	-	-	-	-	1	1	1	
38	Verschlußschraube M 14 x 1,5 TGL 0-7604-4.6 gal Zn c	99 00951 192	135 71 94 003 063030	-	-	-	-	2	2	2	
39	Dichtring A 14 x 18 TGL 0-7603 Pap	99 00875 315		-	-	-	-	2	2	2	
40	Kraftstoffgeber Typ C 205-16	91 42003 010		-	-	-	-	1	1	1	
41	Leitung 31. Masse am Kraftstoffgeber			-	-	-	-	1	1	1	*
42	Unterlegstreifen	04 01320 003		-	-	-	-	9	9	9	
43	Sechskantmutter M 10 TGL 0-934-6 gal Zn c	99 00571 911	135 72 11 205 063057	-	-	-	-	4	4	4	
44	Sechskantmutter BM 10 TGL 0-439-04 gal Zn c	99 00031 293	135 72 12 208 043064	-	-	-	-	4	4	4	
45	Scheibe 10,5 TGL 0-125 gal Zn c	99 00032 438	135 73 11 003 073044	-	-	-	-	4	4	4	
46	Spannband, vollst. gebogen	04 01329 003	134 29 99 204 287704	-	-	-	-	2	2	2	

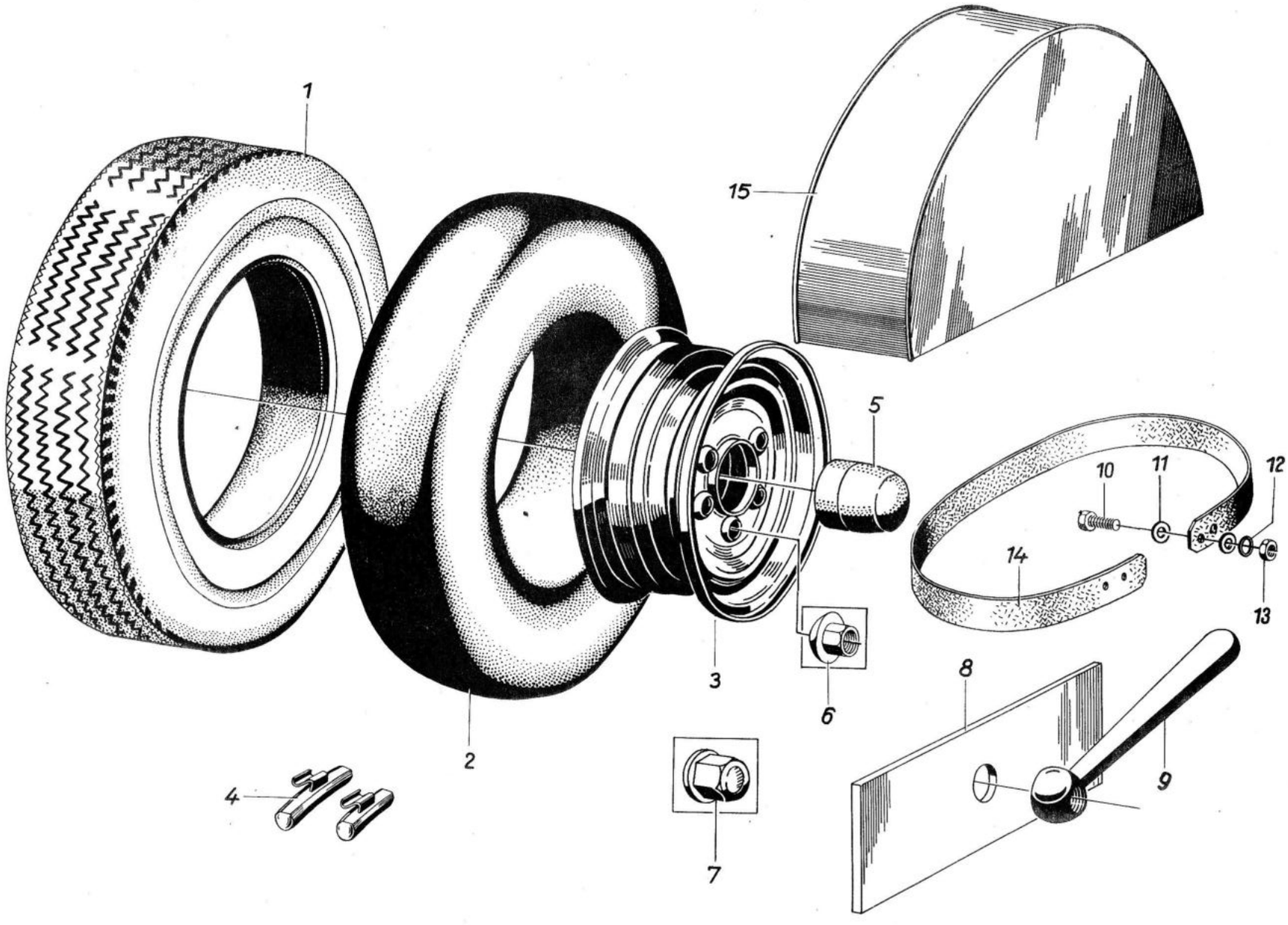
1
15
5
10
11
12
14
13
3
6
8
2
4
9
7

Bild Nr.	Benennung	Bestell-Nummer		Stückzahl							Bemerkung
		Sach-Nr.	ZAK-Nummer	KA	KM	KB	KK	HP	FR/-	S-	
1	2	3	4	5							6
1	Reifen 6.70-13 C/6 PR TGL 6500/01	99 00958 037		5	5	5	5	5	5	5	
2	Luftschlauch 1340-6.40/6.50/6.70/175/185-13 TGL 27252	99 00961 032		5	5	5	5	5	5	5	
3	Scheibenrad, vollst. lackiert (ohne Haltering)	04 04266 001	134 29 16 202 001104	5	5	5	5	5	5	5	
-	Scheibenrad (ohne Haltering)5K x 13 C35 grund. TGL 10521	99 00468 535	134 29 16 202 049642	5	5	5	5	5	5	5	
4	Auswuchtmasse n. Bedarf NA 20 x 2,8 TGL 33784	99 00275 004		1	1	1	1	1	1	1	
4	Auswuchtmasse n. Bedarf NA 30 x 2,8 TGL 33784	99 00275 086		1	1	1	1	1	1	1	
4	Auswuchtmasse n. Bedarf NA 40 x 2,8 TGL 33784	99 00275 012		1	1	1	1	1	1	1	
4	Auswuchtmasse n. Bedarf NA 60 x 2,8 TGL 33784	99 00275 020		1	1	1	1	1	1	1	
4	Auswuchtmasse n. Bedarf NA 80 x 2,8 TGL 33784	99 00275 037		1	1	1	1	1	1	1	
5	Radkappe (Gummi)	04 04268 003		4	4	4	4	4	4	4	
6	Radmutter BM 14 x 1,5 TGL 22252-7 H 18 gal Zn c	99 00793 098	135 72 80 008 013017	20	20	20	20	20	20	20	
7	Radmutterkappe	03 11703 010		20	20	20	20	20	20	20	
8	Befestigungsblech für Reserverad	04 04255 007	134 29 99 204 288504	-	-	-	-	1	-	1	
9	Kegelgriff, lackiert	04 04256 104	134 29 99 204 289304	-	-	-	-	1	-	1	

Bild Nr.	Benennung	Bestell-Nummer		Stückzahl							Bemerkung
		Sach-Nr.	ZAK-Nummer	KA	KM	KB	KK	HP	FR/-	S-	
1	2	3	4	5							6
10	Zylinderschraube BM 6 x 16 TGL 0-84-5.8 gal Zn c	99 01100 810	135 71 31 205 073570	2	2	2	2	-	2	2	
11	Scheibe 6,4 TGL 0-9021-St gal Zn c	99 00134 363	135 73 11 003 143057	4	4	4	4	-	4	4	
12	Federring B 6 TGL 7403 gal Zn c	99 00106 351	135 73 42 002 023063	2	2	2	2	-	2	2	
13	Sechskantmutter M 6 TGL 0-934-6 gal Zn c	99 00571 856	135 72 11 205 063030	2	2	2	2	-	2	2	
14	Haltegurt für Reserverad	04 07236 001		1	1	1	1	-	1	1	
15	Reserveradabdeckung für Reserveradanordnung - Trennwand	04 09427 006		1	1	1	1	-	1	1	

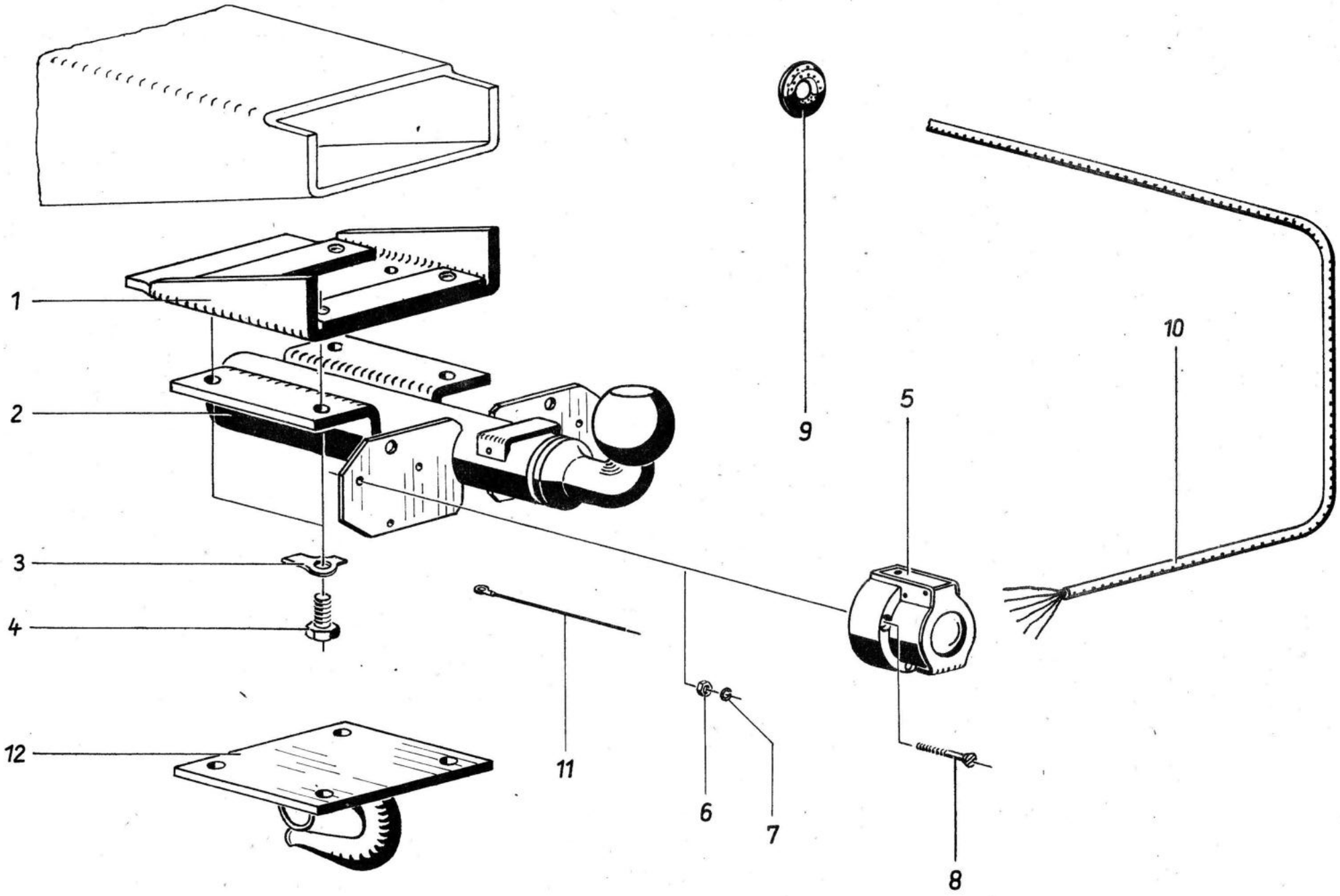
1
2
3
4
5
6
7
8
9
10
11
12

Bild Nr.	Benennung	Bestell-Nummer		Stückzahl							Bemerkung
		Sach-Nr.	ZAK-Nummer	KA	KM	KB	KK	HP	FR/-	S-	
1	2	3	4	5							6
1	Anschweißstück, vollst. f. Anhängekupplung	04 00606 105	134 29 99 204 361804	1	1	1	1	1	1	1	
2	Anhängekupplung, vollst.	04 04301 022		1	1	1	1	1	1	1	
-	Lasche für Anhängekupplung	04 04303 104	134 29 99 204 362604	1	1	1	1	1	1	1	
-	Halteblech für Steckdose	04 04304 105	135 29 99 204 363404	1	1	1	1	1	1	1	
3	Sicherungsblech A 13 TGL 0-463-St gal Zn c	99 00037 194		4	4	4	4	4	4	4	
4	Sechskantschraube M 12 x 1,5 x 20 TGL 0-961-10.9 gal Zn c	99 00852 591	135 71 11 204 413299	4	4	4	4	4	4	4	
5	Steckdose Kenn-Nr. 8820.2 H-TGL 27292		136 65 63 306 901014	1	1	1	1	1	1	1	
6	Sechskantmutter M 5 TGL 0-934-6 gal Zn c	99 00571 710	135 72 11 301 073204	3	3	3	3	3	3	3	
7	Federring B 5 TGL 7403 gal Zn c	99 00106 343	135 73 42 002 023055	3	3	3	3	3	3	3	
8	Zylinderschraube BM 5 x 35 TGL 0-84-4.8 gal Zn c	99 00928 884	135 71 31 205 033480	3	3	3	3	3	3	3	
9	Durchführungstülle	04 04857 006		2	2	2	2	2	2	2	
10	Leitungsbündel			1	1	1	1	1	1	1	*
11	Leitung 31 Steckdose - Masseanschluß			1	1	1	1	1	1	1	*
12	Zughaken mit Platte, vollst.	04 04307 003	134 29 99 204 364204	1	1	1	1	1	1	1	

ELEKTRIK

ELECTRIC EQUIPMENT
EQUIPEMENT ELECTRIQUE
VILLAMOSSÁG
ELEKTRICKÉ PŘÍSLUŠENSTVÍ
ЕЛЕКТРОУРЕДБА
INSTALACJA ELEKTRYCZNA
EQUIPO ELÉCTRICO
INSTALAÇÃO ELECTRICA

III-8-4 Kv 1643-76 9-903

E

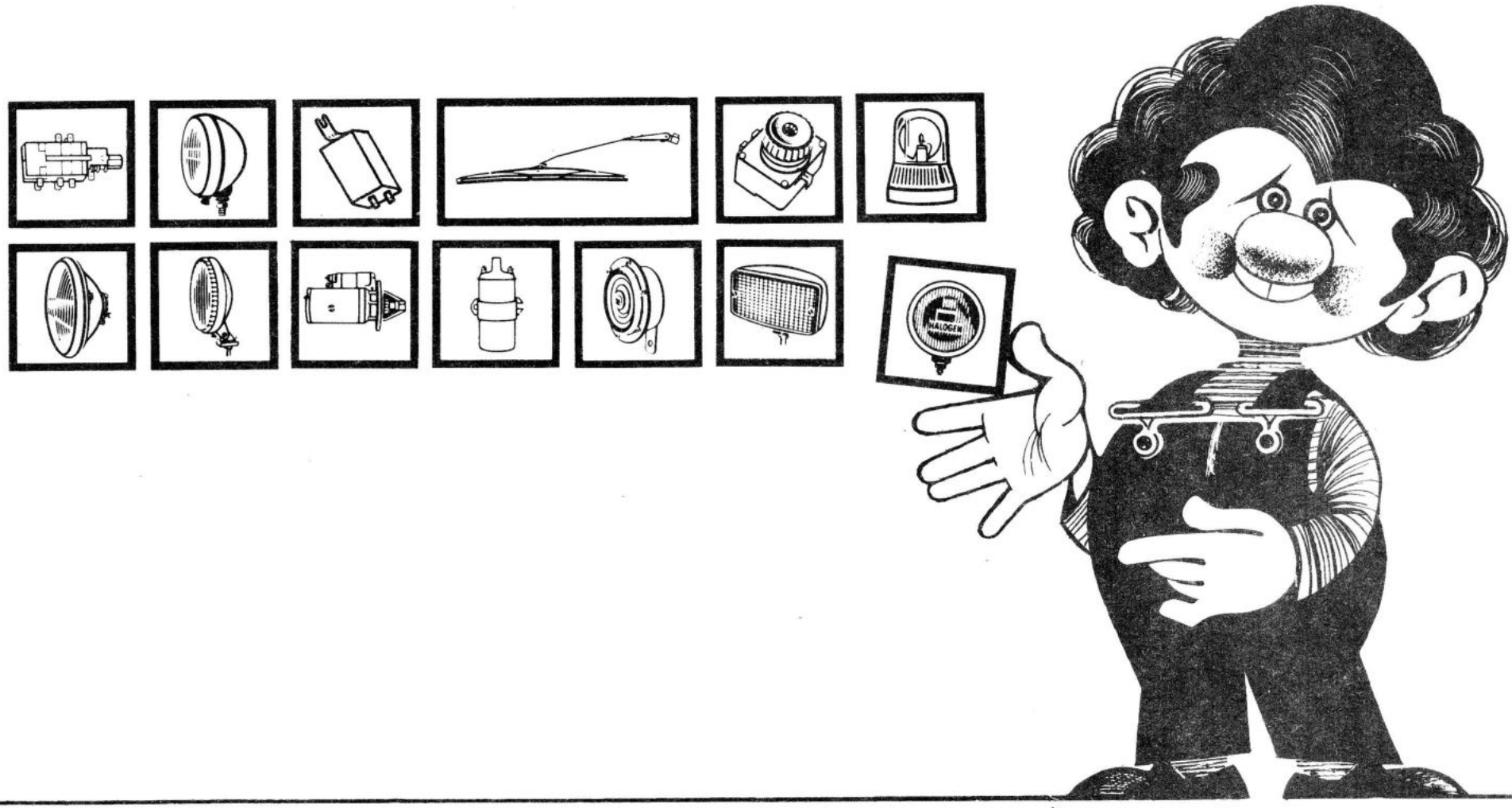

IFA BARKAS

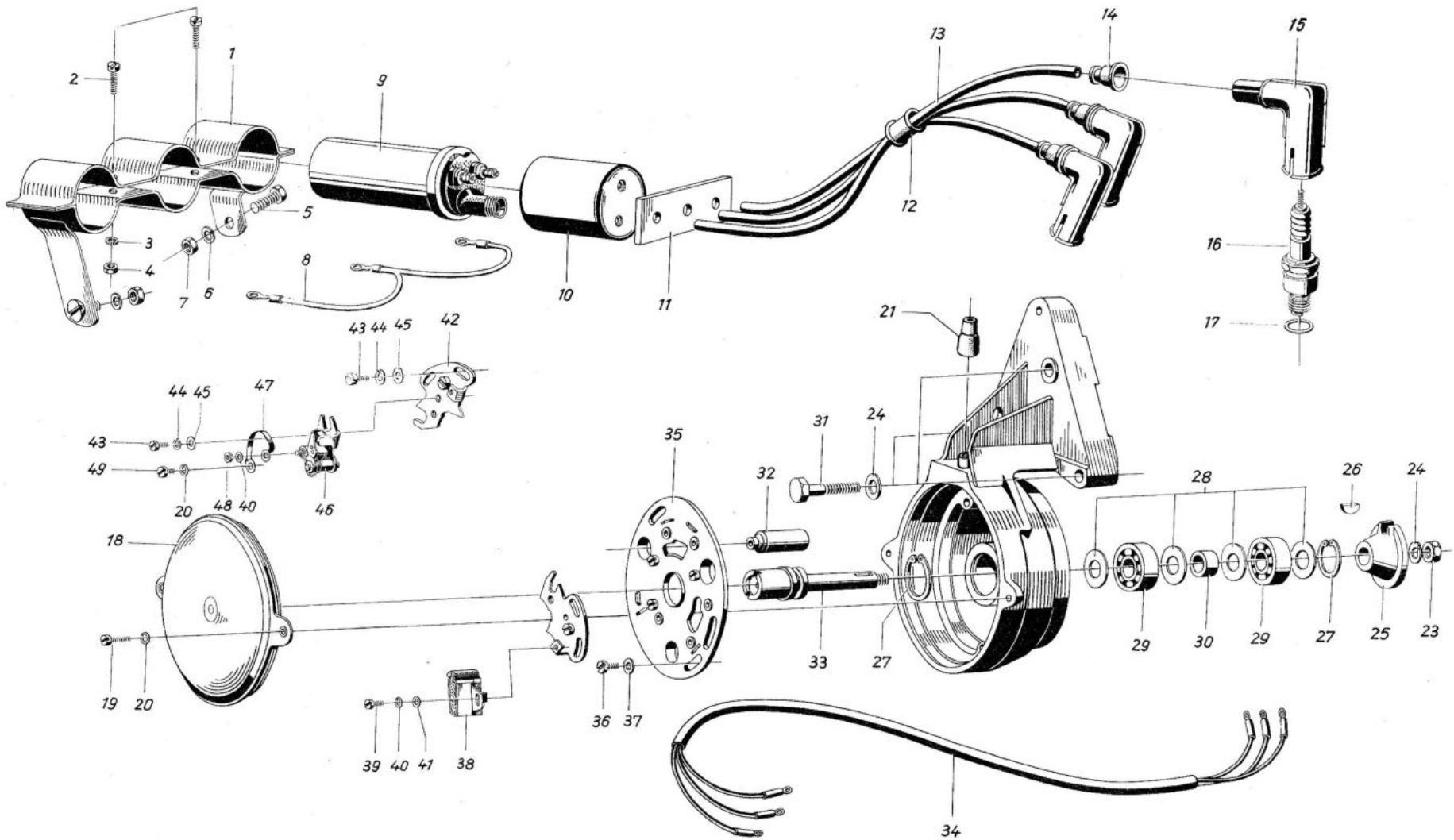
1
2
3
4
5
6
7
8
9
10
11
12
13
14
15
16
17
18
19
20
21
23
24
25
26
27
28
29
30
31
32
33
34
35
36
37
38
39
40
41
42
43
44
45
46
47
48
49

Bild Nr.	Benennung	Bestell-Nummer		Stückzahl							Bemerkung
		Sach-Nr.	ZAK-Nummer	KA	KM	KB	KK	HP	FR/-	S-	
1	2	3	4	5							6
1	Halterung für Zündspulen	04 04452 003	135 29 34 201 008904	1	1	1	1	1	1	1	
2	Zylinderschraube BM 6 x 20 TGL 0-84-4.8 gal Zn c	99 00928 868	135 71 31 205 073597	2	2	2	2	2	2	2	
3	entfällt										
4	Sechskantmutter M 6 TGL 0-934-6 gal Zn c	99 00571 856	135 72 11 205 063030	2	2	2	2	2	2	2	
5	Sechskantschraube M 8 x 16 TGL 0-933-8.8 gal Zn c	99 01195 204	135 71 11 204 243680	1	1	1	1	1	1	1	
6	Federring B 8 TGL 7403 gal Zn c	99 00811 735	135 73 42 002 023071	2	2	2	2	2	2	2	
7	Sechskantmutter M 8 TGL 0-934-6 gal Zn c	99 00571 880	135 72 11 205 063049	2	2	2	2	2	2	2	
8	Verbindungsleitung für Zündspulen LSB 2/325	04 04358 005	136 59 22 007 085918	1	1	1	1	1	1	1	o
9	Zündspule 8352. 1/2 AB 12 TGL 4481		136 65 31 104 930112	3	3	3	3	3	3	3	o/V
10	Schutzkappe für Zündspulen	04 04357 004	146 44 99 064 070409	3	3	3	3	3	3	3	V
11	Halter für Zündleitungsbündel	04 04451 002		1	1	1	1	1	1	1	V
12	Gummimuffe 513 OF		136 65 90 008 089556	1	1	1	1	1	1	1	o
13	Kraftfahrzeug-Zündleitung-Meterware NZÜY TGL 24450		136 65 19 307 100217								o
14	Gummihaube 12 FERES 1-320		136 65 00 009 309969	3	3	3	3	3	3	3	o
15	Zündleitungs-Entstörstecker wassergeschützt Aw 14		136 65 35 009 930093	3	3	3	3	3	3	3	o/V
16	Zündkerze M 14-175 "Isolator"		136 65 33 003 930085	3	3	3	3	3	3	3	o/V/R
17	Dichtring C 14 x 18 TGL 0-7603	99 00109 313		3	3	3	3	3	3	3	V
-	Anbau-Dreihebelunterbrecher 8321.4/38	91 17001 887	135 65 31 200 903837	1	1	1	1	1	1	1	o R
18	Deckel, vollst. 8321.4-002		135 65 31 200 601644	1	1	1	1	1	1	1	o
19	Zylinderschraube BM 4 x 12 TGL 0-84-5.8 gal Zn c	99 01171 012	135 71 31 205 073212	2	2	2	2	2	2	2	
20	Federring B 4 TGL 7403 gal Zn c	99 00106 335	135 73 42 002 023047	5	5	5	5	5	5	5	
21	Gummimuffe	83 21.4-004:2	136 65 31 200 101316	1	1	1	1	1	1	1	

Bild Nr.	Benennung	Bestell-Nummer		Stückzahl							Bemerkung
		Sach-Nr.	ZAK-Nummer	KA	KM	KB	KK	HP	FR/-	S-	
1	2	3	4	5							6
22	entfällt										
23	Sechskantmutter M 8 TGL 0-934-6 gal Zn c	99 00955 741	135 72 11 205 063049	1	1	1	1	1	1	1	
24	Federscheibe 8 TGL 0-137	99 00022 348	135 73 43 005 010086	4	4	4	4	4	4	4	
25	Kupplung 8321.4-003/1		136 65 31 200 601652	1	1	1	1	1	1	1	o
26	Scheibenfeder 2x2x6 TGL 9499	99 00139 167		1	1	1	1	1	1	1	
27	Sicherungsring 26x1,2 TGL 0-472	99 01008 035		2	2	2	2	2	2	2	
28	Spritzscheibe			4	4	4	4	4	4	4	*
29	Rillenkugellager 6000 JP TGL 2981 63 f	99 00111 541		2	2	2	2	2	2	2	V
30	Distanzbuchse			1	1	1	1	1	1	1	*
31	Sechskantschraube M 8x35 TGL 0-933-8.8 gal Zn c	99 00940 446	135 71 11 204 243752	3	3	3	3	3	3	3	
32	Kondensator G 0,22 µF 8016.1 200:08		137 72 11 106 286461	3	3	3	3	3	3	3	o
33	Nockenwelle 8321.4-000:1		136 65 31 200 101244	1	1	1	1	1	1	1	o
34	Unterbrecherleitung B 3x0,75/B 8321.4-004/1		136 59 22 007 084667	1	1	1	1	1	1	1	
-	Grundplatte, vollst. 8321.4-100/1		136 65 31 200 601660	1	1	1	1	1	1	1	
35	Grundplatte			1	1	1	1	1	1	1	*
36	Zylinderschraube BM 5x10 TGL 0-84-5.8 gal Zn c	99 00019 256	135 71 31 205 073386	2	2	2	2	2	2	2	
37	Scheibe 5,3 TGL 0-125-St.	99 00016 011	135 73 11 003 010078	2	2	2	2	2	2	2	
38	Filzwischer 8329.1		136 65 90 008 601679	1	1	1	1	1	1	1	o
39	Zylinderschraube BM 3x6 TGL 0-84-5.8 gal Zn c	99 00928 915	135 71 31 109 073626	1	1	1	1	1	1	1	
40	Federring B 3 TGL 7403	99 00106 013	135 73 32 002 023020	4	4	4	4	4	4	4	
41	Scheibe 3,2 TGL 0-125-St.	99 00016 003		1	1	1	1	1	1	1	
42	Einstellplatte 8320.3/1-010		136 65 31 200 601580	2	2	2	2	2	2	2	o
43	Zylinderschraube BM 4x8 TGL 0-84-5.8 gal Zn c	99 00019 176	135 71 31 205 073191	7	7	7	7	7	7	7	

Bild Nr.	Benennung	Bestell-Nummer		Stückzahl							Bemerkung
		Sach-Nr.	ZAK-Nummer	KA	KM	KB	KK	HP	FR/-	S-	
1	2	3	4	5							6
44	Federring B 4 TGL 7403 gal Zn c	99 00106 335	135 73 42 002 023047	7	7	7	7	7	7	7	
45	Scheibe 4,3 TGL 17774-St.	99 00144 002		7	7	7	7	7	7	7	
46	Unterbrecherkontakt 1145		136 65 31 200 932574	3	3	3	3	3	3	3	o/V
47	Verbindungssteg 8321.4-100:2		136 65 31 200 101295	3	3	3	3	3	3	3	o
48	Zylinderschraube BM 4x6 TGL 0-84-5.8 gal Zn c	99 00928 193	135 71 31 205 073183	3	3	3	3	3	3	3	
49	Sechskantmutter M 3 TGL 0-934-6 gal Zn c	99 00955 766	135 72 11 109 063030	3	3	3	3	3	3	3	

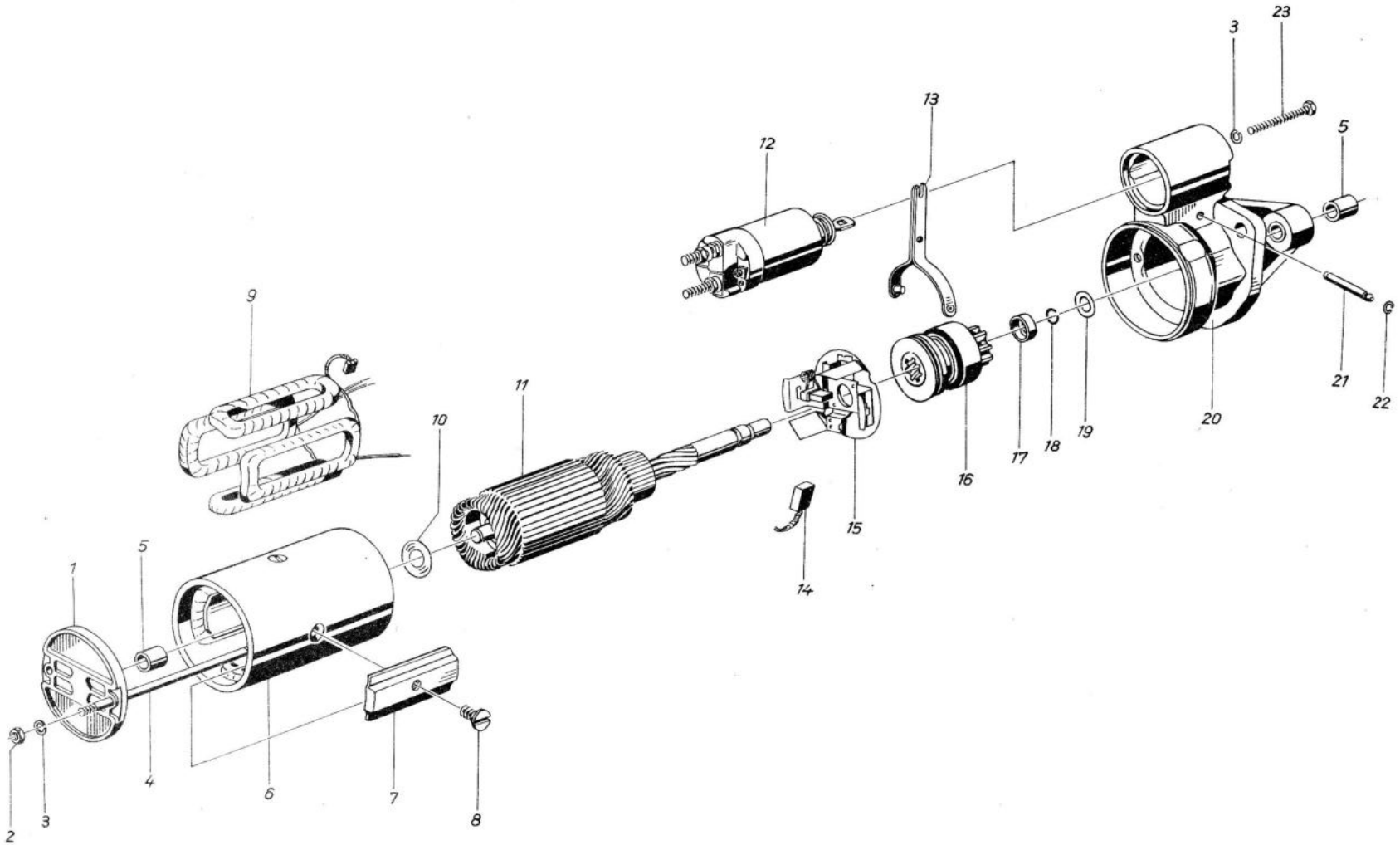
1
2
3
4
5
6
7
8
9
10
11
12
13
14
15
16
17
18
19
20
21
22
23

E 2.1

Bild Nr.	Benennung	Bestell-Nummer Sach-Nr.	Bestell-Nummer ZAK-Nummer	Stückzahl KA	KM	KB	KK	HP	FR/-	S-	Bemerkung
1	2	3	4	5							6
-	Anlasser 12 V 0,8 PS 8202.11/10 Al 90/06/12 R 9-2,5 TGL 14295		136 65 13 109 900396	1	1	1	1	1	1	1	o/R
1	Lagerdeckel, vollst. 8202.11-300		136 65 13 109 801259	1	1	1	1	1	1	1	o
2	Sechskantmutter M 6 TGL 0-934-6 gal Zn c	99 00571 856	135 72 11 205 063030	2	2	2	2	2	2	2	
3	Federring B 6 TGL 7403 gal Zn c	99 00106 351	135 73 42 002 023063	4	4	4	4	4	4	4	
4	Stehbolzen 8202.11-000:1		136 65 13 109 006538	2	2	2	2	2	2	2	o
5	Lagerbuchse 8202.4-005:2		136 65 13 109 000638	2	2	2	2	2	2	2	o/V
6	Polgehäuse, vollst. 8202.11/5-100		136 65 13 109 801718	1	1	1	1	1	1	1	o
7	Pol 8201.5-100:2		136 65 13 109 001673	4	4	4	4	4	4	4	o
8	Senkschraube A 12 FERS 489		136 65 00 009 308632	4	4	4	4	4	4	4	o
9	Spulensatz, vollst. 8202.11/5-110		136 65 13 109 700845	1	1	1	1	1	1	1	o
-	Feldspule 1, vollst. 8202.11/5-101		136 65 13 109 700902	1	1	1	1	1	1	1	o
-	Feldspule 2, vollst. 8202.11/5-102		136 65 13 109 700917	1	1	1	1	1	1	1	o
-	Anschlußschiene, vollst. 8202.11/1-103		136 65 13 109 702066	1	1	1	1	1	1	1	o
10	Scheibe 8202.4-000:2		136 65 13 109 001294	1	1	1	1	1	1	1	o/v
11	Anker, vollst. 8202.6/2-210		136 65 13 109 801187	1	1	1	1	1	1	1	o/R
12	Zugmagnet, vollst. 8202.11/1-400/1		136 65 13 109 801582	1	1	1	1	1	1	1	o/R
13	Gabel, vollst. 8202.11-001		136 65 13 109 801013	1	1	1	1	1	1	1	o/V
14	Bürste (Minus) 8202.11-220:1		136 65 13 109 006319	2	2	2	2	2	2	2	o/V
-	Bürste (Plus) Abmessung 7x16x20 8202.11-220:10		136 65 13 109 003732	2	2	2	2	2	2	2	o/V
15	Bürstenhalteplatte, vollst. 8202.11-220		136 65 13 109 801398	1	1	1	1	1	1	1	o
-	Bürstendruckfeder 8202.11-220:6		136 65 13 109 006415	4	4	4	4	4	4	4	o/V
16	Freilauf, vollst. 8202.11-230		136 65 13 109 801224	1	1	1	1	1	1	1	o/V/R
-	Lagerbuchse (Ritzel) 8202.4-221:2		136 65 13 109 001999	1	1	1	1	1	1	1	o

Bild Nr.	Benennung	Bestell-Nummer Sach-Nr.	Bestell-Nummer ZAK-Nummer	Stückzahl KA	KM	KB	KK	HP	FR/-	S-	Bemerkung
1	2	3	4	5							6
17	Anschlagring 8202.4/4-200:2		136 65 13 109 002609	1	1	1	1	1	1	1	o
18	Sprengring 8202.1-200:4/1		136 65 13 109 000195	1	1	1	1	1	1	1	o/V
19	Anlaufscheibe zum Anker 12,8x21,5x0,5 FERS, 2001		136 65 00 009 309504	1	1	1	1	1	1	1	o/V
-	Anlaufscheibe zum Anker 12,8x21,5x0,8 FERS 2001		136 65 13 109 309504	1	1	1	1	1	1	1	o/V
20	Schildlager AS, vollst. 8202.11-005/1		136 65 13 109 802032	1	1	1	1	1	1	1	o
21	Bolzen 8202.11/3-000:2		136 65 13 109 006474	1	1	1	1	1	1	1	o
22	Anschlagscheibe B 10,7/4 FERS 416		136 65 00 009 308296	2	2	2	2	2	2	2	o/V
-	Verschlußscheibe 8202.11-000:3		136 65 13 109 003775	1	1	1	1	1	1	1	o
23	Sechskantschraube M6x50 TGL 0-933-4.8 gal Zn c	99 00941 584	135 71 11 204 323533	2	2	2	2	2	2	2	

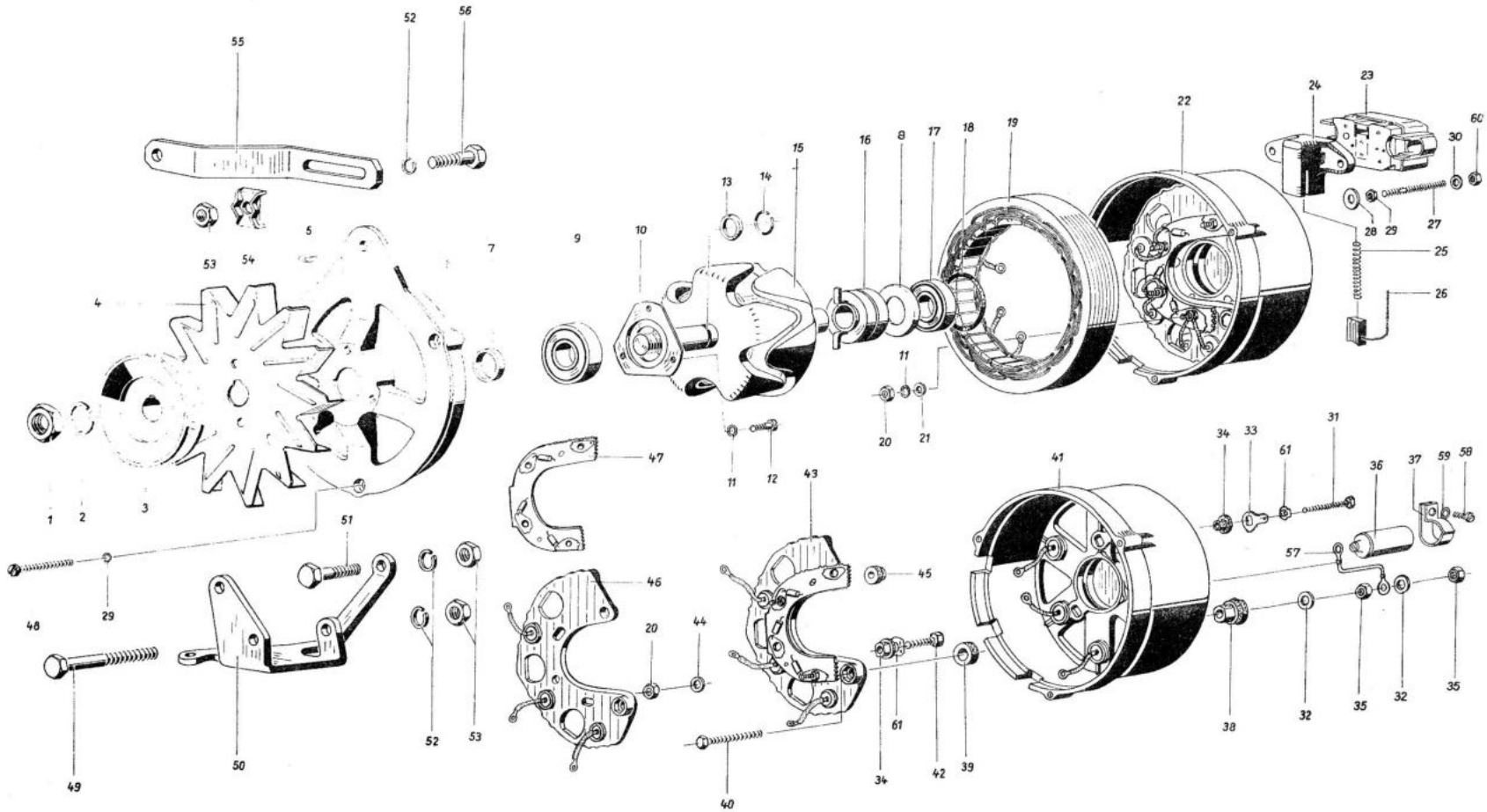

55
52
56
5
53
54
4
7
9
10
13
14
15
16
8
17
18
19
22
24
23
30
60
28
29
27
25
26
11
20
21
11
12
47
43
41
34
33
61
31
36
37
59
58
57
1
2
3
51
29
48
46
45
20
44
49
50
52
53
40
61
34
42
39
38
32
35
32
35

Bild Nr.	Benennung	Bestell-Nummer		Stückzahl							Bemerkung
		Sach-Nr.	ZAK-Nummer	KA	KM	KB	KK	HP	FR/-	S-	
1	2	3	4	5							6
-	Drehstrom-Lichtmaschine (Normalausführung) ohne Keilriemenscheibe, mit elektronischem Spannungsregler 8042.401		136 65 11 103 903394	1	1	1	1	1	1	1	oo
-	Drehstrom-Lichtmaschine (Normalausführung) ohne Keilriemenscheibe, mit elektronischem Spannungsregler nahentstört 8042.401/009		136 65 11 103 903407	-	-	-	1	-	-	1	oo
1	Sechskantmutter M 14x1,5 TGL 0-936-6 gal Zn c	99 00955 717	135 72 12 304 093002	1	1	1	1	1	1	1	
2	Federring B 14 TGL 7403 gal Zn c	99 00811 702	135 73 42 002 023215	1	1	1	1	1	1	1	
3	Keilriemenscheibe	04 04460 108		1	1	1	1	1	1	1	
4	Lüfterscheibe 8009.7/1		136 65 11 103 750199	1	1	1	1	1	1	1	oo
5	Scheibenfeder 4 x 6,5 TGL 9499	99 00139 054	135 73 62 003 170071	1	1	1	1	1	1	1	
6	Schildlager, A-Seite vollst. 8042.3-001		136 65 11 103 550509	1	1	1	1	1	1	1	oo
-	Schildlager, A-Seite bearbeitet 8042.3-001:1		136 65 11 103 052518	1	1	1	1	1	1	1	oo
7	Anschlagring 8042.1-000:1/1		136 65 11 103 051216	1	1	1	1	1	1	1	oo
8	Abschlußscheibe 8002.12-200:3		136 65 11 103 051208	-	-	1	1	-	-	1	
9	Rillenkugellager 6203-2 Z TGL 2981	99 00111 775		1	1	1	1	1	1	1	
10	Holzplatte 8042.1-001:2		136 65 11 103 050782	1	1	1	1	1	1	1	oo
11	Federring B 4 TGL 7403 gal Zn c	99 00106 335	135 73 42 002 023047	11	11	11	11	11	11	11	
12	Zylinderschraube BM 4x16 TGL 0-84-5.8 gal Zn c	99 00928 722	135 71 31 205 034256	3	3	3	3	3	3	3	
13	Anschlagkappe 8042.1-030:4		136 65 11 103 050723	1	1	1	1	1	1	1	oo
14	Haltering 8042.1-030:6		136 65 11 103 050790	1	1	1	1	1	1	1	oo
15	Rotor, vollst. 8043.3-030		136 65 11 103 650171	1	1	1	1	1	1	1	oo
-	Rotor, vollst. 8042.3-030		136 65 11 103 650155	-	-	1	1	-	-	1	oo
16	Graphitschleifring 8042.1-032/1		136 65 11 103 550533	1	1	1	1	1	1	1	oo

Bild Nr.	Benennung	Bestell-Nummer		Stückzahl							Bemerkung
		Sach-Nr.	ZAK-Nr.	KA	KM	KB	KK	HP	FR/	S-	
1	2	3	4	5							6
17	Rillenkugellager 6003-2 Z TGL 2981	99 00111 767		1	1	1	1	1	1	1	
18	Rundring 34x3 TGL 6365-WSV 2057	99 00989 445		1	1	1	1	1	1	1	
19	Stator 8042.4-020		136 65 11 103 650446	1	1	1	1	1	1	1	oo
20	Sechskantmutter M 4 TGL 0-934-5 gal Zn c	99 00571 702	135 72 11 205 063014	8	8	8	8	8	8	8	
21	Scheibe 4,3 TGL 0-125-St. gal Zn c	99 00954 017	135 73 11 003 013068	4	4	4	4	4	4	4	
22	Schildlager, S-Seite vollst. 8042.4-400		136 65 11 103 750121	1	1	1	1	1	1	1	oo
-	Schildlager, S-Seite vollst. 8042.3-400:1/1		136 65 11 103 052569	-	-	-	-	-	-	1	oo
-	Schildlager, S-Seite vollst. 8042.4-400/1		136 65 11 103 750156	-	-	-	-	-	-	1	oo
23	Elektronischer Spannungsregler 8142.5/1		138 14 76 203 002000	1	1	1	1	1	1	1	oo
24	Bürstenhalter mit Kontaktfahne 8042.1-040/1		136 65 11 103 650112	1	1	1	1	1	1	1	oo
25	Druckfeder 8042.1-040:4		136 65 11 103 050870	2	2	2	2	2	2	2	oo
26	Bürste, vollst. 8042.1-041		136 65 11 103 550576	2	2	2	2	2	2	2	
27	Befestigungsschraube, vollst. 8042.401-000:1/1		136 65 11 103 051152	2	2	2	2	2	2	2	
28	Federscheibe 5 TGL 0-137 gal Zn c	99 00957 044	135 73 43 005 013068	4	4	4	4	4	4	4	
29	Sechskantmutter M 5 TGL 0-934-5	99 00072 107		2	2	2	2	2	2	2	
30	Scheibe 5,3 TGL 17774-P	99 00144 010		2	2	2	2	2	2	2	
31	Sechskantschraube M 4x35 TGL 0-931-4.8 gal Zn c	99 00363 607	135 71 11 204 673031	2	2	2	2	2	2	2	
32	Scheibe 6,4 TGL 0-125-Hs	99 00954 105	135 73 11 003 013084	4	4	4	4	4	4	4	
33	Kontaktfahne 3 Lug 3 8042.4-400:1		136 65 11 103 051179	1	1	1	1	1	1	1	oo

Bild Nr.	Benennung	Bestell-Nummer Sach-Nr.	Bestell-Nummer ZAK-Nummer	Stückzahl KA	KM	KB	KK	HP	FR/-	S-	Bemerkung
1	2	3	4	5							6
34	Isolierbuchse 1 8042.1-400:7		136 65 11 103 052665	4	4	4	4	4	4	4	oo
35	Sechskantmutter M 6 TGL 0-934-6 gal Zn c	99 00571 856	135 72 11 205 063030	2	2	2	2	2	2	2	
36	Entstörkondensator G 2,5/50 TGL 5187/02	99 00312 043		-	-	1	1	-	-	1	
37	Schelle A 4 TGL 200-0555	99 00483 003		-	-	1	1	-	-	1	
38	Isolierbuchse 30 8042.1-400:3		136 65 11 103 050678	1	1	1	1	1	1	1	oo
39	Isolierscheibe 30 8042.1-400:4		136 65 11 103 050707	1	1	1	1	1	1	1	oo
40	Sechskantschraube M 6x40 TGL 0-933-4.8	99 60069 722	135 71 11 204 323517	1	1	1	1	1	1	1	
41	Schildlager, S-Seite bearbeitet 8042.3-400:1		136 65 11 103 052542	1	1	1	1	1	1	1	oo
42	Anschlußbolzen (Anschluß V u. W) 8042.1-400:2		136 65 11 103 050731	2	2	2	2	2	2	2	oo
43	Diodenplatte, vollst. 8042.4-410		136 65 11 103 650403	1	1	1	1	1	1	1	
44	Scheibe 4,3 TGL 0-9021-St. gal Zn c	99 00134 090	135 73 11 003 143030	-	-	4	4	-	-	4	
45	Isolierbuchse 2 (Anschluß R u. MP) 8042.1-400:8		136 65 11 103 050686	-	-	2	2	-	-	2	oo
46	Diodenplatte										*
47	Zusatzdiodenplatte 8042.4-412		136 65 11 103 550672	1	1	1	1	1	1	1	
48	Zylinderschraube AM 5x50 TGL 0-84-5.8 gal Zn c	99 00928 876	135 71 31 205 013519	3	3	3	3	3	3	3	
49	Sechskantschraube M 8x80 TGL 0-931-8.8 gal Zn c	99 00918 415	135 71 31 204 173512	1	1	1	1	1	1	1	
50	Halterung	04 04403 003	135 29 34 201 191104	1	1	1	1	1	1	1	
51	Sechskantschraube M 8x30 TGL 0-933-8.8 gal Zn c	99 00940 438	135 71 11 204 243744	2	2	2	2	2	2	2	
52	Federring B 8 TGL 7403 gal Zn c	99 00811 735	135 73 42 002 023071	4	4	4	4	4	4	4	
53	Sechskantmutter M 8 TGL 0-934.10 gal Zn c	99 00955 122	135 72 11 205 083058	4	4	4	4	4	4	4	
54	Mutterhalter	04 41013 010		1	1	1	1	1	1	1	
55	Spannstrebe	04 04495 005	135 29 34 201 009704	1	1	1	1	1	1	1	

Bild Nr.	Benennung	Bestell-Nummer		Stückzahl							Bemerkung
		Sach-Nr.	ZAK-Nummer	KA	KM	KB	KK	HP	FR/-	S-	
1	2	3	4	5							6
56	Sechskantschraube M 8x25 TGL 0-933-8.8 gal Zn c	99 00940 421	135 71 11 204 243736	1	1	1	1	1	1	1	
57	Kabel 8042.4-500:1		136 65 11 103 051160	-	-	1	1	-	-	1	
58	Zylinderschraube BM 4x10 TGL 0-84-5.8	99 00928 706	135 71 31 205 070214	-	-	1	1	-	-	1	
59	Scheibe 4,3 TGL 0-125.St.	99 00977 031	135 73 11 003 010051	-	-	1	1	-	-	1	
60	Sechskantmutter M 5 TGL 0-934-5	99 00072 107		2	2	2	2	2	2	2	
61	Isolierscheibe 8042.4-410:3			2	2	2	2	2	2	2	

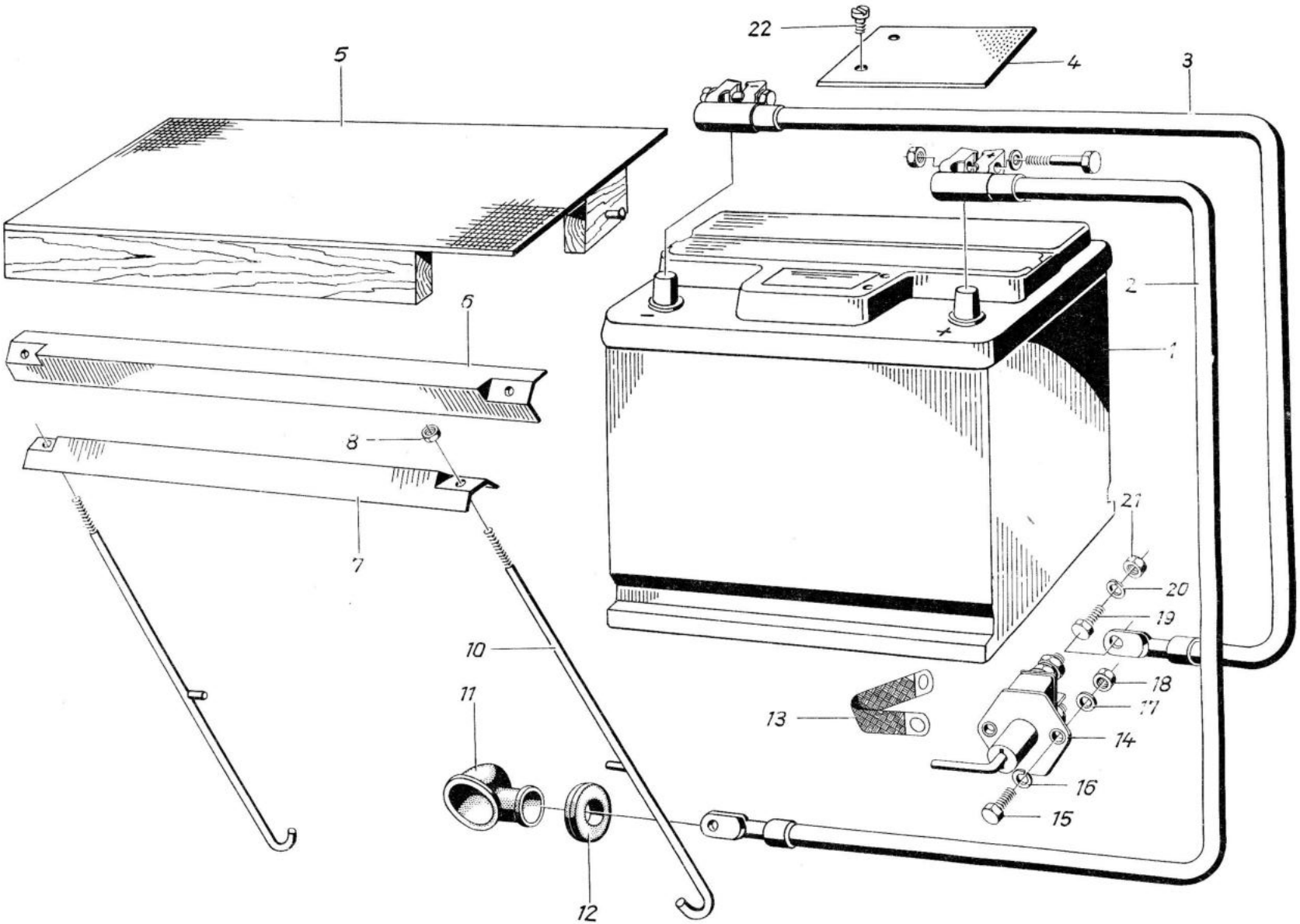
22
4
3
5
2
6
1
8
21
20
19
7
10
18
17
13
14
11
16
15
12

Bild Nr.	Benennung	Bestell-Nummer		Stückzahl							Bemerkung
		Sach-Nr.	ZAK-Nummer	KA	KM	KB	KK	HP	FR/-	S-	
1	2	3	4	5							6
1	Bleistarterbatterie P-L1- 12 V 38 Ah TGL 10241	99 00516 101		1	1	-	-	1	1	-	
-	Batterie trocken vorgeladen wartungsfrei 12 V 105 Ah, wf. TGL 10241	99 00516 054		-	-	1	-	-	-	1	
-	Batterie 12 V 135 Ah TGL 10241	99 00516 038		-	-	-	1	-	-	1	
2	Anlasserleitung (+) Batterie-Anlasser	04 04798 002		1	1	-	-	1	1	-	
-	Anlasserleitung (+) Batterie-Anlasser	04 04775 004		-	-	-	-	-	-	1	
-	Anlasserleitung (+) Batterie-Anlasser	04 17050 007		-	-	1	1	-	-	1	
-	Gummischlauch (für Anlasserleitung)- (400 mm lg) Meterware B-65/16x4 TGL 13880	99 00538 332		1	1	1	1	1	1	1	
3	Masseleitung (-) Batterie-Masseanschluß	04 04707 001	136 59 28 046 002158	1	1	-	-	1	1	-	
-	Masseleitung (-) Batterie-Hauptschalter	04 17051 008		-	-	1	1	-	-	1	
4	Batteriepol-Abdeckung	04 04776 004		1	1	-	-	1	1	-	
5	Batterieabdeckung	04 04735 005		-	-	1	-	-	-	1	
-	Batterieabdeckung	04 04721 008		-	-	-	1	-	-	1	
6	Winkelschiene	04 04726 004	134 29 99 204 365004	-	-	1	1	-	-	1	
7	Winkelschiene	04 04709 003	134 29 99 204 366904	1	1	-	-	1	1	-	
8	Sechskantmutter M5 TGL 0-934-6 gal Zn c	99 00571 710	135 72 11 205 063022	2	2	-	-	2	2	-	
-	Sechskantmutter M6 TGL 0-934-6 gal Zn c	99 00571 856	135 72 11 205 063030	-	-	2	2	-	-	2	
9	entfällt										
10	Hakenschraube	04 04719 101	134 29 99 204 888104	2	2	-	-	2	2	-	
-	Hakenschraube, vollst.	04 04740 107	134 29 99 204 368504	-	-	2	-	-	-	2	
-	Hakenschraube, vollst.	04 04727 101	134 29 99 204 369304	-	-	-	2	-	-	2	
11	Schutzkappe	04 04751 005		1	1	1	1	1	1	1	
12	Kabeltülle	04 04857 006	146 44 36 557 853665	1	1	1	1	1	1	1	
13	Masseleitung - Band (Lenkungsquerträger zum Getriebe)	04 04490 000		1	1	1	1	1	1	1	

Bild Nr.	Benennung	Bestell-Nummer		Stückzahl							Bemerkung
		Sach-Nr.	ZAK-Nummer	KA	KM	KB	KK	HP	FR/-	S-	
1	2	3	4	5							6
14	Batteriehauptschalter FA TGL 23409 8610.4		136 65 61 100 900070	-	-	1	1	-	-	1	o
15	Sechskantschraube M 6x14 TGL 0-933-4.8 gal Zn c	99 01114 350	135 71 11 204 323429	-	-	1	1	-	-	1	
16	Scheibe 6,4 TGL 0-125-St. gal Zn c	99 00954 033	135 73 11 003 013084	1	1	-	-	1	1	1/-	
17	Federring B 6 TGL 7403 gal Zn c	99 00106 351	135 73 42 002 023063	-	-	1	1	-	-	1	
18	Sechskantmutter M 6 TGL 0-934-6 gal Zn c	99 00571 856	135 72 11 205 063030	-	-	1	1	-	-	1	
19	Sechskantschraube M10x16 TGL 0-933-4.8 gal Zn c	99 00070 242	135 71 11 204 333010	1	1	-	-	1	1	-	
20	Federring B 10 TGL 7403 gal Zn c	99 00811 220	135 73 42 002 023098	1	1	-	-	1	1	-	
21	Sechskantmutter M 10 TGL 0-934-6 gal Zn c	99 00571 911	135 72 11 205 063057	1	1	-	-	1	1	-	
22	Zylinderblechschraube B 5,5x13 TGL 0-7971 gal Zn c	99 00127 598		1	1	-	-	1	1	-	

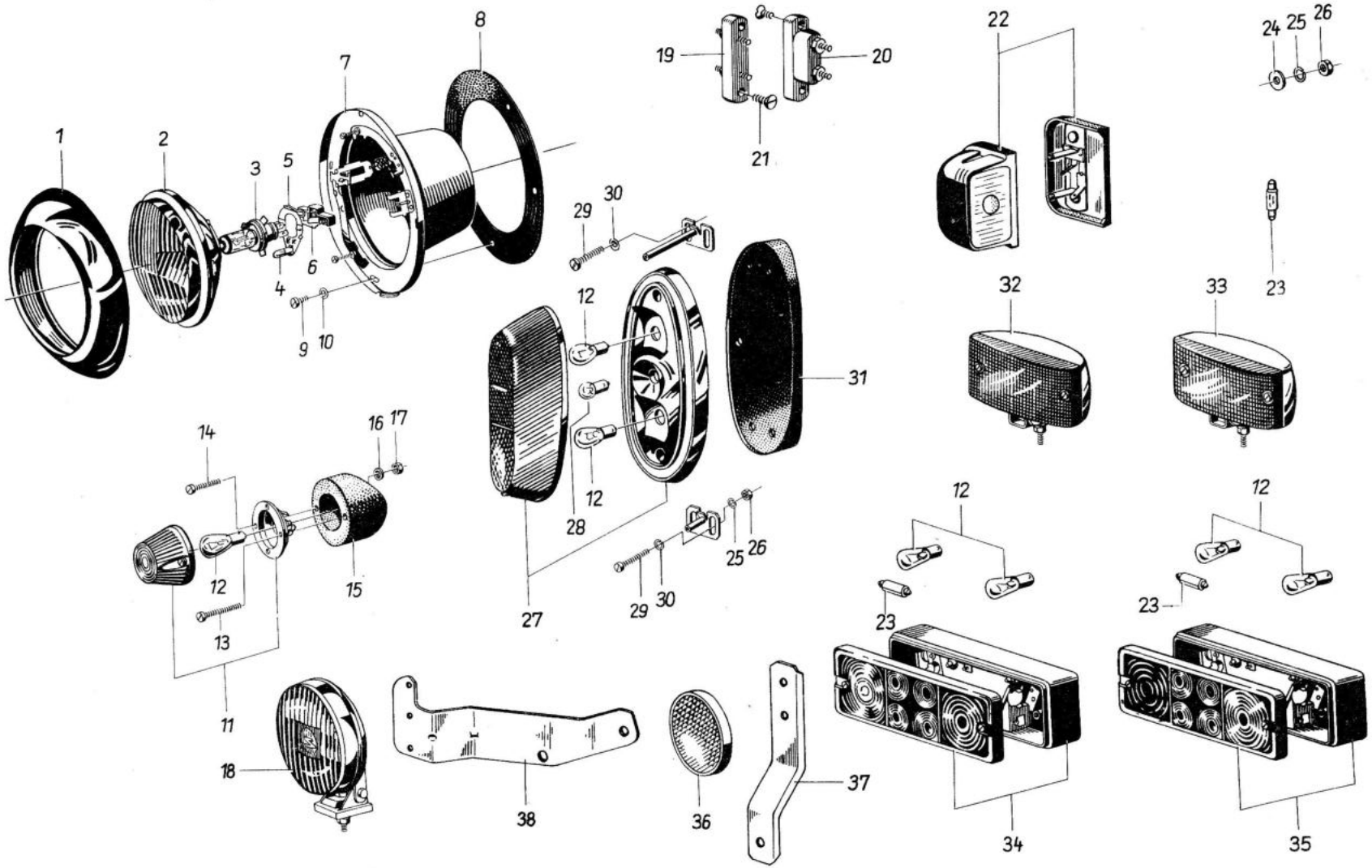
1
2
3
5
7
8
4
6
9
10
19
20
21
22
24
25
26
23
29
30
12
28
27
31
32
33
14
16
17
15
13
11
18
38
36
37
34
35

E 5.1

Bild Nr.	Benennung	Bestell-Nummer Sach-Nr.	Bestell-Nummer ZAK-Nr.	Stückzahl KA	KM	KB	KK	HP	FR/-	S-	Bemerkung
1	2	3	4	5							6
-	Einbauscheinwerfer 8704.25/06		136 65 51 201 912207	2	2	2	2	2	2	2	o
-	" 8704.15/35		136 65 51 201 911116	-	-	-	-	-	-	2	o
-	" 8704.15/3		136 65 51 201 910850	-	-	-	-	-	-	2	o
1	Frontring verchromt 8704.15/3-0:1		136 65 51 201 012620	2	2	2	2	2	2	2	o
2	Scheinwerfer-Einsatz (hohe Streuscheibe) 8709.15		136 65 51 201 911070	2	2	2	2	2	2	2	o
-	Scheinwerfer-Einsatz 8709.18		136 65 51 201 911239	2	2	2	2	2	2	2	o
-	~~Scheinwerfer-Einsatz 8704.15/35~~		~~136 65 51 201 911116~~								
3	Glühlampe/Hauptlicht H4-FSD 12 V 60/55 W TGL 42846		137 53 52 001 488813	2	2	2	2	2	2	2	o
4	Glühlampe/Standlicht FZLD 12 V 4 W T8 TGL 1083362		137 51 54 005 470699	2	2	2	2	2	2	2	o
5	Glühlampenhalterung A.FERS 581		136 65 51 105 309221	2	2	2	2	2	2	2	o
6	Anschlußstück B.FERS 560		136 65 51 201 308755	2	2	2	2	2	2	2	o
7	Gehäuse, vollst. 8704.15/3-1		136 65 51 201 810438	2	2	2	2	2	2	2	o
-	Gehäuse, vollst. 8704.8/3-1		136 65 51 201 810374	2	2	2	2	2	2	2	o
8	Einbaudichtung für Scheinwerfer	04 04853 002	146 46 19 003 203988	2	2	2	2	2	2	2	
9	Zylinderschraube BM 4x12 TGL 0-84-4.8 gal Zn c	99 01100 007	135 71 31 205 033210	8	8	8	8	8	8	8	
10	Scheibe 4,3 TGL 0-9021-St gal Zn c	99 00134 090	135 73 11 003 143030	8	8	8	8	8	8	8	
11	Einbaublinkleuchte ohne Gummikappe 8580.18/2		136 65 54 103 920151	2	2	2	2	2	2	2	o
-	Lichtaustrittscheibe 8580.18-2:1		136 65 54 103 020364	2	2	2	2	2	2	2	o
12	Glühlampe/Blink- u. Bremslicht FZLB B 12 V 21 W P 25-1		137 51 54 005 476353	6	6	6	6	6	6	6	o
13	Senkschraube BM 4x50 TGL 5683-4.8 gal Zn c	99 00968 545	135 71 32 208 123304	2	2	2	2	2	2	2	
14	Senkschraube BM 4x40 TGL 5683-4.8 gal Zn c	99 00968 537	135 71 32 208 123283	2	2	2	2	2	2	2	
15	Gummiunterlage, links	04 04867 008	146 44 99 048 734703	1	1	1	1	1	1	1	
-	Gummiunterlage, rechts	04 04866 007		1	1	1	1	1	1	1	

Bild Nr.	Benennung	Bestell-Nummer		Stückzahl							Bemerkung
		Sach-Nr.	ZAK-Nr.	KA	KM	KB	KK	HP	FR/-	S-	
1	2	3	4	5							6
16	Scheibe 4,3 TGL 0-125-St gal Zn c	99 00977 031	135 73 11 003 013068	4	4	4	4	4	4	4	
17	Sechskantmutter M 4 TGL 0-934-6 gal Zn c	99 00571 702	135 72 11 205 063014	4	4	4	4	4	4	4	
18	Nebelscheinwerfer (Gehäuse schwarz lackiert) 8720.25		136 65 51 308 904506	2	2	2	2	2	2	2	
-	Halogenlampe (H 3) 12 V 55 W PK 22 s TGL 42845		137 53 51 009 483211	2	2	2	2	2	2	2	o
-	Relais KA 12-H TGL 25384 8672.10/1		136 65 61 901 930122	1	1	1	1	1	1	1	
	(Ausweichlösung = KW 12 H 8672.10)		136 65 61 901 930165	1	1	1	1	1	1	1	
19	Türkontakt - Zuleitung	04 04854 003		1	1	1	1	-	-	1/-	
20	Türkontakt - Ableitung	04 04855 004		1	1	1	1	-	-	1/-	
21	Linsensenk-Schneidschraube BM 3x8 TGL 5733 gal Zn c	99 00098 382	135 71 59 005 143057	4	4	4	4	-	-	4/-	
22	Kennzeichenleuchte 8528.7		136 65 55 018 903749	2	2	2	2	-	-	2/-	o
-	Kennzeichenleuchte m. Köderplatte 8528.6		136 65 55 018 902455	1	1	1	1	-	-	1/-	o
23	Soffitte f. Kennzeichenbeleuchtung FZLE 12 V 5 W C 11		137 51 54 005 471077	6	6	6	6	-	-	6/-	o
24	Zahnscheibe A 5 TGL 0-6797 gal Zn c	99 00100 483	135 73 43 005 023055	2	2	2	2	-	-	2/-	
25	Federring B 5 TGL 7403 gal Zn c	99 00106 343	135 73 42 002 023055	2	2	2	2	-	-	2/-	
26	Sechskantmutter M 5 TGL 0-934-6 gal Zn c	99 00571 710	135 72 11 205 063022	4	4	4	4	-	-	4/-	
27	Brems-Schluß-Blinkleuchte 8520.24/30		136 65 54 808 920338	2	2	2	2	-	-	2/-	o
-	Lichtaustrittscheibe 8520.24/1-2		136 65 54 808 820484	2	2	2	2	-	-	2/-	o
28	Glühlampe/Schlußlicht FZLB 12 V 5 W C 11		137 51 54 005 471253	2	2	2	2	-	-	2/-	o
29	Zylinderschraube AM 6x40 TGL 0-84-4.8 gal Zn c	99 00928 972	135 71 31 205 013658	7	7	7	7	-	-	7/-	
-	Zylinderschraube rechts AM 6x35 TGL 0-84-4.8 gal Zn c	99 00928 601	135 71 31 205 013631	1	1	1	1	-	-	1/-	
30	Scheibe 6,4 TGL 0-9021-St gal Zn c	99 00134 121	135 73 11 003 143057	8	8	8	8	-	-	8/-	
31	Gummiunterlage links	04 04871 004	146 44 62 966 846537	1	1	1	1	-	-	1/-	

Bild Nr.	Benennung	Bestell-Nummer Sach-Nr.	Bestell-Nummer ZAK-Nr.	Stückzahl KA	KM	KB	KK	HP	FR/-	S-	Bemerkung
1	2	3	4	5							6
-	Gummiunterlage rechts	04 04870 003	146 44 62 966 846529	1	1	1	1	-	-	1/-	
32	Nebelschlußleuchte AG 2 TGL 24741 8526.14/1		136 65 54 306 920047	1	1	1	1	1	1	1	o
-	Glühlampe FZLB 12 V 21 W P 25-1		137 51 54 005 476353	1	1	1	1	1	1	1	o
33	Rückfahrscheinwerfer 8725.3/11		136 65 51 308 920127	1	1	1	1	1	1	1	o
-	Glühlampe FZLB 12 V 21 W P 25-1		137 51 54 005 476353	1	1	1	1	1	1	1	o
-	Lichtaustrittscheibe 8725.3-20		136 65 51 308 820150	1	1	1	1	1	1	1	o
34	Blink-Brems-Schluß-Kennzeichenleuchte 8522.20/1		136 65 54 808 920952	-	-	-	-	1	1	1/-	o
-	Lichtaustrittscheibe 8522.20-1		136 65 54 808 820740	-	-	-	-	1	1	1/-	o
-	Brems-Kontrollrelais 12 V 2x21 W/2 W	04 05383 005	136 65 42 305 932128	1	1	1	1	1	1	1	o
35	Blink-Brems-Schlußleuchte 8520.25/10		165 65 54 808 920901	-	-	-	-	1	1	1/-	o
-	Lichtaustrittscheibe 8520.25-1		165 65 64 808 820599	-	-	-	-	1	1	1/-	o
36	Rückstrahler rund A TGL 31906	99 00188 070		2	2	2	2	2	2	2	
-	Gummipuffer für Bordwandanschlag	04 09013 002		-	-	-	-	1	1	1/-	
37	Halter für Rückstrahler	04 05183 006		2	2	2	2	-	-	2/-	
38	Halteplatte für Rückstrahler	04 05183 006		-	-	-	-	2	-	2/-	
-	Kennzeichenschildträger	04 05217 000		-	-	-	-	-	1	1/-	

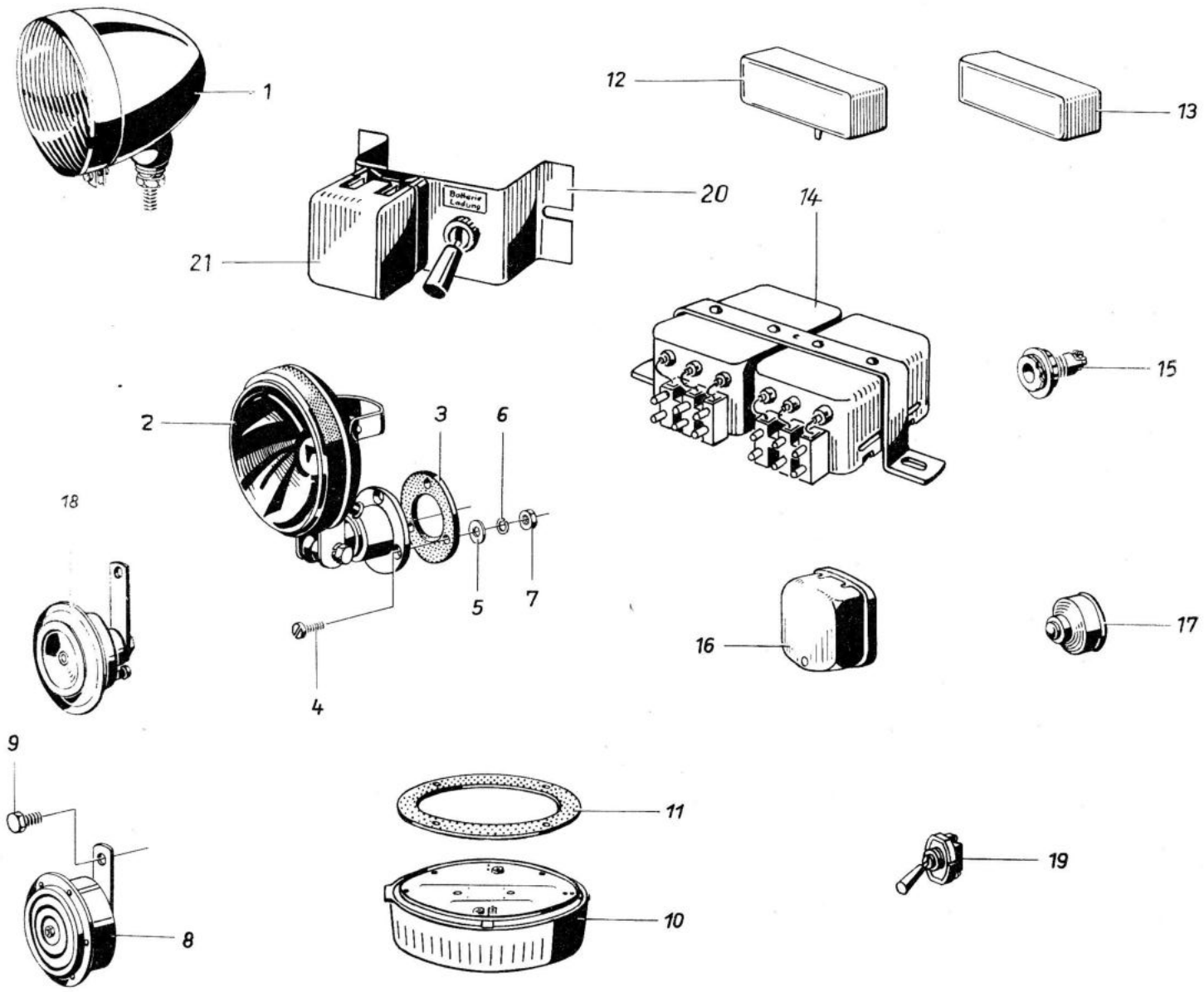
1
12
13
20
21
Batterie Ladung
14
15
2
3
6
18
5
7
4
16
17
9
11
19
8
10

Bild Nr.	Benennung	Bestell-Nummer		Stückzahl							Bemerkung
		Sach-Nr.	ZAK-Nr.	KA	KM	KB	KK	HP	FR/-	S-	
1	2	3	4	5							6
1	Aufbauscheinwerfer (elfenbein mit Rot-Kreuz Streuscheibe) 8703.12/21			-	-	-	2	-	-	2/-	o
-	Glühlampe FZLB 12 V 21 W P25-1		137 51 54 005 476353	-	-	-	2	-	-	2/-	o
2	Suchscheinwerfer 8710.5/2		136 65 51 308 904856	-	-	-	1	-	-	1/-	o
-	Halogenlampe (H 3) 12 V 55 W PK 22 s		137 53 51 099 483211	-	-	-	1	-	-	1/-	o
3	Unterlage	04 05034 002		-	-	-	1	-	-	1/-	
4	Senkschraube BM 6x20 TGL 5683-4.8 gal Zn c	99 00968 143	135 71 32 208 123566	-	-	-	3	-	-	3/-	
5	Unterlegscheibe	04 05321 000		-	-	-	3	-	-	3/-	
6	Federring B 6 TGL 7403 gal Zn c	99 00106 351	135 73 42 002 023063	-	-	-	3	-	-	3/-	
7	Sechskantmutter M 6 TGL 0-934-6 gal Zn c	99 00571 856	135 72 11 205 063030	-	-	-	3	-	-	3/-	
8	Horn BE 12-335 TGL 4487 8412.16/1		136 65 42 102 901700	1	1	1	-	1	1	1	o
9	Sechskantschraube M 10x16 TGL 0-933-8.8 gal Zn c	99 00940 462	135 71 11 204 243912	1	1	1	-	1	1	1	
10	Innenleuchte rund 8838.6		136 65 56 002 910025	-	-	-	2	-	-	2/-	
11	Unterlage	04 17500 008		-	-	-	2	-	-	2/-	
12	Innenleuchte 8838.7/1		136 65 56 002 910260	1	1	1	1	-	-	1	o
13	Innenleuchte 8838.7/11		136 65 56 002 910279	1	1	1	-	1	1	1/-	o
-	Soffitte für Innenleuchte 12 V 5 W S 8,5		137 51 54 005 471077	4	4	4	2	2	2	4/-	o
-	Glühlampe 12 V 21 W BA 15 s		137 51 54 005 472475	-	-	-	4	-	-	4	
-	Zylinderblechschraube B 4,2x16 TGL 0-7971 gal Zn c	99 00127 686		4	4	4	-	2	2	4/2	
-	Zylinderblechschraube B 3,9x16 TGLO 0-7971 gal Zn c	99 00127 758		-	-	-	8	-	-	8	
14	Elektronischer Impulsgeber 8901.1/079		136 65 42 305 900265	-	-	-	1	-	-	1/-	o
-	Zylinderblechschraube B 5,5x13 TGL 0-7971 gal Zn c	99 00127 598		-	-	-	2	-	-	2/-	
-	Scheibe A 5,8 TGL 0-440 gal Zn c	99 00032 382	135 73 11 003 063006	-	-	-	2	-	-	2/-	

Bild Nr.	Benennung	Bestell-Nummer		Stückzahl							Bemerkung
		Sach-Nr.	ZAK-Nr.	KA	KM	KB	KK	HP	FR/-	S-	
1	2	3	4	5							6
15	Steckdose B 1 TGL 27292 8820.101		136 65 62 306 900054	-	-	-	2	-	-	2/-	o
16	Summer (12 V) Typ S 52 für Gleichstrom	04 05215 007	136 65 42 903 933008	-	-	-	1	-	-	1/-	o
-	Zylinderschraube BM 4x14 TGL 0-84.5.8 gal Zn c	99 00017 334	135 71 31 205 073220	-	-	-	1	-	-	1/-	
-	Zylinderschraube BM 4x12 TGL 0-84-5.8 gal Zn c	99 01171 012	135 71 31 205 073212	-	-	-	1	-	-	1/-	
-	Federring B 4 TGL 7403 gal Zn c	99 00106 054	135 73 42 002 023047	-	-	-	2	-	-	2/-	
17	Signaldruckknopf	04 04894 002		-	-	-	1	-	-	1/-	
-	Zylinderblechschraube B 2,9x13 TGL 0-7971 gal Zn c	99 00127 694		-	-	-	1	-	-	1/-	
18	Horn B 12-335 TGL 4487 8412.16/159			-	-	-	1	-	-	1/-	
-	Horn B 12-450 TGL 4487 8412.16/359			-	-	-	1	-	-	1/-	
19	Kippschalter schwarz ZA TGL 23409		136 65 61 901 900206	-	-	-	1	-	-	1/-	o
-	Zylinderblechschraube B 4,2x16 TGL 0-7971 gal Zn c	99 00127 686		-	-	-	2	-	-	2/-	
20	Befestigungsbrücke			-	-	1	-	-	-	1/-	*
21	Sicherungsdose 2polig (Batterieladung) 8811.13			-	-	1	-	-	-	1/-	

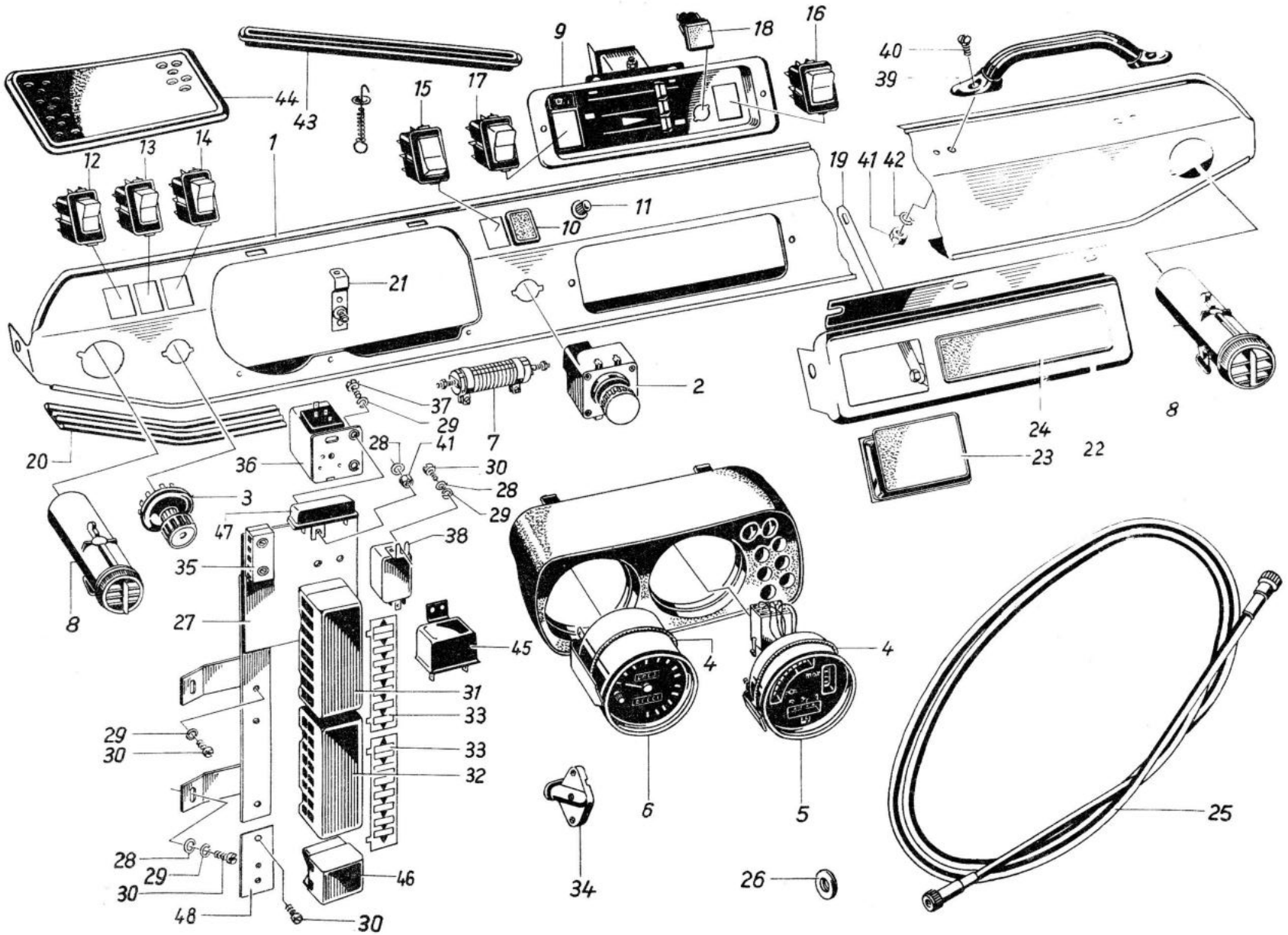
1
2
3
4
5
6
7
8
9
10
11
12
13
14
15
16
17
18
19
20
21
22
23
24
25
26
27
28
29
30
31
32
33
34
35
36
37
38
39
40
41
42
43
44
45
46
47
48

Bild Nr.	Benennung	Bestell-Nummer		Stückzahl							Bemerkung
		Sach-Nr.	ZAK-Nr.	KA	KM	KB	KK	HP	FR/-	S-	
1	2	3	4	5							6
-	Instrumententafel mit Kabelsatz	04 04679 004	134 29 20 201 112904	1	1	1	-	1	1	1/-	
-	Instrumententafel, Schweißgruppe	04 05836 002	134 29 20 201 385304	1	1	1	-	1	1	1/-	
-	Instrumententafel mit Kabelsatz	04 04680 006	134 29 20 201 113704	-	-	-	1	-	-	1/-	
-	Instrumententafel, Schweißgruppe	04 05837 001	134 29 20 201 386104	-	-	-	1	-	-	1/-	
-	Kontrollblock, vollst.	04 04682 008	134 29 20 201 114504	1	1	1	1	1	1	1	
1	Kontrollblock	04 04670 004		1	1	1	1	1	1	1	
-	Zylinderblechschraube B 3,5x13 TGL 0-7971 gal Zn c	99 00127 026		3	3	3	3	3	3	3	
-	Scheibe 4,3 TGL 0-125-St gal Zn c	99 00954 017	135 73 11 003 013068	3	3	3	3	3	3	3	
2	Intervallschalter mit Wisch-Wasch-Automatik GF 1 TGL 23409 - kno. 8682.11/1		136 65 79 001 900169	1	1	1	1	1	1	1	o
3	Lichtdrehschalter GA.1 TGL 23409-kno. 8620.16/1		136 65 61 303 910172	1	1	1	1	1	1	1	o
4	Ring	04 04658 008		2	2	2	2	2	2	2	
5	LED-Kombigerät 3.0801/04	91 29001 088		1	1	1	1	1	1	1	
6	Geschwindigkeitsmesser 3.0230/30 ohne Fassungen und Lampen	91 0500 502		1	1	1	1	1	1	1	
7	Drahtwiderstand, Gebläse, Stawis 40 B 1,5 4,1/3,1 L	04 04692 001		1	1	1	1	1	1	1	
8	Luftdusche, vollst.	53 05553 007		2	2	2	2	2	2	2	
-	Mutter	53 05504 103		2	2	2	2	2	2	2	
9	Aufnahme für Heizungsbetätigung, vollst.	04 01641 002		-	-	1	1	-	-	1/-	
-	Aufnahme für Heizungsbetätigung, vollst.	04 01631 000		1	1	-	-	1	1	1/-	
10	Abdeckblende W 60 TGL 23409 8620.19/14	91 13001 536		1	1	1	1	1	1	1	
11	Schubschalter für Warnblinkanlage KA - TGL 23409 8600.31		136 65 61 901 900636	1	1	1	1	1	1	1	o
-	Schubschalter für Warnblinkanlage KA - TGL TGL 23409 8600.32		136 65 61 901 900644	-	-	-	-	-	-	1	o

Bild Nr.	Benennung	Bestell-Nummer Sach-Nr.	Bestell-Nummer ZAK-Nr.	Stückzahl KA	KM	KB	KK	HP	FR/-	S-	Bemerkung
1	2	3	4	5							6
-	Lampe FZL-D 12 V 2 W - BA 7S TGL 10833		137 51 54 005 470648	2	2	2	2	2	2	2	o
12	Wippenschalter-Innenbeleuchtung W.02 TGL 23409 8620.19/2		136 65 61 901 901022	1	1	1	1	1	1	1	
13	Wippenschalter-Nebelscheinwerfer W.05 TGL 23409 8620.19/05			1	1	1	1	1	1	1	
14	Wippenschalter-Nebelschlußleuchte W.17 TGL 23409 8620.19/17		136 65 61 901 901196	1	1	1	1	1	1	1	
15	Wippenschalter-Heckscheibe W.07 TGL 23409 8620.19/7		136 65 61 901 901073	-	1	1	-	-	-	1/-	
16	Wippenschalter-Zusatzheizung-Lüftung TGL 23409 8620.19/18		136 65 61 901 901209	-	1	1	1	-	-	1/-	
17	Wippenschalter-Gebläse W.08 TGL 23409 8620.19/8		136 65 61 901 901081	1	1	1	1	1	1	1	
-	Wippenschalter-Sucher TGL 23409 8620.19/10		136 65 61 901 90110	-	-	-	1	-	-	1/-	
-	Wippenschalter-Martinshorn TGL 23409 8620.19/15		136 65 61 901 901161	-	-	-	1	-	-	1/-	
-	Wippenschalter-Rundum-Kennleuchte TGL 23409 8620.19/9		136 65 61 901 901102	-	-	-	-	-	-	1	
-	Wippenschalter-akust. Warnanlage TGL 23409 8620.19/23		136 65 61 901 901261	-	-	-	-	-	-	1	
-	Wippenschalter-RK.-Kennleuchte TGL 23409 8620.19/38		136 65 61 901 901436	-	-	-	1	-	-	1/-	
18	Kontrolleuchte-Zusatzheizung			-	-	1	1	-	-	1/-	o
19	Stützstrebe-Mitte	04 04667 000	134 29 20 201 111004	1	1	1	1	1	1	1	
20	Abschlußteil (Profil-Nr.: 04 17954 002)	04 17953 001		1	1	1	1	1	1	1	
21	Stützstrebe, links	04 04693 002	134 29 20 201 116104	1	1	1	1	1	1	1	
-	Sechskantschraube M 5x12 TGL 0-933-4.8 gal Zn c	99 00069 216	135 71 11 204 323197	2	2	2	2	2	2	2	
-	Scheibe 5,3 TGL 0-125-St gal Zn c	99 00954 406	135 73 11 003 013076	2	2	2	2	2	2	2	
-	Federring B 5 TGL 7403 gal Zn c	99 00106 343	135 73 42 002 023055	2	2	2	2	2	2	2	
-	Sechskantmutter M 5 TGL 0-934-6 gal Zn c	99 00571 710	135 72 11 205 063022	3	3	3	3	3	3	3	

Bild Nr.	Benennung	Bestell-Nummer		Stückzahl							Bemerkung
		Sach-Nr.	ZAK-Nr.	KA	KM	KB	KK	HP	FR/-	S-	
1	2	3	4	5							6
22	Aufnahme für Radio und Ascher - Schweißgr.	04 04690 008	134 29 20 201 115304	1	1	1	1	1	1	1	
23	Einbauascher B TGL 48-33705	99 00760 008	139 87 24 007 002078	1	1	1	1	1	1	1	
-	Klemmrahmen	04 04668 002		1	1	1	1	1	1	1	
24	Blende für Radioausschnitt	53 06006 600		1	1	1	1	1	1	1	
-	Hutmutter M 12x1,5 TGL 39667	99 00441 002		1	1	1	1	1	1	1	
25	biegsame Welle A2/H3 - 2100x3,2 TGL 16253	99 00376 033	135 79 90 034 241706	1	1	1	1	1	1	1	v
26	Durchführung für biegsame Welle	04 04557 003	146 44 35 968 820118	1	1	1	1	1	1	1	
-	Symbolscheibe - Ladekontrolle	53 02402 808		1	1	1	1	1	1	1	
-	Farbfilter dunkelrot, Best.-Nr.: 11	04 16871 000		2	2	2	2	2	2	2	
-	Symbolscheibe - Fernlicht	53 02403 101		1	1	1	1	1	1	1	
-	Farbfilter dunkelrot, Bestell-Nr.: 14	04 16872 001		1	1	1	1	1	1	1	
-	Symbolscheibe - Richtungsanzeige	53 02402 904		2	2	2	2	2	2	2	
-	Symbolscheibe - Bremslicht	53 02402 206		2	2	2	2	2	2	2	
-	Farbfilter grün Bestell-Nr.: 15	04 16873 002		3	3	3	3	3	3	3	
-	Symbolscheibe - heizbare Heckscheibe	04 16879 005		1	1	1	1	1	1	1	
-	Symbolscheibe - Nebelschlußleuchte	04 04688 005		1	1	1	1	1	1	1	
-	Farbfilter gelb	04 04665 007		4	4	4	4	4	4	4	
-	Streuscheibe	53 02401 501		8	8	8	8	8	8	8	
27	Befestigungsbrücke vollst. Schweißteil	04 04809 023	134 29 99 212 442604	1	1	1	1	1	1	1	
28	Scheibe 5,3 TGL 0-125-St gal Zn c	99 00954 406	135 73 11 003 013076	9	9	9	9	9	9	9	
29	Federring B 5 TGL 7403 gal Zn c	99 00106 343	135 73 42 002 023055	15	15	15	15	15	15	15	
30	Zylinderschraube BM 5x12 TGL 0-84-5.8 gal Zn c	99 01100 796	135 71 31 205 072394	6	6	6	6	6	6	6	
-	Sechskantschraube M 5x16 TGL 0-933-4.8 gal Zn c /Befestigung Instrumententafel/	99 00941 607	135 71 11 204 323226	4	4	4	4	4	4	4	
-	Aufnahme für Zusatzbestückung	04 04673 007		-	-	-	1	-	-	1/-	

Bild Nr.	Benennung	Bestell-Nummer		Stückzahl							Bemerkung
		Sach-Nr.	ZAK-Nr.	KA	KM	KB	KK	HP	FR/-	S-	
1	2	3	4	5							6
-	Aufnahme für Zusatzbestückung	04 05489 006		-	-	-	-	-	-	1	
-	Mehrfachfassung mit Lampen (Kontrollblock)	04 04684 001		1	1	1	1	1	1	1	
-	Kabelsatz LSB.51/12	04 04836 001	136 59 22 007 572134	1	1	1	1	1	1	1	o
31	Sicherungsdose H 8 TGL 11135 8811.16/1	631 29 0091	136 65 63 106 900919	1	1	1	1	1	1	1	o
32	Sicherungsdose H 8 TGL 11135 8811.16	631 29 0089	136 65 63 106 900898	1	1	1	1	1	1	1	o
33	Einlage	04 04845 002		1	1	1	1	1	1	1	
34	Steckdose - Handlampe D 2 TGL 27292 8820.102/1		136 65 62 306 900097	1	1	1	1	1	1	1	
-	Steckdose B 1 TGL 27292 8820.101		136 65 62 306 900054	-	-	-	2	-	-	2/-	
35	Leitungsverbinder B 2/4 TGL 27997 8800.1/3	633 29 0004	136 65 62 309 900046	1	1	1	1	1	1	1	o
36	Elektromagn. Abblendschalter B 12 TGL 25384 8662.3	619 29 0055	136 65 51 901 900556	1	1	1	1	1	1	1	o
37	Zylinderschraube BM 5x10 TGL 0-84.4.8 gal Zn c	99 00928 843	135 71 31 205 030384	3	3	3	3	3	3	3	
38	Elektron. Blinkgeber 8586.6/0005	413 29 0018		1	1	1	1	1	1	1	o
-	Lichtleitungssatz LSB. 16/62	04 05092 003	136 59 22 007 495116	1	-	-	-	-	-	1/-	o
-	Lichtleitungssatz LSB. 16/61	04 05073 017	136 59 22 007 187666	-	1	1	-	-	-	1/-	o
-	Lichtleitungssatz LSB. 19/19	04 05074 018	136 59 22 007 220198	-	-	-	1	-	-	1/-	o
-	Lichtleitungssatz LSB. 12/75	04 05091 002	136 59 22 007 143815	-	-	-	-	1	-	1/-	o
-	Lichtleitungssatz LSB. 13/67	04 05167 014	136 59 22 007 154733	-	-	-	-	-	1	1/-	o
-	Lichtleitungssatz LSB. 51/12	04 04836 001	136 59 22 007 572134	1	1	1	1	1	1	1	o
39	Haltegriff 58.43.93.000	91 13001 211		1	1	1	1	1	1	1	
40	Linsensenkschraube BM 6x20 TGL 5687-5.8 gal Ni hmt	99 00002 666	135 71 33 200 304527	2	2	2	2	2	2	2	
41	Sechskantmutter M 6 TGL 0-934-6 gal Zn c	99 00571 856	135 72 11 205 063030	2	2	2	2	2	2	2	
42	Federring B 6 TGL 7403 gal Zn c	99 00106 095	135 73 42 002 020065	2	2	2	2	2	2	2	

Bild Nr.	Benennung	Bestell-Nummer Sach-Nr.	Bestell-Nummer ZAK-Nr.	Stückzahl KA	KM	KB	KK	HP	FR/-	S-	Bemerkung
1	2	3	4	5							6
43	Blende für Defrosterdüse	04 05681 006		2	2	2	2	2	2	2	
44	Lautsprecherblende	04 05682 007		1	1	1	1	1	1	1	
45	Relais-Nebelscheinwerfer KA 12 H TGL 25384 8672.10/1		136 65 61 901 930122	1	1	1	1	1	1	1	o
	(Ausweichlösung KW 12 H) 8672.10		136 65 61 901 930165	1	1	1	1	1	1	1	o
46	Sicherungsdose 2-polig 8811.7/1	631 29 0019	136 65 63 106 900193	1	1	1	1	1	1	1	o
-	Schmelzeinsatz A 1-25 TGL 11135 25 A 146 KER		136 65 63 202 931045	1	1	1	1	1	1	1	o
-	" " A 1-8 " " 8 A 142 KER		136 65 63 202 931029	14	14	14	14	14	14	14/18	o
-	" " A 1-4 " " 4 A 141 KER		136 65 63 202 931301	1	1	1	1	1	1	1	o
-	" " A 1-16 " " 16 A 145 KER		136 65 63 202 931037	2	2	2	2	2	2	2	o
47	Bremskontrollrelais 12 V 2x21 W/2 W	04 05383 005	136 65 42 305 932128	1	1	1	1	1	1	1	o
48	Befestigungsbrücke	04 04822 004	134 29 99 204 443404	-	-	-	-	-	-	1	

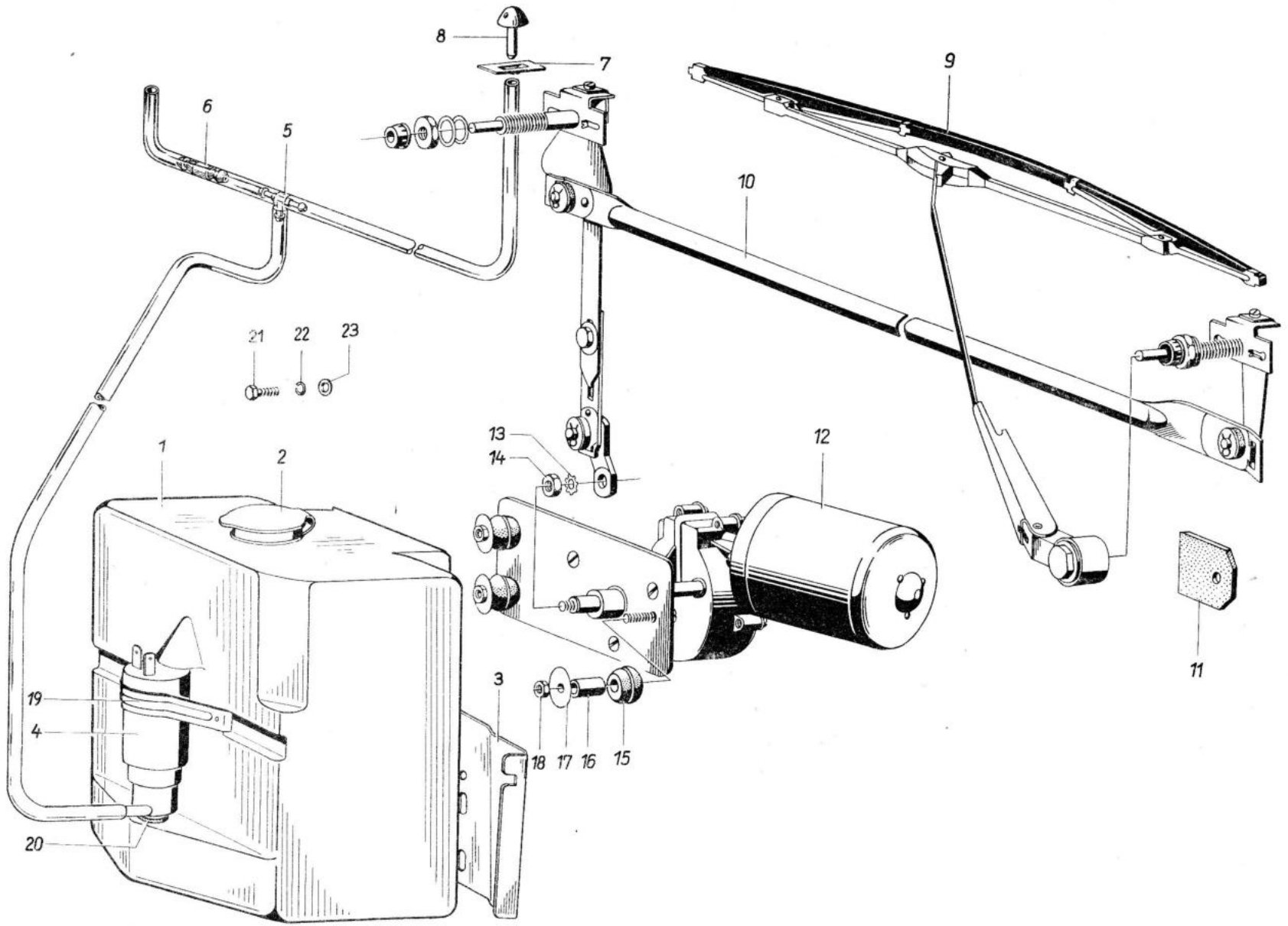
8
7
9
6
5
10
21
22
23
13
14
12
1
2
11
19
4
3
18
17
16
15
20

Bild Nr.	Benennung	Bestell-Nummer Sach-Nr.	Bestell-Nummer ZAK-Nummer	Stückzahl KA	KM	KB	KK	HP	FR/-	S-	Bemerkung
1	2	3	4	5							6
-	Scheibenwaschanlage C 2,5-12 V 9.0591 (4) F 2.0614		136 65 90 008 082477	1	1	1	1	1	1	1	o
1	Behälter WN 9145 (1)		136 65 73 005 031047	1	1	1	1	1	1	1	
2	Verschlußkappe WN 9001 (5)	91 17002 902	136 65 73 005 031055	1	1	1	1	1	1	1	
3	Behälterhalterung WN 9143 (4)	91 17006 311	136 65 73 005 031004	1	1	1	1	1	1	1	
4	Pumpe 12 V 9.0499 (3)		136 65 73 005 031143	1	1	1	1	1	1	1	o
5	T-Stück WN 9.016 (5)	91 13001 150	136 65 73 005 030116	1	1	1	1	1	1	1	
6	Rückschlagventil 9.0010 (5)	91 13001 215	136 65 73 005 030095	1	1	1	1	1	1	1	o
7	Rändelmutter WN 9.076 (5)	91 13012 024	136 65 73 005 030175	2	2	2	2	2	2	2	
8'	Einstrahldüse m. Verdrehsicherung und Gewinde 9.008 (5)	91 13012 016	136 65 73 005 030167	2	2	2	2	2	2	2	V
9	Wischerarm 8746.19/4		136 65 72 002 932726	2	2	2	2	2	2	2	o bis 31.5.87
-	Wischerarm Pal 443 123201 020			2	2	2	2	2	2	2	o ab 1.6.87
10	Wischergestänge DB 117/90-E TGL 11732 8746.12/3		136 65 72 002 930384	1	1	1	1	1	1	1	o
11	Anschlagstück	04 04876 017		2	2	2	2	2	2	2	
12	Umlaufwischermotor 8742.40/21		136 65 71 018 902738	1	1	1	-	1	1	1/-	o
-	Umlaufwischermotor (nahentstört) 8742.40/22		136 65 71 018 902746	-	-	-	1	-	-	1/-	o gehört zum Liefer-umfang Umlauf-wischer-motor
13	Zahnscheibe A 6 TGL 0-6797 gal Zn c	99 00100 483	135 73 43 005 023055	1	1	1	1	1	1	1	
14	Sechskantmutter M 6 TGL 0-934-6 gal Zn c	99 00571 856	135 72 11 205 063030	1	1	1	1	1	1	1	
15	Gummipuffer 710 20 003	91 13905 982		3	3	3	3	3	3	3	
16	Distanzrohr 710 20 004	91 13905 974		3	3	3	3	3	3	3	
17	Scheibe 5,3 TGL 0-9021-St. gal Zn c	99 00134 330	135 73 11 003 143049	3	3	3	3	3	3	3	
18	Sechskantmutter M 5 TGL 0-934-6 gal Zn c	99 00571 710	135 72 11 205 063022	3	3	3	3	3	3	3	
19	Befestigungsbügel WN 9150-5		136 65 73 005 031127	1	1	1	1	1	1	1	

Bild Nr.	Benennung	Bestell-Nummer		Stückzahl							Bemerkung
		Sach-Nr.	ZAK-Nummer	KA	KM	KB	KK	HP	FR/-	S-	
1	2	3	4	5							6
20	Gummidichtung Behälter WN 9139 (5)		136 65 90 008 082768	1	1	1	1	1	1	1	
21	Zylinderschneidschraube BM 4x10 TGL 5738 gal Zn c	99 00098 374	135 71 59 005 123152	2	2	2	2	2	2	2	
22	Federring B 4 TGL 7403 gal Zn c	99 00106 335	135 73 42 002 023047	2	2	2	2	2	2	2	
23	Scheibe 4.3 TGL 0-125-St. gal Zn c	99 00954 017	135 73 11 003 013068	2	2	2	2	2	2	2	

AUFBAUTEN

BODY

CARROSSERIES

FELÉPÍTMÉNYEK

NÁSTAVBY

НАДСТРОЙКИ

NADBUDOWY

CARROCERÍA

CARROCERIA

A

III-8-4 Kv 1643-76 9-903

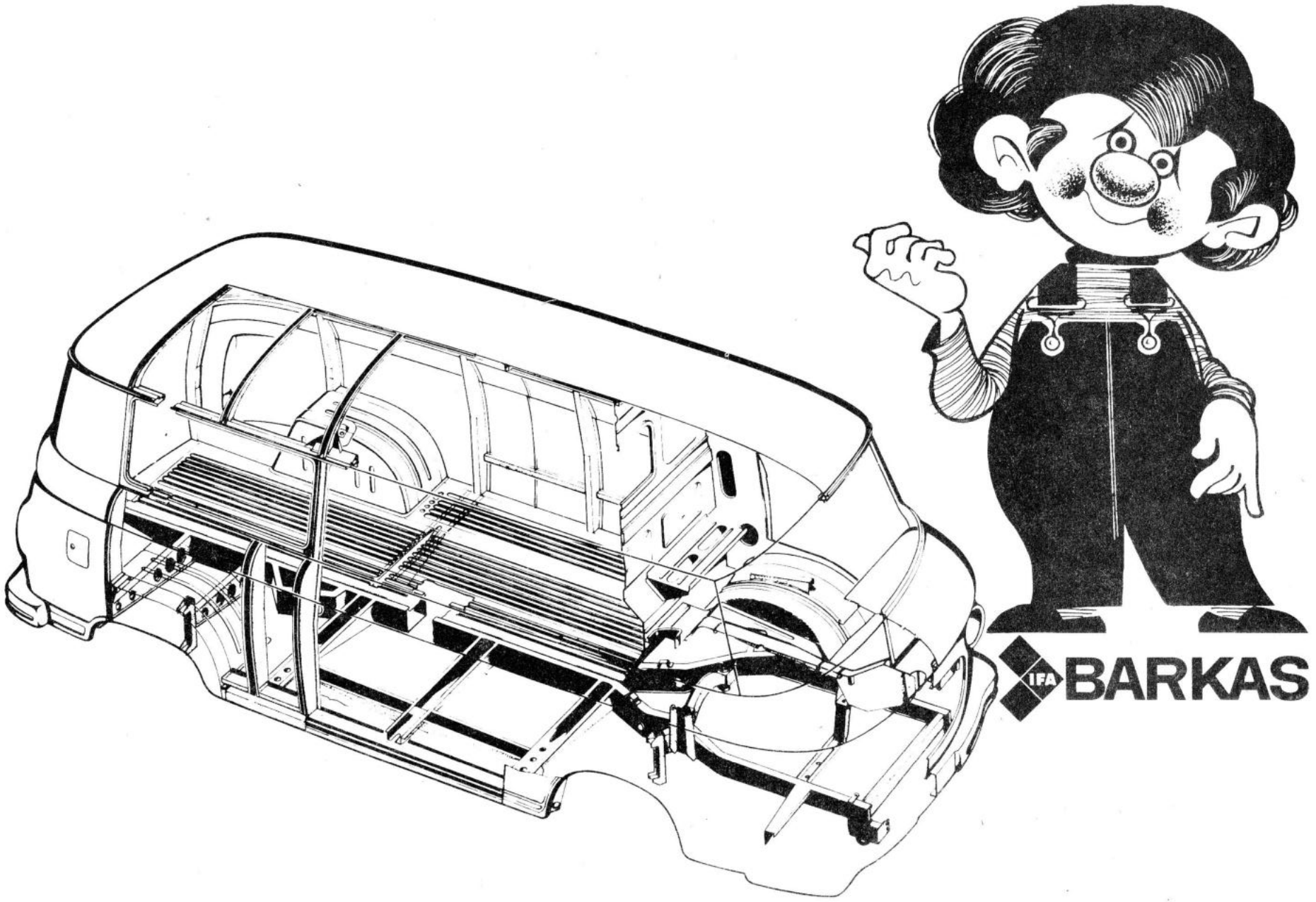
IFA
BARKAS

2

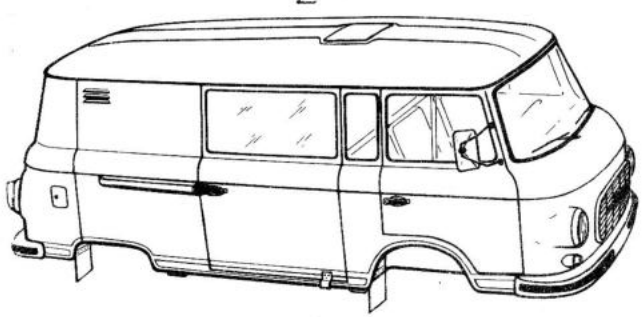

1

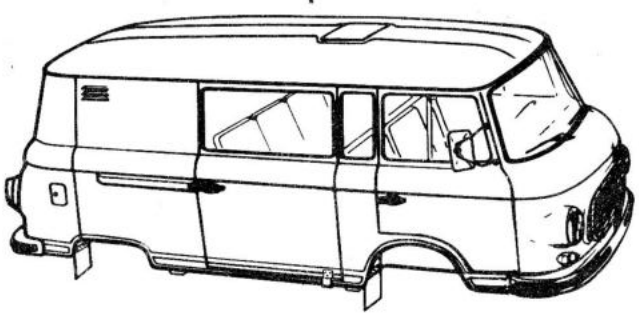

3

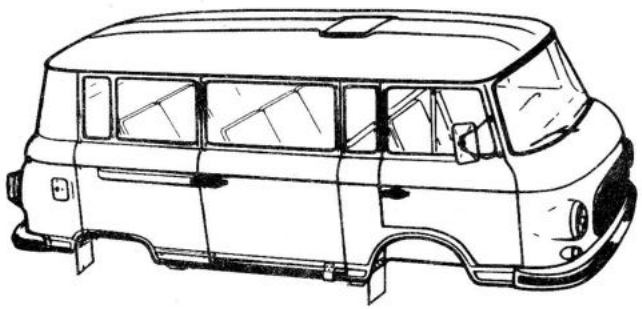

4

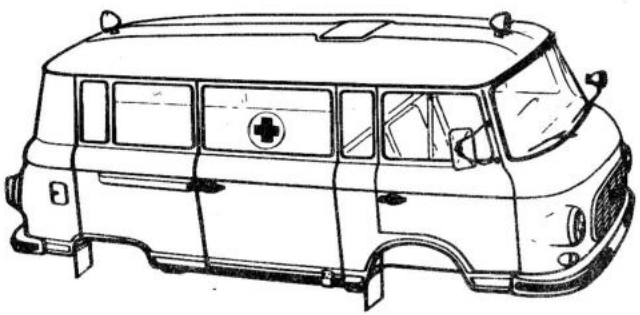

5

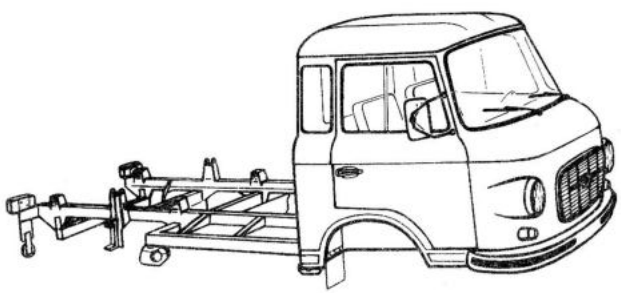

Bild Nr.	Benennung	Bestell-Nummer		Stückzahl							Bemerkung
		Sach-Nr.	ZAK-Nr.	KA	KM	KB	KK	HP	FR/-	S-	
1	2	3	4	5							6
	Ersatzkarossen										
1	Kastenwagen (KA-Normalausführung, grundiert)	04 09652 047	134 29 23 218 018504	1	-	-	-	-	-	-	
-	KA-Normalausführung, grundiert	04 09855 008	134 29 23 226 011804	1	-	-	-	-	-	-	
-	KA-Normalausführung, grundiert mit Fahrer- und Beifahrersitz	04 09653 048	134 29 23 218 019304	1	-	-	-	-	-	-	
-	KA-Normalausführung, grundiert mit Fahrer- und Beifahrersitz	04 09856 000	134 29 23 226 012604	1	-	-	-	-	-	-	
-	KA-Normalausführung, grundiert ohne Verglasung und Gummiformteile	04 00357 032	134 29 23 218 284204	1	-	-	-	-	-	-	
-	KA-Sonderausführung KA/VA einfarbig lackiert	04 09655 058	134 29 23 293 282604	-	-	-	-	-	-	1	
-	KA-Sonderausführung KA/MdI einfarbig lackiert	04 09656 050	134 29 23 293 283404	-	-	-	-	-	-	1	
-	KA-Sonderausführung KA/VA einfarbig lackiert	04 09737 035	134 29 23 293 285004	-	-	-	-	-	-	1	
-	KA-Normalausführung lackiert	04 09851 012	134 29 23 218 350304	1	-	-	-	-	-	-	
2	Kasten-Mehrzweckwagen (KM-Normalausführung, grundiert)	04 09662 040	134 29 26 208 354604	-	1	-	-	-	-	-	
-	KM-Normalausführung, grundiert mit kompl. Sitzgarnitur und Statiksicherheitsgurten	04 09857 001	134 29 26 216 191104	-	1	-	-	-	-	-	
-	KM-Normalausführung, grundiert mit Fahrer- und Beifahrersitzen	04 09663 041	134 29 26 208 355404	-	1	-	-	-	-	-	
-	KM-Normalausführung, grundiert mit kompl. Sitzgarnitur und Automatiksicherheitsgurten	04 09858 002	134 29 26 216 194604	-	1	-	-	-	-	-	
-	KM-Normalausführung, grundiert mit kompl. Sitzgarnitur	04 09664 042	134 29 26 208 356204	-	1	-	-	-	-	-	
-	KM-Normalausführung, grundiert ohne Verglasung und Gummiformteilen	04 00360 036	134 29 26 208 437004	-	1	-	-	-	-	-	
-	KM-Normalausführung, lackiert	04 09853 014	134 29 26 208 513804	-	1	-	-	-	-	-	

Bild Nr.	Benennung	Bestell-Nummer		Stückzahl							Bemerkung
		Sach-Nr.	ZAK-Nr.	KA	KM	KB	KK	HP	FR/-	S-	
1	2	3	4	5							6
-	KM-Sonderausführung, einfarbig lackiert KM/KLF	04 09666 044	134 29 26 208 358904	-	-	-	-	-	-	1	
-	KM-Sonderausführung, einfarbig lackiert KM/VA	04 09738 036	134 29 26 291 438904	-	-	-	-	-	-	1	
-	KM-Sonderausführung, einfarbig lackiert KM/VA	04 09667 053	134 29 26 291 359704	-	-	-	-	-	-	1	
-	KM-Sonderausführung, einfarbig lackiert KM/MDI	04 09668 062	134 29 26 291 430304	-	-	-	-	-	-	1	
3	Kleinbus (KB) Normalausführung	04 09657 043	134 29 26 208 273804	-	-	1	-	-	-	-	
-	KB-Normalausführung, grundiert mit kompl. Sitzgarnitur und Statiksicherheitsgurten	04 09817 010	134 29 26 208 439704	-	-	1	-	-	-	-	
-	KB-Normalausführung, grundiert mit kompl. Sitzgarnitur	04 09658 044	134 29 26 208 274604	-	-	1	-	-	-	-	
-	KB-Normalausführung, grundiert mit kompl. Sitzgarnitur und Automatiksicherheitsgurten	04 09818 011	134 29 26 208 510304	-	-	1	-	-	-	-	
-	KB-Normalausführung, lackiert	04 09852 013	134 29 26 208 511104	-	-	1	-	-	-	-	
-	KB-Normalausführung, grundiert ohne Verglasung und Gummiformteile	04 00358 033	134 29 26 208 434604	-	-	1	-	-	-	-	
-	KB-Sonderausführung, einfarbig lackiert KB/VA	04 09660 063	134 29 26 291 276204	-	-	-	-	-	-	1	
-	KB-Sonderausführung, einfarbig lackiert KB/VA	04 09736 050	134 29 26 291 435404	-	-	-	-	-	-	1	
-	KB-Sonderausführung, einfarbig lackiert KB/M/VA	04 09706 045	134 29 26 291 443804	-	-	-	-	-	-	1	
-	KB-Sonderausführung, einfarbig lackiert KB/M/VA	04 09707 054	134 29 26 291 436204	-	-	-	-	-	-	1	
-	KB-Sonderausführung, einfarbig lackiert KB/MDI	04 09661 064	134 29 26 291 277004	-	-	-	-	-	-	1	
4	Krankenwagen (KK) Normalausführung einfarbig lackiert	04 00391 075	134 29 26 216 006204	-	-	-	1	-	-	-	
-	KK-Normalausführung, einfarbig lackiert mit Fahrer-u. Beifahrersitz	04 00390 082	134 29 26 216 007004	-	-	-	1	-	-	-	

Bild Nr.	Benennung	Bestell-Nummer		Stückzahl							Bemerkung
		Sach-Nr.	ZAK-Nr.	KA	KM	KB	KK	HP	FR/-	S	
1	2	3	4	5							6
-	KK-Sonderausführung, zweifarbig lackiert KK/VP	04 00392 051	134 29 26 291 278904	-	-	-	-	-	-	1	
-	KK-Sonderausführung, einfarbig lackiert KK/VA	04 00393 077	134 29 26 291 279704	-	-	-	-	-	-	1	
-	KK-Sonderausführung, einfarbig lackiert KK/MDI	04 09683 053	134 29 26 291 431104	-	-	-	-	-	-	1	
5	Fahrerhaus-Rahmenausführung (HP) Normalausführung, grundiert	04 00166 091	134 29 22 215 011804	-	-	-	-	1	-	-	
-	HP-Normalausführung, einfarbig lackiert	04 00167 092	134 29 22 215 012604	-	-	-	-	1	-	-	
-	HP-Normalausführung, grundiert mit Fahrer- und Beifahrersitz	04 09796 004	134 29 22 207 016904	-	-	-	-	1	-	-	
-	HP-Sonderausführung	04 09671 033		-	-	-	-	-	-	1	
-	HP-Sonderausführung, einfarbig lackiert HP/VA	04 09867 003		-	-	-	-	-	-	1	
-	Fahrerhaus-Rahmenausführung für Kofferaufbauten (FR), einfarbig lackiert	04 00197 098	134 29 22 215 014204	-	-	-	-	-	1	-	
-	FR-grundiert mit Fahrer- und Beifahrersitz	04 00259 096	134 29 22 215 015004	-	-	-	-	-	1	-	
-	FR-Sonderausführung	04 09670 032		-	-	-	-	-	-	1	

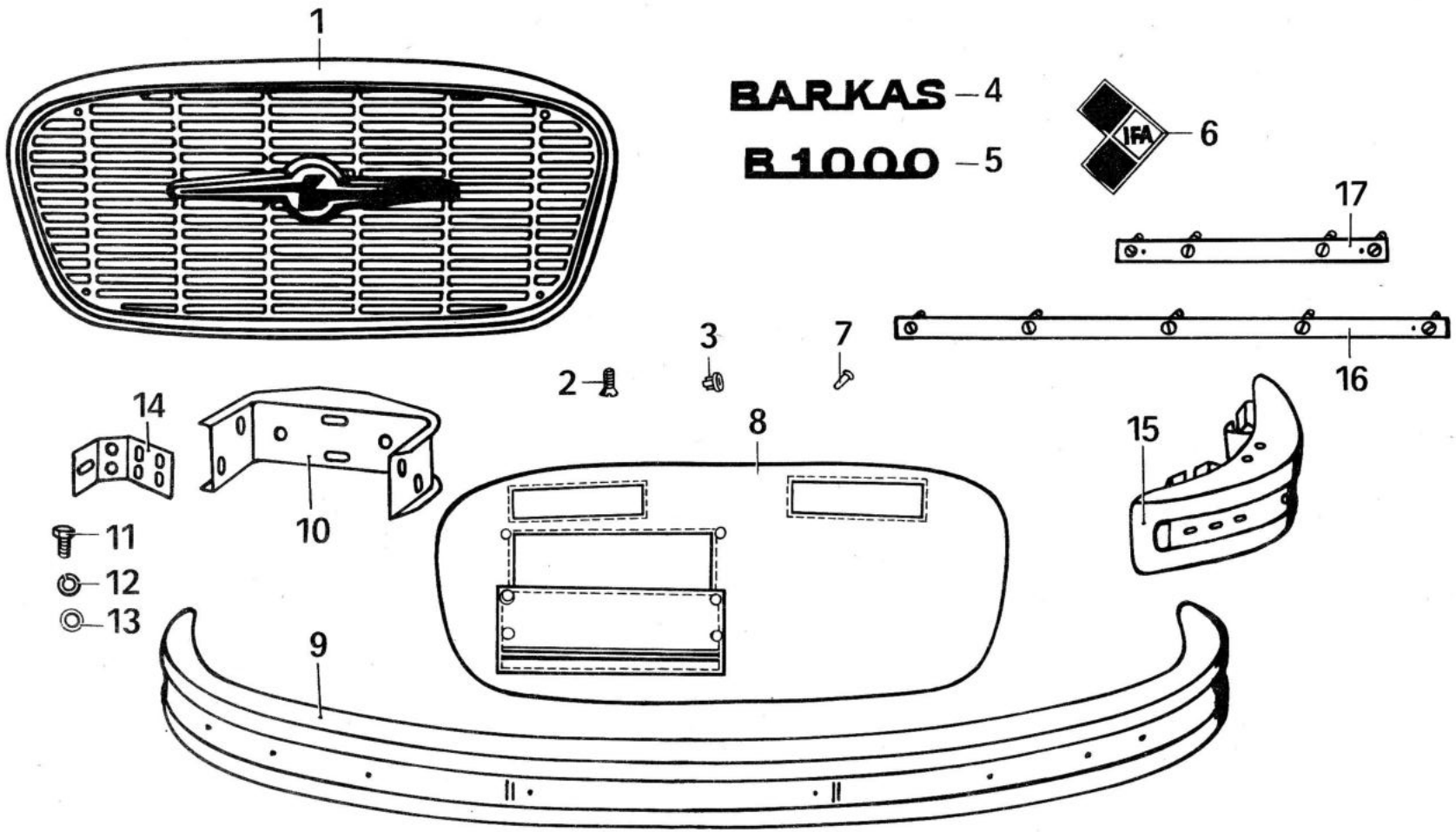
1
BARKAS — 4
B 1000 — 5
IFA
6
17
16
3
7
2
14
8
15
10
11
12
13
9

A 2.1

Bild Nr.	Benennung	Bestell-Nummer		Stückzahl							Bemerkung
		Sach-Nr.	ZAK-Nr.	KA	KM	KB	KK	HP	FR/-	S-	
1	2	3	4	5							6
1	Bugverzierung, vollst.	04 05734 006	134 29 20 201 384504	1	1	1	1	1	1	1	
2	Linsensenkschraube BM 5x12 TGL 5687-5.8 gal Zn c	99 00657 837	135 71 33 200 303348	4	4	4	4	4	4	4	
3	Klemmstück	53 06008 707		3	3	3	3	3	3	3	
4	Schriftzug - Barkas										*
5	Schriftzug - B 1000										*
-	Schriftzug - Barkas und B 1000	04 07438 002		1	1	1	1	1	1	1	Bild 4 u. 5
6	IFA-Zeichen	04 07437 001		1	1	1	1	1	1	1	
7	Klemmstück	53 06020 808		8	8	8	8	8	8	8	
8	Kühlerabdeckung, vollst.	04 09444 015		1	1	1	1	1	1	1	
9	Stoßstange, vorn Schweißgruppe	04 05868 104	134 29 20 201 388804	1	1	1	1	1	1	1	
-	Sechskantschraube M 10x20 TGL 0-933-8.8 gal Zn c	99 00941 488	135 71 11 204 243939	12	12	12	12	12	12	12	
-	Scheibe 10,5 TGL 0-125-St. gal Zn c	99 00954 367	135 73 11 003 013105	12	12	12	12	12	12	12	
-	Federring B 10 TGL 7403 gal Zn c	99 00811 220	135 73 42 002 023098	12	12	12	12	12	12	12	
10	Halterung	04 05872 004	134 29 20 201 460204	2	2	2	2	2	2	2	
11	Sechskantschraube M 8x18 TGL 9-933-8.8 gal Zn c	99 00940 390	135 71 11 204 243699	8	8	8	8	8	8	8	
12	Scheibe 8,4 TGL 0-125-St. gal Zn c	99 00954 391	135 73 11 003 013092	8	8	8	8	8	8	8	
13	Federring B 8 TGL 7403 gal Zn c	99 00811 735	135 73 42 002 023071	8	8	8	8	8	8	8	
14	Haltewinkel	04 05873 005	134 29 20 201 461004	2	2	2	2	2	2	2	
15	Stoßecke, links Schweißgruppe	04 05930 103	134 29 20 201 464504	1	1	1	1	-	-	1	
-	Stoßecke, rechts Schweißgruppe	04 05931 104	134 29 20 201 465304	1	1	1	1	-	-	1	
-	Sechskantschraube M 10x22 TGL 0-933-8.8 gal Zn c	99 00941 496	135 71 11 204 243947	4	4	4	4	-	-	4	
-	Scheibe 10,5 TGL 0-9021 St. gal Zn c	99 00134 371	135 73 11 003 143073	4	4	4	4	-	-	4	
16	Rammschutzhalter, vorn Schweißgruppe	04 05870 002	134 29 20 201 389604	2	2	2	2	2	2	2	

Bild Nr.	Benennung	Bestell-Nummer		Stückzahl							Bemerkung
		Sach-Nr.	ZAK-Nr.	KA	KM	KB	KK	HP	FR/-	S-	
1	2	3	4	5							6
17	Rammschutzhalter, hinten Schweißgruppe	04 05943 003	134 29 20 201 468804	2	2	2	2	-	-	2	
-	Senkschraube BM 6x20 TGL 5683-5.8 gal Zn c	99 00095 388	135 71 32 208 143567	14	14	14	14	10	10	14/10	
-	Scheibe 6,4 TGL 0-125-St. gal Zn c	99 00954 033	135 73 11 003 013084	14	14	14	14	10	10	14/10	
-	Sechskantmutter M 6 TGL 0-934-6 gal Zn c	99 00571 856	135 72 11 205 063030	14	14	14	14	10	10	14/10	

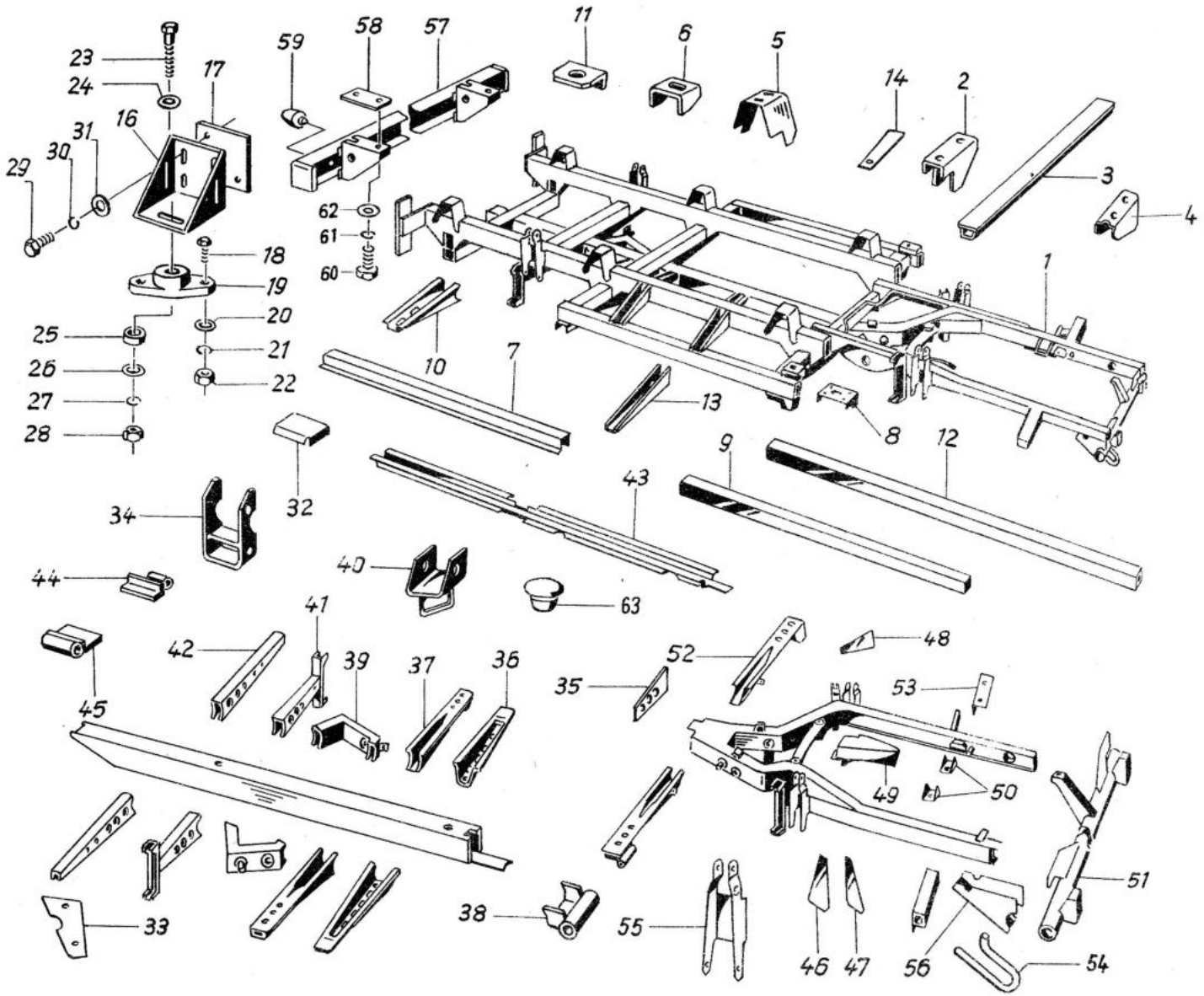
1
2
3
4
5
6
7
8
9
10
11
12
13
14
16
17
18
19
20
21
22
23
24
25
26
27
28
29
30
31
32
33
34
35
36
37
38
39
40
41
42
43
44
45
46
47
48
49
50
51
52
53
54
55
56
57
58
59
60
61
62
63

Bild Nr.	Benennung	Bestell-Nummer		Stückzahl							Bemerkung
		Sach-Nr.	ZAK-Nr.	KA	KM	KB	KK	HP	FR/-	S-	
1	2	3	4	5							6
1	Rahmen, vollst.	04 02563 044	134 29 17 213 003804	-	-	-	-	1	-	1/-	
-	Rahmen, vollst.	04 02571 036	134 29 17 213 004604	-	-	-	-	-	1	1/-	
2	Auflagestück für Rahmenbrücke. vollst.	04 02491 108	134 29 17 205 511104	-	-	-	-	2	2	2/-	
3	Rahmenbrücke mit Gurt, vollst. links	04 02498 106	134 29 17 205 005404	-	-	-	-	1	1	1/-	
-	Rahmenbrücke mit Gurt, vollst. rechts	04 02502 104	134 29 17 205 006204	-	-	-	-	1	1	1/-	
4	Verstärkung	04 02615 104	134 29 17 205 860304	-	-	-	-	6	6	6/-	
5	Auflagebock	04 02497 105	134 29 17 205 007004	-	-	-	-	6	-	6/-	
6	Auflagebock für Koffer links	04 02625 106	134 29 17 205 516204	-	-	-	-	-	3	3/-	
-	Auflagebock für Koffer rechts	04 02626 107	134 29 17 205 517004	-	-	-	-	-	3	3/-	
7	Querträgeroberteil 1 und 3	04 02507 100	134 29 17 205 008904	-	-	-	-	2	2	2/-	
8	Auflagebock für Fahrerhausaufhängung links	04 02509 102	134 29 17 205 009704	-	-	-	-	1	1	1/-	
-	Auflagebock für Fahrerhausaufhängung rechts	04 02510 104	134 29 17 205 190304	-	-	-	-	1	1	1/-	
9	Längsträger außen	04 02512 106	134 29 17 205 191104	-	-	-	-	2	2	2/-	
10	Querträger 4	04 02518 103	134 29 17 205 193804	-	-	-	-	2	2	2/-	
11	Stirnblech	04 02519 104	134 29 17 205 194604	-	-	-	-	2	2	2/-	
12	Längsträger	04 02527 104	134 29 17 205 195404	-	-	-	-	2	2	2/-	
13	Ausleger für Kraftstoffbehälter	04 02528 105	134 29 17 205 196204	-	-	-	-	4	4	4/-	
14	Aufhängung für Zusatzdämpfer	04 02622 103	134 29 17 205 515404	-	-	-	-	1	1	1/-	
15	entfällt										
16	Stützbock für Fahrerhausaufhängung, vollst.	04 06384 005	134 29 20 201 604204	-	-	-	-	2	2	2/-	
17	Unterlage für Stützbock	04 06387 016		-	-	-	-	2	2	2/-	
18	Sechskantschraube M 8x25 TGL 0-933-8.8 gal Zn c	99 00940 421	135 71 11 204 243736	-	-	-	-	4	4	4/-	
19	Schwingungsdämpfer	91 13000 270		-	-	-	-	2	2	2/-	
20	Scheibe 8,4 TGL 0-125-St. gal Zn c	99 00954 391	135 73 11 003 013092	-	-	-	-	4	4	4/-	

Bild Nr.	Benennung	Bestell-Nummer		Stückzahl							Bemerkung
		Sach-Nr.	ZAK-Nr.	KA	KM	KB	KK	HP	FR/-	S-	
1	2	3	4	5							6
21	Federring B 8 TGL 7403 gal Zn c	99 00811 735	135 73 42 002 023071	-	-	-	-	4	4	4/-	
22	Sechskantmutter M 8 TGL 0-934-6 gal Zn c	99 00571 880	135 72 11 205 063049	-	-	-	-	4	4	4/-	
23	Sechskantschraube M 12x75 TGL 0-931-8.8 gal Zn c	99 01006 074	135 71 11 204 173838	-	-	-	-	2	2	2/-	
24	Scheibe 13 TGL 0-9021-St. gal Zn c	99 00134 468	135 73 11 003 143081	-	-	-	-	2	2	2/-	
25	Distanzrohr	04 06388 000	134 29 29 204 447704	-	-	-	-	2	2	2/-	
26	Unterlegscheibe	04 06243 001		-	-	-	-	2	2	2/-	
27	Federring B 12 TGL 7403 gal Zn c	99 00811 743	135 73 42 002 023100	-	-	-	-	2	2	2/-	
28	Sechskantmutter M 12 TGL 0-934-6 gal Zn c	99 00955 050	135 72 11 205 063065	-	-	-	-	2	2	2/-	
29	Sechskantschraube M 10x25 TGL 0-933-8.8 gal Zn c	99 00941 496	135 71 11 204 243955	-	-	-	-	4	4	4/-	
30	Federring B 10 TGL 7403 gal Zn c	99 00811 220	135 73 42 002 023098	-	-	-	-	4	4	4/-	
31	Scheibe A 11,5 TGL 0-440 gal Zn c	99 00032 421	135 73 11 003 063030	-	-	-	-	4	4	4/-	
32	Schließblech für Hutprofil	04 02520 106	134 29 17 205 197004	-	-	-	-	2	2	2/-	
33	Knotenblech für Hinterfederstütze	04 02455 008	134 29 17 205 198904	2	2	2	2	2	2	2	
34	Lagerbock, vollst.	04 02612 101	134 29 17 205 199704	1	1	1	1	1	1	1	
35	Halteblech	04 02372 101	134 29 17 205 270304	3	3	3	3	3	3	3	
36	Querträger 2 links, vollst.	04 02468 100	134 29 17 205 271104	1	1	1	1	-	-	1/-	
-	Querträger 2 rechts, vollst.	04 02466 107	134 29 17 205 273804	1	1	1	1	-	-	1/-	
37	Querträger 3 links. vollst.	04 02471 112	134 29 17 205 274604	1	1	1	1	-	-	1/-	
-	Querträger 3 rechts, vollst.	04 02469 118	134 29 17 205 275404	1	1	1	1	-	-	1/-	
38	Rohr für Wagenheber, vollst. vorn links	04 02594 106	134 29 17 205 276204	2	2	2	2	2	2	2	
-	Rohr für Wagenheber, vollst. vorn rechts	04 02595 107	134 29 17 205 277004	2	2	2	2	2	2	2	
39	Hinterfederstütze, links vollst.	04 02562 002	134 29 17 205 278904	1	1	1	1	1	1	1	
-	Hinterfederstütze, rechts vollst.	04 02561 001	134 29 17 205 279704	1	1	1	1	1	1	1	

Bild Nr.	Benennung	Bestell-Nummer		Stückzahl							Bemerkung
		Sach-Nr.	ZAK-Nr.	KA	KM	KB	KK	HP	FR/-	S-	
1	2	3	4	5							6
40	Haltebock, vollst.	04 02577 105	134 29 17 205 350304	1	1	1	1	1	1	1	
41	Querträger 4 mit Federwegbegrenzung, vollst. hinten links	04 02482 115	134 29 17 213 351104	1	1	1	1	-	-	1/-	
-	Querträger 4 mit Federwegbegrenzung, vollst. hinten rechts	04 02481 114	134 29 17 213 353804	1	1	1	1	-	-	1/-	
42	Querträger 5	04 02488 104	134 29 17 205 354604	2	2	2	2	-	-	2/-	
43	Längsträger, links	04 02360 106	134 29 17 205 355404	1	1	1	1	-	-	1/-	
-	Längsträger, rechts	04 02359 104	134 29 17 205 356204	1	1	1	1	-	-	1/-	
44	Gegenhalter	04 02610 003	134 29 99 204 448504	1	1	1	1	1	1	1	
45	Gegenhalter für Handbremsseil	04 02389 005	134 29 17 205 357004	2	2	2	2	2	2	2	
-	Rahmengabel, vollst. m. Lenkanschlag	04 02553 034	134 29 17 213 358904	1	1	1	1	1	1	1	
46	Einschweißecke für Querträger	04 02367 008	134 29 17 205 359704	2	2	2	2	2	2	2	
47	Einschweißecke für Querträger	04 02368 000	134 29 17 205 430304	2	2	2	2	2	2	2	
48	Einschweißecke	04 02371 100	134 29 17 205 431104	4	4	4	4	4	4	4	
49	Verstärkungsecke, vollst.	04 02373 102	134 29 17 205 433804	1	1	1	1	1	1	1	
50	Rahmenkonsol	04 02388 100	134 29 17 205 434604	2	2	2	2	2	2	2	
51	Querträger vorn, vollst.	04 02395 124	134 29 17 205 435404	1	1	1	1	1	1	1	
-	Querträger vorn, vollst. Schweißgruppe	04 02627 108	134 29 17 205 783804	1	1	1	1	1	1	1	
52	Querträger 1, vollst.links	04 02410 117	134 29 17 205 436204	1	1	1	1	1	1	1	
-	Querträger 1, vollst. rechts	04 02409 115	134 29 17 205 437004	1	1	1	1	1	1	1	
-	Halteblech für Bremsschlauch	04 02375 104	134 29 20 201 605004	2	2	2	2	2	2	2	
53	Halter für Windschutzsäule, vollst. links	04 02437 110	134 29 23 218 191104	1	1	1	1	1	1	1	
-	Halter für Windschutzsäule, vollst. rechts	04 02434 108	134 29 20 201 606904	1	1	1	1	1	1	1	
54	Abschleppöse	04 02631 104	134 29 17 205 785404	1	1	1	1	1	1	1	
55	Halter für Stoßdämpfer	04 02356 118	134 29 99 204 887304	2	2	2	2	4	4	2/4	
56	Halter	04 02630 103	134 29 17 205 784604	2	2	2	2	2	2	2	
-											

Bild Nr.	Benennung	Bestell-Nummer		Stückzahl							Bemerkung
		Sach-Nr.	ZAK-Nr.	KA	KM	KB	KK	HP	FR/-	S-	
1	2	3	4	5							6
57	Unterfahrschutz, Schweißgruppe	04 05946 207	134 29 99 204 115304	-	-	-	-	1	-	1	
58	Gewindeplatte	04 18201 005	134 29 99 204 381004	-	-	-	-	2	-	2	
59	Gummipuffer	04 03666 000		-	-	-	-	2	-	2	
60	Sechskantschraube M 10x20 TGL 0-933-10.9 gal Zn c	99 00070 291	135 71 11 204 263948	-	-	-	-	4	-	4	
61	Federring B 10 TGL 7403 gal Zn c	99 00811 220	135 73 42 002 023098	-	-	-	-	4	-	4	
62	Scheibe 10,5 TGL 0-9021-St. gal Zn c	99 00134 476	135 73 11 003 143073	-	-	-	-	4	-	4	
63	Stopfen	03 11534 001		1	1	1	1	1	1	1	

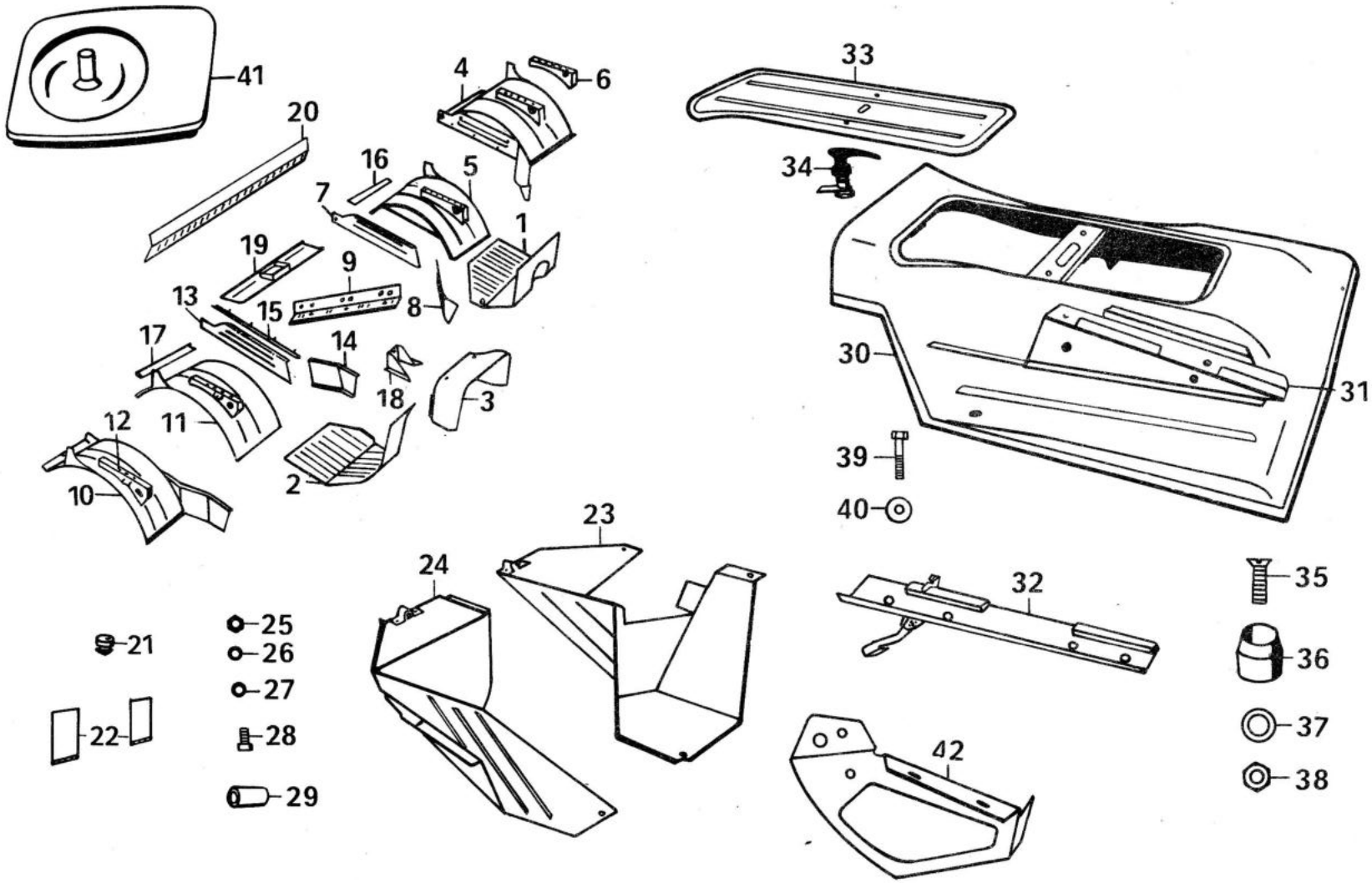
41
20
4
6
16
5
7
1
19
9
13
15
8
17
14
18
3
12
11
2
10
33
34
30
31
39
40
23
24
32
35
36
37
38
21
25
26
27
28
29
22
42

Bild Nr.	Benennung	Bestell-Nummer		Stückzahl							Bemerkung
		Sach-Nr.	ZAK-Nr.	KA	KM	KB	KK	HP	FR/-	S-	
1	2	3	4	5							6
-	Boden, vorn vollst.	04 01950 110	134 29 23 218 193804	1	1	1	1	1	1	1	
-	Boden, vorn vollst.	04 02005 113	134 29 20 201 607704	-	-	-	-	1	1	1	
1	Bodenblech, vollst. vorn links	04 01953 105	134 29 20 201 608504	1	1	1	1	1	1	1	
2	Bodenblech, vollst. vorn rechts	04 02014 106	134 29 20 201 609304	1	1	1	1	1	1	1	
3	Motorverkleidung Vorderteil, vollst.	04 01959 102	134 29 20 201 791804	1	1	1	1	1	1	1	
-	Befestigungswinkel	04 02016 003	134 29 20 204 521804	1	1	1	1	1	1	1	
4	Radkasten mit Seitenteil, vollst. links	04 01990 101	134 29 20 201 792604	1	1	1	1	1	1	1	
5	Radkasten, vollst. vorn links	04 01991 102	134 29 20 201 793404	1	1	1	1	1	1	1	
6	Sitzauflage, vollst. Fahrersitz außen	04 01992 103	134 29 99 204 522604	1	1	1	1	1	1	1	
7	Seitenteil für Motorverkleidung, links hinten	04 01995 106	134 29 20 201 794204	1	1	1	1	1	1	1	
8	Seitenteil für Motorverkleidung, links vorn	04 01996 107	134 29 20 201 795004	1	1	1	1	1	1	1	
9	Winkelschiene für Seitenteil	04 01986 1o5	134 29 20 201 203304	1	1	1	1	1	1	1	
10	Radkasten mit Seitenteil vollst. rechts	04 01964 108	134 29 20 201 796904	1	1	1	1	1	1	1	
11	Radkasten, vollst. vorn rechts	04 01965 117	134 29 20 201 797704	1	1	1	1	1	1	1	
12	Sitzauflage, rechts außen vollst.	04 02010 102	134 29 99 204 523404	1	1	1	1	1	1	1	
13	Seitenteil für Motorverkleidung, rechts hinten	04 01982 101	134 29 20 201 798504	1	1	1	1	1	1	1	
14	Seitenteil für Motorverkleidung, rechts vorn	04 01983 102	134 29 20 201 799304	1	1	1	1	1	1	1	
15	Winkelschiene für Seitenteil, vollst. rechts	04 01984 103	134 29 30 201 871804	1	1	1	1	1	1	1	
16	Boden, vorn links - Hinterteil	04 01973 100	134 29 20 201 872604	1	1	1	1	1	1	1	
17	Boden, vorn rechts - Hinterteil	04 01972 108	134 29 20 201 292204	1	1	1	1	1	1	1	
18	Halter für Spannschraube, vollst.	04 01988 107	134 29 99 204 297304	2	2	2	2	2	2	2	
19	Motorverkleidung, Hinterteil vollst.	04 01997 116	134 29 20 201 375704	1	1	1	1	1	1	1	
20	Bodenblech Mittelstück vollst.	04 02003 103	134 29 20 201 873404	1	1	1	1	-	-	1	

Bild Nr.	Benennung	Bestell-Nummer		Stückzahl							Bemerkung
		Sach-Nr.	ZAK-Nr.	KA	KM	KB	KK	HP	FR/-	S-	
1	2	3	4	5							6
-	Bodenmittelteil, vollst.	04 02006 106	134 29 20 201 874204	-	-	-	-	1	1	1	
21	Gummistopfen für Boden vorn	04 01757 005		4	4	4	4	4	4	4	
-	Sechskantschraube M 6x12 TGL 0-933-4.8 gal Zn c	99 00941 568	135 71 11 204 323410	4	4	4	4	-	-	4	
-	Scheibe 6,4 TGL 0-125-St. gal Zn c	99 00954 033	135 73 11 003 013084	4	4	4	4	-	-	4	
22	Schmutzfänger vorn vollst.	04 01843 011	134 29 99 204 469604	2	2	2	2	-	-	2	
-	Schmutzfänger vorn vollst.	04 01817 001		-	-	-	-	2	2	2	
-	Zylinderschraube B 3,5x13 TGL 0-7971 gal Znc	99 00127 604	135 71 51 003 014108	-	-	-	-	8	8	8	
23	Spritzwasserschutz, links vollst.	04 01776 016	134 29 99 204 524204	1	1	1	1	1	1	1	
24	Spritzwasserschutz, rechts vollst.	04 01772 004	134 29 99 204 525004	1	1	1	1	1	1	1	
25	Sechskantmutter M 6 TGL 0-934-6 gal Zn c	99 00571 856	135 72 11 205 063030	3	3	3	3	3	3	3	
26	Federring B 6 TGL 7403 gal Zn c	99 00106 351	135 73 42 002 023063	5	5	5	5	5	5	5	
27	Scheibe 6,4 TGL 0-125-St. gal Zn c	99 00954 033	135 73 11 003 013084	5	5	5	5	5	5	5	
28	Sechskantschraube M 6x10 TGL 0-933-4.8 gal Zn c	99 00941 455	135 71 11 204 323402	2	2	2	2	2	2	2	
29	Schlauch	04 01771 003	146 42 11 104 164504	2	2	2	2	2	2	2	
-	Motorhaube mit Klappe, vollst.	04 01827 011	134 29 20 201 875004	1	1	1	1	1	1	1	
30	Motorhaube, vollst. grundiert	04 01830 015	134 29 20 201 876904	1	1	1	1	1	1	1	
31	Sitzauflage, vollst. Fahrersitz innen	04 01807 104	134 29 20 201 877704	1	1	1	1	1	1	1	
32	Führungsschiene, vollst.	04 01763 003	134 29 17 205 513804	1	1	1	1	1	1	1	
-	Senkschraube BM 6x16 TGL 5683-4.8 gal Zn c	99 00968 385	135 71 32 208 123531	4	4	4	4	4	4	4	
33	Klappe, vollst. für Motorhaube	04 01829 005	134 29 20 201 878504	1	1	1	1	1	1	1	
34	Verschluß A 28 TGL 48-33230	99 01076 005		1	1	1	1	1	1	1	
35	Senkschraube BM 5x25 TGL 5683-4.8 gal Zn c	99 00968 360	135 71 32 208 123419	1	1	1	1	1	1	1	
36	Zapfen	04 01760 000		1	1	1	1	1	1	1	
37	Scheibe 5,3 TGL 0-125-St. gal Zn c	99 00016 011	135 73 11 003 013076	1	1	1	1	1	1	1	

Bild Nr.	Benennung	Bestell-Nummer		Stückzahl							Bemerkung
		Sach-Nr.	ZAK-Nr.	KA	KM	KB	KK	HP	FR/-	S-	
1	2	3	4	5							6
38	Sechskantmutter M 5 TGL 0-934-6 gal Zn c	99 00571 710	135 72 11 205 063022	1	1	1	1	1	1	1	
39	Sechskantschraube M 10x55 TGL 0-933-4.8 gal Zn c	99 01114 422	135 71 11 204 333125	2	2	2	2	2	2	2	
40	Scheibe 10,5 TGL 0-9021-St. gal Zn c	99 00134 058	135 73 11 003 143073	2	2	2	2	2	2	2	
41	Schalthebelmanschette	04 01204 008		1	1	1	1	1	1	1	
-	Stopfen	03 11399 001		12	12	12	12	10	10	12/ 10	
42	Halter für Reserverad und Sicherheitsgurt, vollst.	04 01865 000	134 29 99 204 526904	1	1	1	1	1	1	1	
-	Senkschraube BM 8x35 TGL 5683-4.8	99 00651 286		1	1	1	1	-	-	1/-	

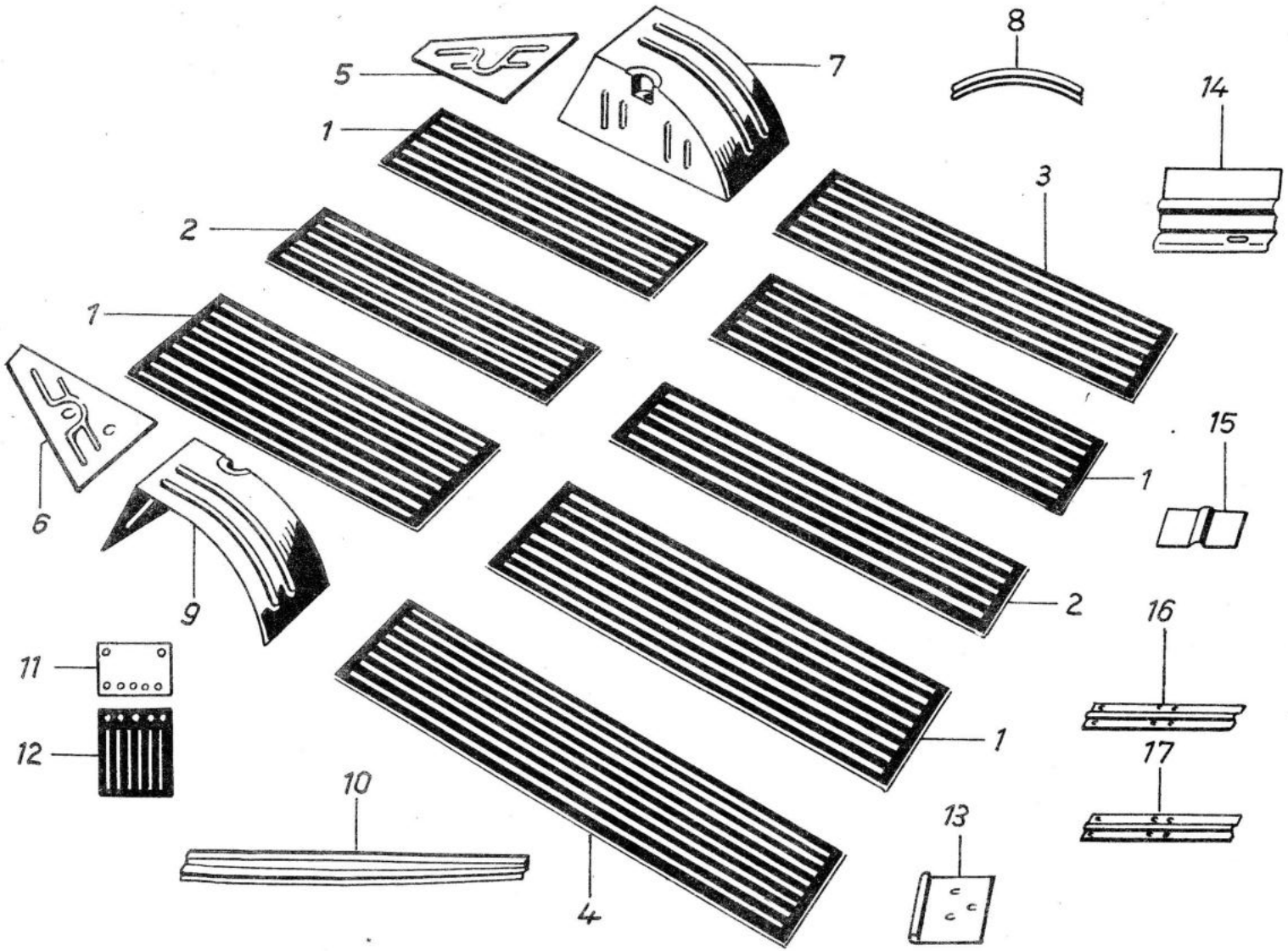
5
7
8
14
1
3
2
1
15
6
9
2
16
11
1
12
17
10
13
4

A 5.1

Bild Nr.	Benennung	Bestell-Nummer		Stückzahl							Bemerkung
		Sach-Nr.	ZAK-Nr.	KA	KM	KB	KK	HP	FR/-	S-	
1	2	3	4	5							6
1	Bodenteil, außen	04 02203 102	134 29 20 201 006204	4	4	4	4	-	-	4/-	
2	Bodenteil, innen	04 02206 105	134 29 20 201 007004	2	2	2	2	-	-	2/-	
3	Bodenteil, links	04 02211 102	134 29 20 201 008904	1	-	-	-	-	-	1/-	
-	Bodenteil, links	04 02233 108	134 29 20 201 009704	-	1	1	1	-	-	1/-	
4	Bodenteil, rechts	04 02207 106	134 29 20 201 190304	1	1	1	1	-	-	1/-	
5	Bodenblech, hinten links, vollst.	04 02247 105	134 29 20 201 191104	1	1	1	1	-	-	1/-	
6	Boden, hinten rechts	04 02209 108	134 29 20 201 193804	1	1	1	1	-	-	1/-	
7	Radkasten, vollst. hinten links	04 02213 104	134 29 20 201 194604	1	-	-	-	-	-	1/-	
-	Radkasten, vollst. hinten links	04 02236 102	134 29 23 218 000304	-	1	1	1	-	-	1/-	
8	Anlageschiene für Verkleidungsblech	04 02238 104	134 29 20 201 195404	-	1	1	1	-	-	1/-	
9	Radkasten, vollst. hinten rechts	04 02212 103	134 29 20 201 196204	1	-	-	-	-	-	1/-	
-	Radkasten, vollst. hinten rechts	04 02234 100	134 29 23 218 001104	-	1	1	1	-	-	1/-	
10	Schweller, vollst. unter Rückwandtür	04 02228 102	134 29 20 201 197004	1	1	1	1	-	-	1/-	
11	Befestigungsblech	04 01861 005	134 29 99 204 000304	2	2	2	2	-	-	2/-	
-	Dreispitzniet 4x10 TGL 28838-Mu 8 gal Ni 6	99 01043 013	135 74 19 006 014116	8	8	8	8	-	-	8/-	
12	Schmutzfänger, vollst. hinten	04 01862 006		2	2	2	2	-	-	2/-	
13	Grundplatte, vollst.	04 00532 103	134 29 20 201 198904	-	2	2	-	-	-	2/-	
14	Arretierungsplatte für Klappsitz	04 00529 116	134 29 20 201 000304	-	1	1	-	-	-	1/-	
15	Auflageplatte	04 00530 101	134 29 20 201 001104	-	1	1	-	-	-	1/-	
16	Grundplatte für Spannbügel, vorn	04 00544 107	134 29 20 201 003804	-	2	2	-	-	-	2/-	
17	Grundplatte für Spannbügel, hinten	04 00545 108	134 29 20 201 004604	-	-	2	-	-	-	2/-	
-	Scheibe vollst. (f. Bodenblech hinten links)	04 02249 107	134 29 20 201 005404	1	1	1	1	-	-	1/-	

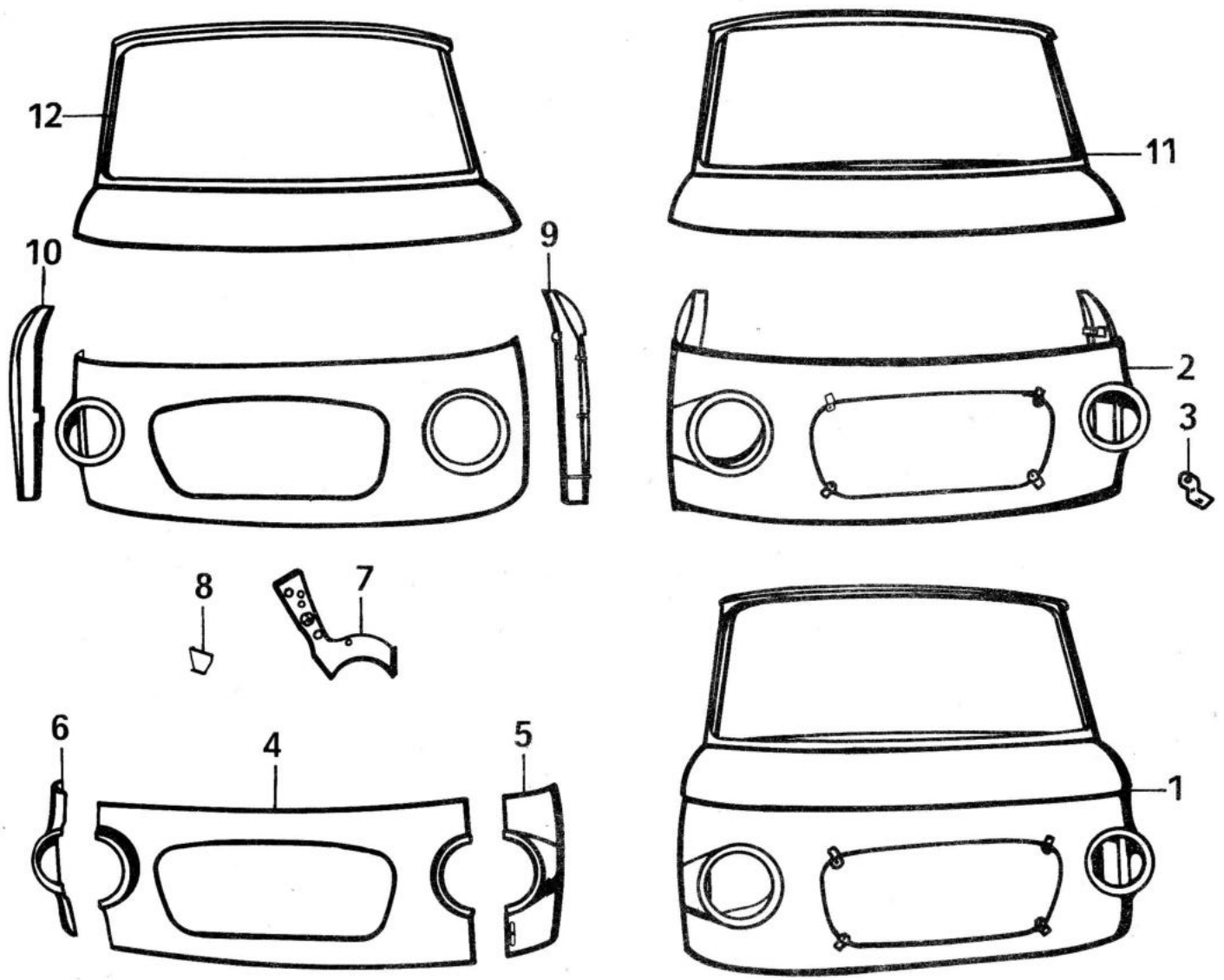
12
10
9
11
2
3
8
7
6
4
5
1

Bild Nr.	Benennung	Bestell-Nummer		Stückzahl							Bemerkung
		Sach-Nr.	ZAK-Nr.	KA	KM	KB	KK	HP	FR/-	S-	
1	2	3	4	5							6
1	Vorderwand, Schweißgruppe, unverputzt	04 05701 108	134 29 20 201 382904	1	1	1	1	1	1	1	
2	Bug-Unterteil, Schweißgruppe	04 05714 104	134 29 20 201 270304	1	1	1	1	1	1	1	
3	Befestigungswinkel für Bugverzierung	04 05577 102	134 29 99 204 001104	4	4	4	4	4	4	4	
4	Bug-Unterteil Mittelstück	04 05579 104	134 29 20 201 271104	1	1	1	1	1	1	1	
5	Bug-Unterteil Seitenstück, links	04 05580 106	134 29 20 201 273804	1	1	1	1	1	1	1	
6	Bug-Unterteil Seitenstück, rechts	04 05581 107	134 29 20 201 274604	1	1	1	1	1	1	1	
7	Anschlußblech-Seitenteil, links vollst.	04 05587 104	134 29 20 201 275404	1	1	1	1	1	1	1	
-	Anschlußblech-Seitenteil, rechts	04 05583 100	134 29 20 201 276204	1	1	1	1	1	1	1	
8	Zwischenstück links	04 05585 102	134 29 20 201 277004	1	1	1	1	1	1	1	
-	Zwischenstück rechts	04 05586 103	134 29 20 201 278904	1	1	1	1	1	1	1	
9	Säule Scharnierseite, links vollst.	04 05593 102	134 29 20 201 279704	1	1	1	1	1	1	1	
10	Säule Scharnierseite, rechts vollst.	04 05594 103	134 29 20 201 350304	1	1	1	1	1	1	1	
11	Bug-Oberteil, Schweißgruppe unverputzt	04 05737 102	134 29 20 201 706104	1	1	1	1	1	1	1	
12	Bug-Oberteil, Außenhaut Schweißgruppe unverputzt	04 05738 103	134 29 20 201 708804	1	1	1	1	1	1	1	

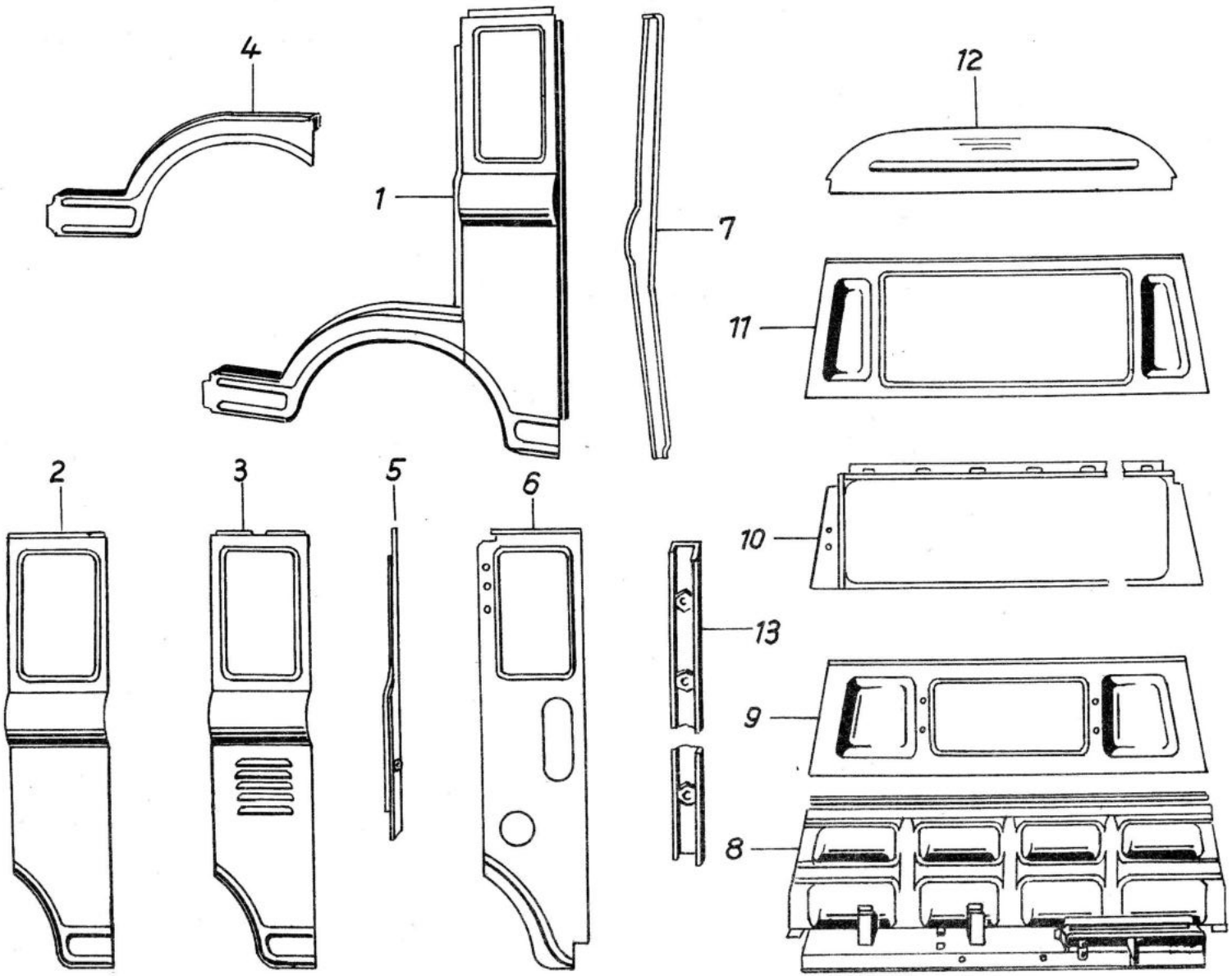
4
1
7
12
11
2
3
5
6
10
13
9
8

Bild Nr.	Benennung	Bestell-Nummer		Stückzahl							Bemerkung
		Sach-Nr.	ZAK-Nr.	KA	KM	KB	KK	HP	FR/-	S-	
1	2	3	4	5							6
1	Seitenmittelstück Schweißgruppe links	04 06567 108	134 29 20 201 356204	-	-	-	-	1	1	1/-	
-	Seitenmittelstück Schweißgruppe rechts	04 06941 105	134 29 20 201 970204	1	1	1	1	-	-	1/-	
-	Seitenmittelstück Schweißgruppe rechts	04 06568 100	134 29 20 201 358904	-	-	-	-	1	1	1/-	
2	Seitenmittelstück Außenblech links	04 06574 107	134 29 20 201 359704	1	-	-	-	1	1	1/-	
-	Seitenmittelstück Außenblech rechts	04 06575 108	134 29 20 201 430304	1	1	1	1	1	1	1	
3	Seitenmittelstück Außenblech links	04 06576 100	134 29 20 201 431104	-	1	1	1	-	-	1/-	
4	Schweller, vollst. unter Fahrertür links	04 06747 103	134 29 20 201 433804	1	1	1	1	1	1	1	
-	Schweller, vollst. unter Fahrertür rechts	04 06748 104	134 29 20 201 434604	1	1	1	1	1	1	1	
5	Säulenteil, vollst. Schloßseite links Fahrertür	04 06617 102	134 29 20 201 435404	1	1	1	1	1	1	1	
-	Kastensäulenteil Schloßseite rechts Fahrertür	04 06662 107	134 29 20 201 436204	1	1	1	1	1	1	1	
6	Seitenmittelstück Innenblech Schweißgruppe links	04 06695 115	134 29 23 218 003804	1	1	-	-	-	-	1/-	
-	Seitenmittelstück Innenblech Schweißgruppe links	04 06713 110	134 29 23 218 004604	-	-	1	1	-	-	1/-	
-	Seitenmittelstück Innenblech Schweißgruppe links	04 06716 113	134 29 20 201 294904	-	-	-	-	1	1	1/-	
-	Seitenmittelstück Innenblech Schweißgruppe rechts	04 06940 104	134 29 20 201 899604	1	1	1	1	1	1	1	
7	Kastensäulenteil, hinten links	04 06657 101	134 29 20 201 437004	-	-	-	-	1	1	1/-	
-	Kastensäulenteil, hinten rechts	04 06658 110	134 29 20 201 438904	-	-	-	-	1	1	1/-	
8	Trennwand-Unterteil Schweißgruppe, vollst.	04 07153 103	134 29 20 201 439704	1	-	-	-	-	-	1/-	
-	Trennwand-Unterteil Schweißgruppe, vollst.	04 07170 104	134 29 20 201 510304	-	1	1	-	-	-	1/-	
-	Trennwand-Unterteil Schweißgruppe, vollst.	04 07222 100	134 29 20 201 540204	-	-	-	1	-	-	1/-	
-	Trennwand-Unterteil Schweißgruppe, vollst.	04 07198 107	134 29 20 201 513804	-	-	-	-	1	1	1/-	
9	Trennwand-Mittelteil	04 07159 125	134 29 20 228 514604	1	-	-	-	-	-	1/-	

Bild Nr.	Benennung	Bestell-Nummer		Stückzahl							Bemerkung
		Sach-Nr.	ZAK-Nr.	KA	KM	KB	KK	HP	FR/	S	
1	2	3	4	5							6
10	Trennwand-Mittelteil Schweißgruppe	04 07224 102	134 29 23 218 006204	-	-	-	1	-	-	1/-	
11	Trennwand-Mittelteil, vollst. Schweißgruppe	04 07200 111	134 29 20 201 515404	-	-	-	-	1	1	1/-	
12	Trennwand-Oberteil	04 07160 110	134 29 20 201 516204	1	-	-	-	-	-	1/-	
-	Verstärkungsblech-Seitenmittelstück	04 06711 004		1	1	1	1	1	1	1	
-	Verstärkungswinkel-Seitenmittelstück	04 06712 005		1	1	1	1	1	1	1	
13	Verstärkung f. Gurtbefestigung Schweißgruppe	04 06730 103	134 29 20 201 518904	2	2	2	2	2	2	2	

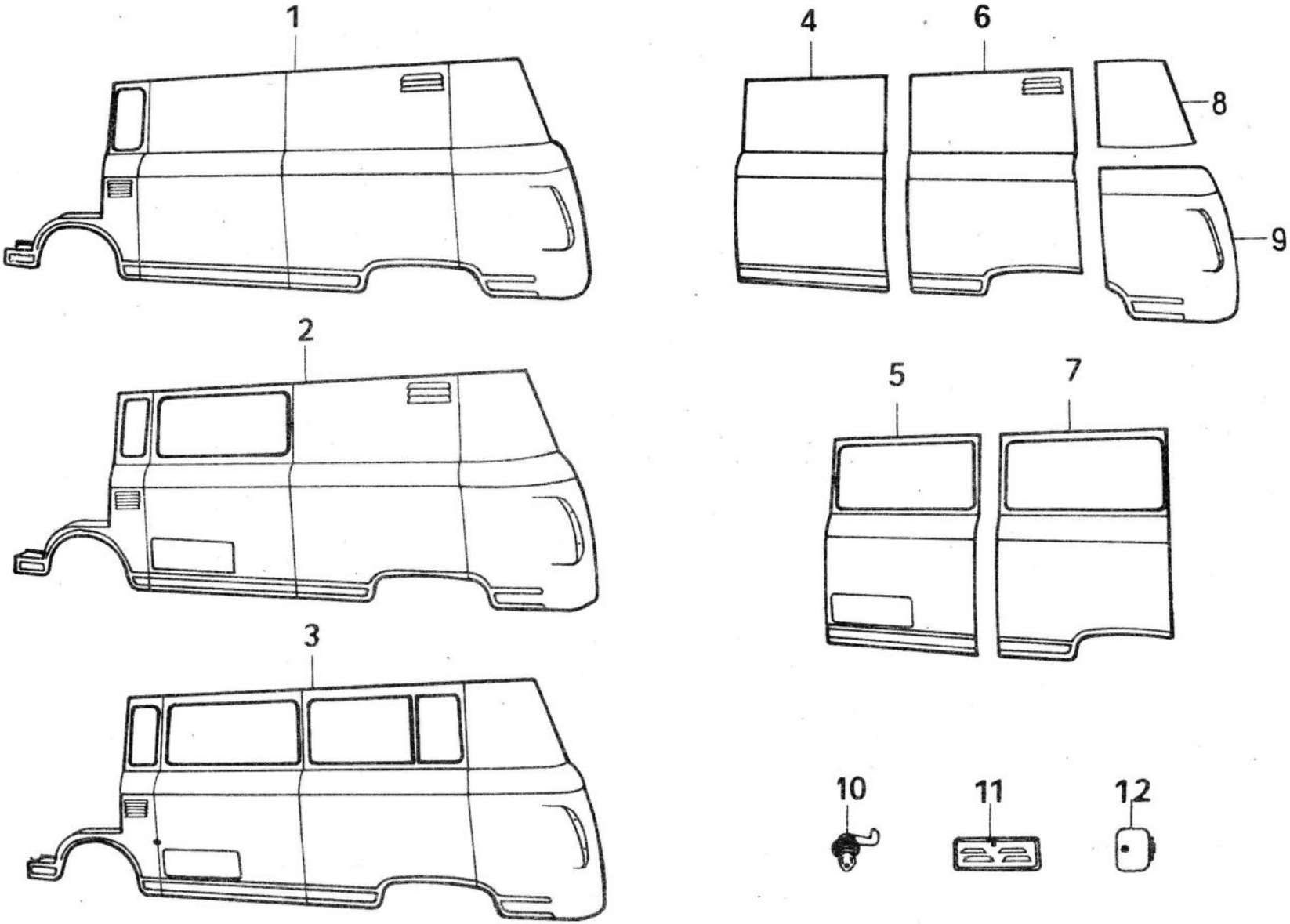
1
2
3
4
6
8
9
5
7
10
11
12

Bild Nr.	Benennung	Bestell-Nummer		Stückzahl							Bemerkung
		Sach-Nr.	ZAK-Nr.	KA	KM	KB	KK	HP	FR/-	S-	
1	2	3	4	5							6
1	Seitenwand, links Schweißgruppe	04 06524 106	134 29 20 201 519704	1	-	-	-	-	-	1/-	
-	Seitenwand, Schweißgruppe hinten rechts	04 06551 100	134 29 20 201 780304	1	1	-	-	-	-	1/-	
2	Seitenwand, links Schweißgruppe	04 06531 105	134 29 20 201 781104	-	1	-	-	-	-	1/-	
3	Seitenwand, links Schweißgruppe	04 06528 101	134 29 20 201 783804	-	-	1	1	-	-	1/-	
-	Seitenwand, Schweißgruppe hinten rechts	04 06554 103	134 29 20 201 784604	-	-	1	-	-	-	1/-	
-	Seitenwand, Schweißgruppe hinten rechts	04 06557 106	134 29 20 201 785404	-	-	-	1	-	-	1/-	
4	Seitenwand, Außenblech vorn links	04 06577 101	134 29 20 201 786204	1	-	-	-	-	-	1/-	
5	Seitenwand Außenblech, vorn links	04 06583 108	134 29 20 201 787004	-	1	1	1	-	-	1/-	
6	Seitenwand Außenblech, hinten links	04 06578 102	134 29 20 201 788904	1	1	-	-	-	-	1/-	
-	Seitenwand Außenblech, hinten rechts	04 06925 105	134 29 20 201 894504	1	1	-	-	-	-	1/-	
7	Seitenwand Außenblech, hinten links	04 06581 106	134 29 20 201 860304	-	-	1	1	-	-	1/-	
-	Seitenwand Außenblech, hinten rechts	04 06926 106	134 29 20 201 895304	-	-	1	1	-	-	1/-	
8	Heck-Oberteil, links	04 06584 100	134 29 20 201 863804	1	1	1	1	-	-	1/-	
-	Heck-Oberteil, rechts	04 06585 101	134 29 20 201 864604	1	1	1	1	-	-	1/-	
9	Heck-Unterteil, vollst. links	04 06586 110	134 29 20 228 865404	1	1	1	1	-	-	1/-	
-	Heck-Unterteil, vollst. rechts	04 06587 111	134 29 20 201 866204	1	1	1	1	-	-	1/-	
10	Zylindereinbauschloß IC TGL 48-33202	99 00761 033	139 87 16 007 045027	1	2	2	2	-	-	1/2/-	
11	Klappe, vollst. für Heizungskasten	04 06347 105	134 29 20 201 807004	-	1	1	1	-	-	1/-	
12	Klappe, vollst. für Kraftstoffeinfüllung	04 00583 105	134 29 20 201 868904	1	1	1	1	-	-	1/-	
-	Zylinderschraube, BM 4x8 O-84-4.8 gal Zn c	99 00928 835	135 71 31 205 033181	2	2	2	2	-	-	2/-	
-	Federring, B 4 TGL 7403 gal Zn c	99 00106 054	135 73 42 002 023472	2	2	2	2	-	-	2/-	
-	Fahnenhalterung, vollst. lackiert	04 06370 008	134 29 99 204 003804	-	-	-	1	-	-	1/-	

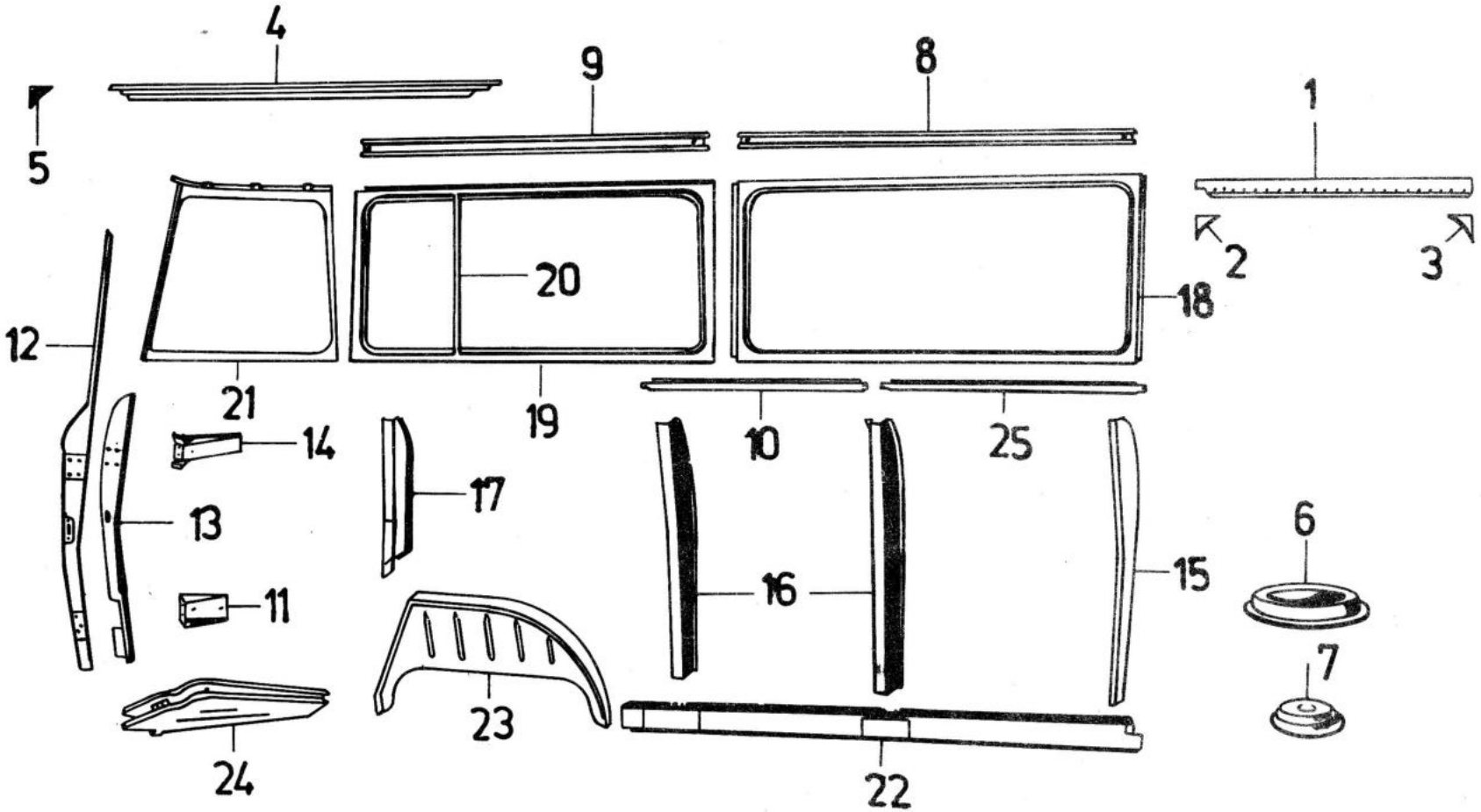
4
9
8
1
5
2
3
20
18
12
21
19
10
25
14
17
13
6
16
15
11
7
23
24
22

Bild Nr.	Benennung	Bestell-Nummer		Stückzahl							Bemerkung
		Sach-Nr.	ZAK-Nr.	KA	KM	KB	KK	HP	FR/-	S-	
1	2	3	4	5							6
1	Dachrahmen, vollst. Fahrertür links	04 00551 106	134 29 20 201 869704	1	1	1	1	1	1	1	
2	Knotenblech, hinten für Fahrertürrahmen	04 00567 105	134 29 20 201 940304	1	1	1	1	1	1	1	
3	Knotenblech, vorn für Fahrertürrahmen	04 00566 104	134 29 20 201 941104	1	1	1	1	1	1	1	
4	Dachrahmen, vollst. über Rückwandtür	04 00558 112	134 29 23 218 007004	1	1	1	1	-	-	1/-	
5	Knotenblech für Rückwandtürrahmen	04 00568 114	134 29 20 201 943804	2	2	2	2	-	-	2/-	
6	Abdeckkappe für Schweller	04 01839 007	146 44 61 568 830498	2	2	2	2	-	-	2/-	
7	Stopfen	03 11534 001	146 44 59 062 854553	1	1	1	1	-	-	1/-	
8	Verstärkungsschiene Seitenwand, vorn	04 06877 104	134 29 20 201 944604	2	-	-	-	-	-	2/-	
9	Verstärkungsschiene Seitenwand, hinten	04 06878 105	134 29 20 201 945404	2	2	-	-	-	-	2/-	
10	Verstärkung Außenblech, hinten unten Schweißgruppe	04 06883 102	134 29 20 201 946204	1	1	1	1	-	-	1/-	
11	Verstärkung für Scharnierseite Rückwand unten	04 06903 108	134 29 20 201 947004	1	1	1	1	-	-	1/-	
12	Teil 1 vollst. für Säule Scharnierseite, Rückwand	04 06630 116	134 29 20 201 948904	1	1	1	1	-	-	1/-	
13	Teil 2 Säule Scharnierseite Rückwand, vollst.	04 06643 112	134 29 20 201 949704	1	1	1	1	-	-	1/-	
14	Versteifung, vollst. Scharnierseite Rückwand	04 06908 112	134 29 20 201 011804	1	1	1	1	-	-	1/-	
15	Säulenteil, links	04 06649 101	134 29 20 201 012604	1	1	1	1	-	-	1/-	
16	Säule für Seitenwand	04 06650 103	134 29 20 201 013604	2	2	2	2	-	-	2/-	
17	Säule über Radkasten, links	04 06651 104	134 29 20 201 014204	1	1	1	1	-	-	1/-	
18	Oberer Rahmen, links vorn vollst.	04 06825 101	134 29 20 201 015004	1	1	1	1	-	-	1/-	
19	Oberer Rahmen, links hinten vollst.	04 06830 107	134 29 20 201 016904	1	1	1	1	-	-	1/-	
20	Steg für oberen Rahmen	04 06918 106	134 29 20 201 017704	-	-	1	1	-	-	1/-	
21	Heckrahmen Innenblech, links vollst.	04 06833 118	134 29 20 201 018504	1	1	1	1	-	-	1/-	
22	Längsschweller, links vollst.	04 06758 106	134 29 20 201 019304	1	1	1	1	-	-	1/-	

Bild Nr.	Benennung	Bestell-Nummer		Stückzahl							Bemerkung
		Sach-Nr.	ZAK-Nr.	KA	KM	KB	KK	HP	FR/-	S-	
1	2	3	4	5							6
23	Verkleidung, Rádkasten links vollst.	04 06783 107	134 29 20 201 281804	1	1	1	1	-	-	1/-	
24	Schweller für Heckteil, links vollst.	04 06793 117	134 29 20 228 282604	1	1	1	1	-	-	1/-	
-	Verstärkung für Heckschweller, Schweißgruppe	04 06807 108		1	1	1	1	-	-	1/-	
25	Verstärkung Seitenwand Außenblech, vorn unten	04 06881 100	134 29 20 201 283404	1	-	-	-	-	-	1/-	

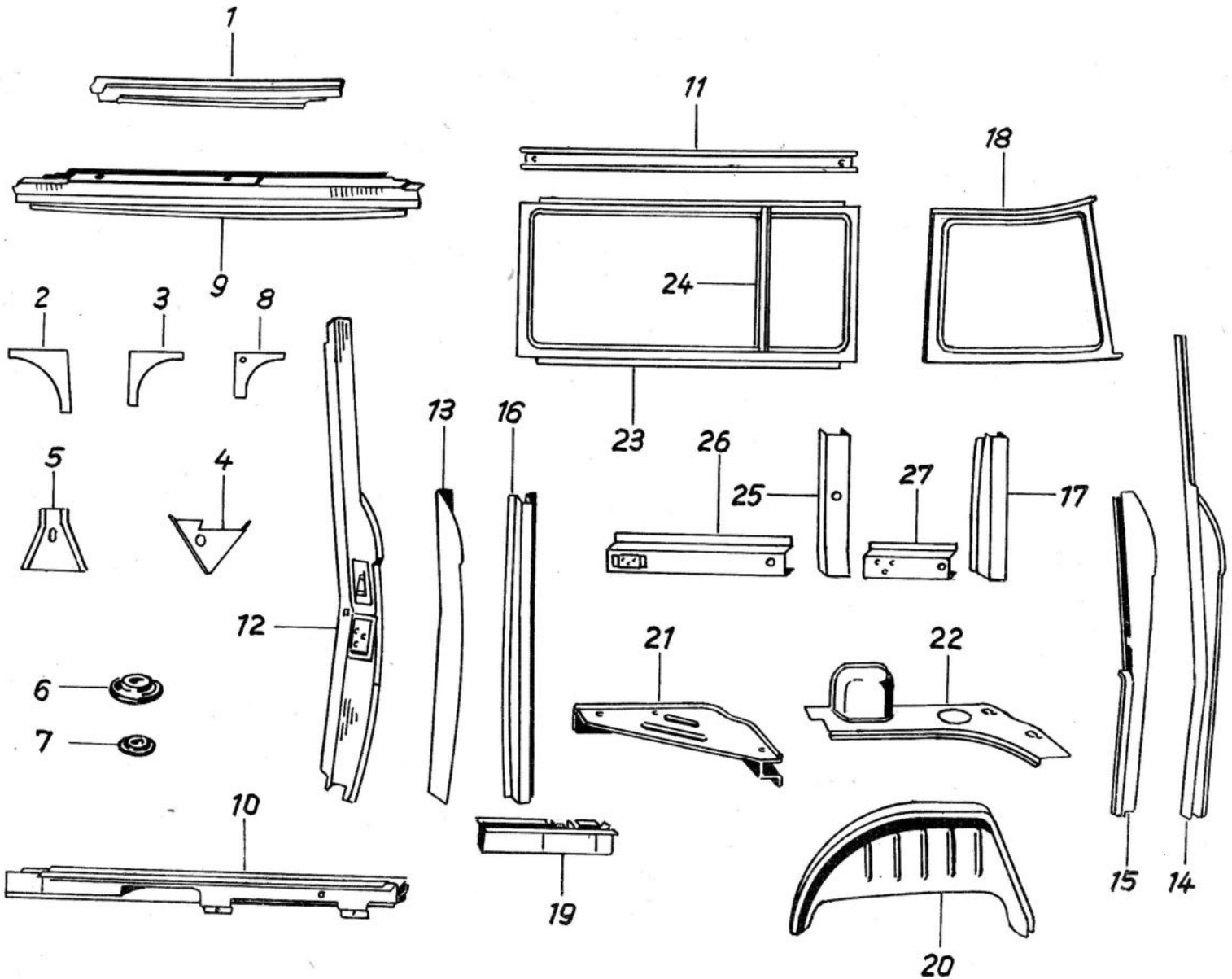
1
9
2
3
8
5
4
12
6
7
10
11
24
23
18
13
16
26
25
27
17
21
22
19
20
15
14

Bild Nr.	Benennung	Bestell-Nummer		Stückzahl							Bemerkung
		Sach-Nr.	ZAK-Nr.	KA	KM	KB	KK	HP	FR/-	S-	
1	2	3	4	5							6
1	Dachrahmen, vollst. Fahrertür rechts	04 00552 107	134 29 20 201 284204	1	1	1	1	1	1	1	
2	Knotenblech, vorn für Fahrertürrahmen	04 00566 104	134 29 20 201 941104	1	1	1	1	1	1	1	
3	Knotenblech, hinten für Fahrertürrahmen	04 00567 105	134 29 20 201 940304	1	1	1	1	1	1	1	
4	Knotenblech Dach-Seitenwand, rechts	04 00571 118	134 29 20 201 285004	1	1	1	1	-	-	1/-	
5	Knotenblech Dach-Seitenwand, rechts	04 00682 108	134 29 20 201 105704	-	-	-	-	-	-	1	
6	Abdeckkappe für Schweller	04 01839 007	146 44 61 568 830498	2	2	2	2	-	-	2/-	
7	Stopfen	03 11534 001	146 44 59 062 854553	1	1	1	1	-	-	1/-	
8	Knotenblech für Seitentürrahmen	04 06919 010	134 29 20 201 286904	1	1	1	1	-	-	1/-	
-	Knotenblech vorn für Seitentürrahmen	04 06959 001	134 29 20 201 209204	1	1	1	1	-	-	1/-	
9	Dachrahmen Schweißgruppe über Schiebetür	04 06668 108	134 29 20 201 890204	1	1	1	1	-	-	1/-	
10	Schweller, Schweißgruppe unter Schiebetür	04 06665 101	134 29 20 201 709604	1	1	1	1	-	-	1/-	
11	Verstärkungsschiene für Seitenwand, hinten	04 06878 105	134 29 20 201 945404	2	2	-	-	-	-	2/-	
12	Teil 1 Säule, vollst. Schloßseite Schiebetür	04 06933 105	134 29 20 201 896104	1	1	1	1	-	-	1/-	
13	Teil 2 Säule, Schloßseite Schiebetür	04 06923 103	134 29 20 201 361804	1	1	1	1	-	-	1/-	
14	Teil 1 Säule, vollst. Schloßseite Rückwand	04 06640 118	134 29 20 201 362604	1	1	1	1	-	-	1/-	
15	Teil 2 Säule Schloßseite Rückwand, vollst.	04 06646 115	134 29 20 201 363404	1	1	1	1	-	-	1/-	
16	Säule für Seitenwand	04 06650 103	134 29 20 201 013404	2	2	2	2	-	-	2/-	
17	Säule über Radkasten, rechts	04 06653 106	134 29 20 201 364204	1	1	1	1	-	-	1/-	
18	Heckrahmen Innenblech, rechts	04 06835 111	134 29 20 201 365004	1	1	1	1	-	-	1/-	
19	Längsschweller, rechts vollst.	04 06770 102	134 29 20 201 366904	1	1	1	1	-	-	1/-	
20	Verkleidung Radkasten, rechts vollst.	04 06784 108	134 29 20 201 367704	1	1	1	1	-	-	1/-	
21	Schweller Heckteil, vollst. rechts	04 06794 118	134 29 20 228 368504	1	1	1	1	-	-	1/-	
-	Verstärkung für Heckschweller Schweißgruppe	04 06807 108	134 29 20 201 469604	1	1	1	1	-	-	1/-	
22	Auflageblech, vollst. rechts	04 06861 105	134 29 20 201 369304	1	1	1	1	-	-	1/-	

Bild Nr.	Benennung	Bestell-Nummer		Stückzahl							Bemerkung
		Sach-Nr.	ZAK-Nr.	KA	KM	KB	KK	HP	FR/-	S-	
1	2	3	4	5							6
23	Oberer Rahmen	04 06831 108	134 29 20 201 441804	1	1	1	1	-	-	1/-	
24	Steg für oberen Rahmen	04 06915 106	134 29 20 201 017704	-	-	1	1	-	-	1/-	
25	Hutprofilschiene	04 06913 101	134 29 20 201 442604	-	-	-	1	-	-	1/-	
26	Hutprofilschiene, vollst. vorn	04 06935 107	134 29 20 201 206804	-	-	-	1	-	-	1/-	
27	Hutprofilschiene, vollst. hinten	04 06875 102	134 29 20 201 444204	-	-	-	1	-	-	1/-	

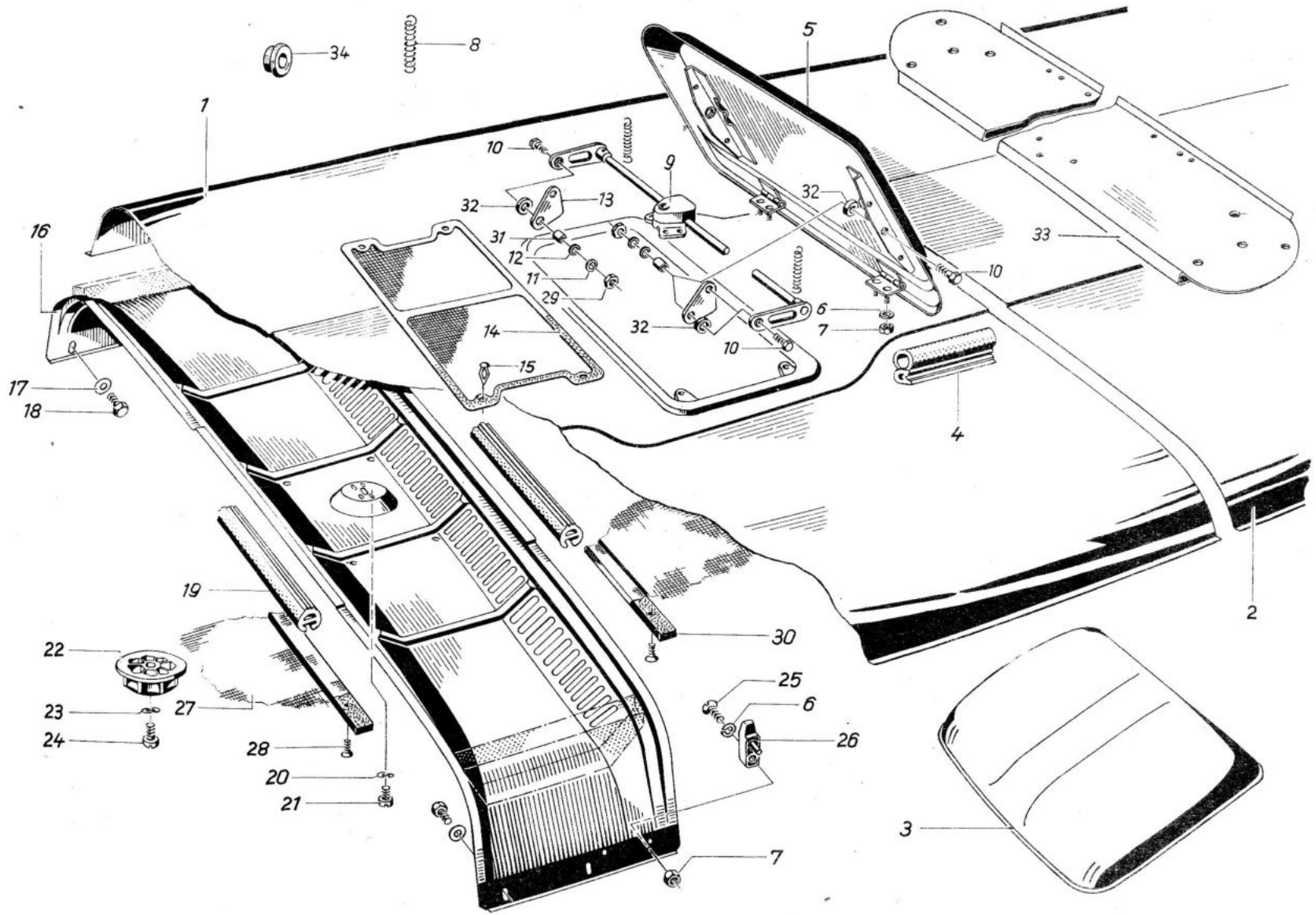

34
8
5
1
10
9
32
13
32
16
31
12
11
29
33
10
6
7
32
14
10
15
17
18
4
19
2
30
22
25
6
23
27
26
24
28
20
21
3
7

A 11.1

Bild Nr.	Benennung	Bestell-Nummer		Stückzahl							Bemerkung
		Sach-Nr.	ZAK-Nr.	KA	KM	KB	KK	HP	FR/-	S-	
1	2	3	4	5							6
1	Dachvorderteil-Schweißgruppe, unverputzt	04 06021 013	134 29 23 218 008904	1	-	-	-	-	-	1/-	
-	Dachvorderteil-Schweißgruppe, unverputzt	04 06102 102	134 29 20 201 445004	-	1	1	1	-	-	1/-	
2	Dach hinten Schweißgruppe, unverputzt	04 06022 014	134 29 23 218 009704	1	1	1	1	-	-	1/-	
3	Dach	04 06008 104	134 29 20 201 446904	-	-	-	-	1	1	1/-	
4	Abdichtung für Dachklappe - 1195 mm			-	1	1	1	-	-	1/-	siehe A.19 Bild 7
5	Dachklappe Schweißgruppe grundiert	04 06067 106	134 29 23 218 190304	-	1	1	1	-	-	1/-	
6	Federring B5 TGL 7403 gal Zn c	99 00106 343	135 73 42 002 023055	-	5	5	5	-	-	5/-	
7	Sechskantmutter M 5 TGL 0-934-6 gal Zn c	99 00571 710	135 72 11 205 063022	-	5	5	5	-	-	5/-	
8	Zugfeder	04 06124 003	135 77 10 047 719749	-	2	2	2	-	-	2/-	
9	Aussteller vollst.	04 06115 002		-	1	1	1	-	-	1/-	
10	Sechskantschraube M 8x18 TGL 0-933-8.8 gal Zn c	99 00940 390	135 71 11 204 243699	-	4	4	4	-	-	4/-	
11	Federring B 8 TGL 7403 gal Zn c	99 00811 735	135 73 42 002 023071	-	4	4	4	-	-	4/-	
12	Scheibe 8,4 TGL 0-125-St. gal Zn c	99 00954 391	135 73 11 003 013092	-	4	4	4	-	-	4/-	
13	Anschlaghebel	04 06073 008	134 29 99 204 388804	-	2	2	2	-	-	2/-	
14	Schutzgitter	04 06079 005		-	1	1	1	-	-	1/-	
15	Federklemme	04 07964 006		-	4	4	4	-	-	4/-	
16	Luftverteilungsspriegel, grundiert	04 06042 114	134 29 20 201 448504	-	1	1	-	-	-	1/-	
-	Luftverteilungsspriegel Schweißgruppe grundiert	04 06061 100	134 29 23 218 191104	-	-	-	1	-	-	1/-	
17	Scheibe 9,5 A TGL 0-440 gal Zn c	99 00032 374	135 73 11 003 063022	-	4	4	4	-	-	4/-	
18	Sechskantschraube M 8x20 TGL 0-933-8.8 gal Zn c	99 00144 701	135 71 11 204 243701	-	4	4	4	-	-	4/-	
19	Dichtstreifen	04 06077 003	146 47 10 026 141537	-	2	2	2	-	-	2/-	

A 11.2

Bild Nr.	Benennung	Bestell-Nummer		Stückzahl							Bemerkung
		Sach-Nr.	ZAK-Nr.	KA	KM	KB	KK	HP	FRA	S-	
1	2	3	4	5							6
20	Federscheibe 6 TGL 0-137 gal Zn c	99 00957 036	135 73 43 005 013076	-	4	4	4	-	-	4/-	
21	Zylinderschraube BM 6x8 TGL 0-84-4.8 gal Zn c	99 00928 931	135 71 31 205 033536	-	4	4	4	-	-	4/-	
22	Griffrad	04 06043 002	145 78 92 108 050811	-	1	1	1	-	-	1/-	
23	Federscheibe 5 TGL 0-137 gal Zn c	99 00957 044	135 73 43 005 013068	-	1	1	1	-	-	1/-	
24	Zylinderschraube BM 5x10 TGL 0-84-4.8 gal Zn c	99 00928 843	135 71 31 205 030384	-	1	1	1	-	-	1/-	
25	Senkschraube BM 5x16 TGL 5683-4.8 gal Zn c	99 00968 352	135 71 32 208 123363	-	1	1	1	-	-	1/-	
26	Kleiderhaken B TGL 48-33502	99 00388 012	139 87 25 018 002852	-	1	1	1	-	-	1/-	
27	Dachbespannung, vollst.	04 06133 004	134 29 20 201 449304	-	1	1	1	-	-	1/-	
28	Linsensenkblechschraube B 2,9x13 TGL 0-7973 gal Zn c	99 00129 325	135 71 51 003 344035	-	36	36	-	-	-	36/-	
29	Flache Sechskantmutter BM 8 TGL 0-439-50 gal Zn c	99 00031 566	135 72 12 208 043056	-	4	4	4	-	-	4/-	
30	Hartfaserstreifen			-	2	2	-	-	-	2/-	*
-	Spannbügel, vorn	04 06125 004	134 29 20 201 354604	-	1	1	-	-	-	1/-	
-	Spannbügel, vorn	04 06107 002	134 29 20 105 351104	-	1	1	-	-	-	1/-	
-	Spannbügel, hinten	04 05971 007	134 29 20 201 290604	-	4	4	-	-	-	4/-	
-	Linsensenkblechschraube B 3,5x13 TGL 0-7973 gal Zn c	99 00129 358	135 71 51 011 344013	-	16	16	-	-	-	16/-	
31	Distanzrohr	04 06068 002	134 29 20 201 623704	-	2	2	2	-	-	2/-	
32	Klemmscheibe	04 06065 008		-	4	4	4	-	-	4/-	als Ausweichlösg. Scheibe 04 06135 006
33	Brücke für Sondersignale	04 05530 000	134 29 99 204 461004	-	-	-	1	-	-	1/-	
34	Kabeltülle	04 04856 005	134 29 20 201 623704	1	1	1	1	-	-	1/-	

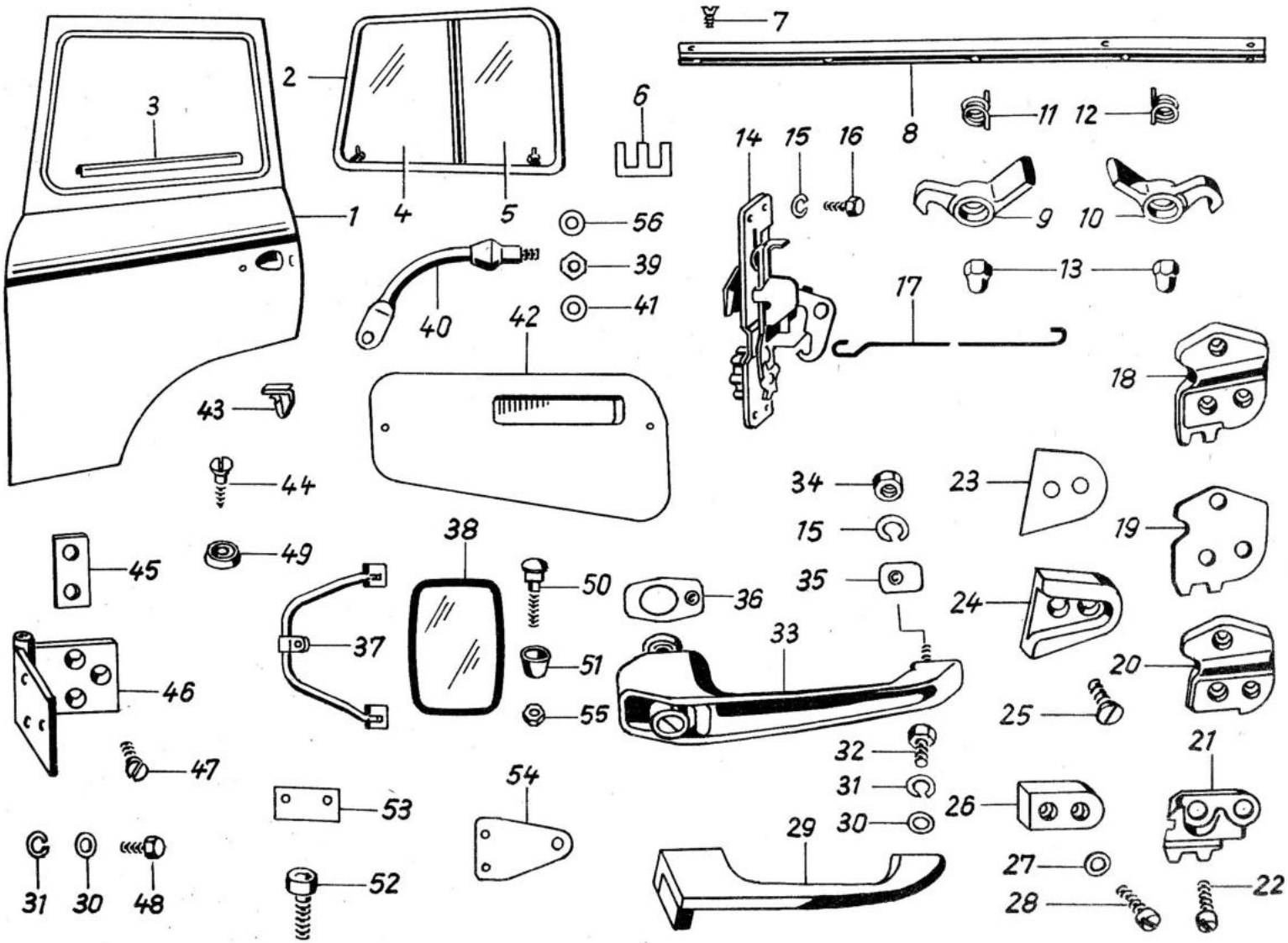
1
2
3
4
5
6
7
8
9
10
11
12
13
14
15
16
17
18
19
20
21
22
23
24
25
26
27
28
29
30
31
32
33
34
35
36
37
38
39
40
41
42
43
44
45
46
47
48
49
50
51
52
53
54
55
56

Bild Nr.	Benennung	Bestell-Nummer		Stückzahl							Bemerkung
		Sach-Nr.	ZAK-Nr.	KA	KM	KB	KK	HP	FR/-	S-	
1	2	3	4	5							6
-	Fahrertür, vollst. links - ohne Rückblickspiegel	04 07378 014	134 29 20 228 879304	1	1	1	1	1	1	1	
-	Fahrertür, vollst. rechts - ohne Rückblickspiegel	04 07379 015	134 29 20 228 951804	1	1	1	1	1	1	1	
1	Fahrertür-Schweißgruppe, vollst. links	04 07337 110	134 29 20 228 952604	1	1	1	1	1	1	1	
-	Fahrertür-Schweißgruppe, vollst. rechts	04 07338 111	134 29 20 228 953404	1	1	1	1	1	1	1	
2	Fahrertürfenster, vollst. links	42 08059 123	134 29 28 203 663642	1	1	1	1	1	1	1	
-	Fahrertürfenster, vollst. rechts	42 08060 125	134 29 28 203 664442	1	1	1	1	1	1	1	
3	Klemmleiste	04 18461 007	134 29 20 201 545304	1	1	1	1	1	1	1	
4	Schiebescheibe, vorn links	42 08554 008	134 29 28 203 158742	1	1	1	1	1	1	1	
-	Schiebescheibe, vorn rechts	42 08555 000	134 29 28 203 159542	1	1	1	1	1	1	1	
5	Schiebescheibe, hinten links	42 08556 001	134 29 28 203 230142	1	1	1	1	1	1	1	
-	Schiebescheibe, hinten rechts	42 08557 002	134 29 28 203 232842	1	1	1	1	1	1	1	
6	Fensterführungsprofil	42 08147 002	134 29 28 203 408342	2	2	2	2	2	2	2	
7	Senkschraube BM 4x8 TGL 5687-4.8 gal Zn c	99 00657 572	135 71 32 208 123179	10	10	10	10	10	10	10	
8	Rasterleiste, links	42 08589 202	134 29 28 203 077942	1	1	1	1	1	1	1	
-	Rasterleiste, rechts	42 08590 204	134 29 28 203 078742	1	1	1	1	1	1	1	
9	Rasthaken, links	42 08131 003	134 29 28 107 074442	2	2	2	2	2	2	2	
10	Rasthaken, rechts	42 08132 004	134 29 28 107 073642	2	2	2	2	2	2	2	
11	Drehfeder für Rasthaken, links	42 08129 000	134 29 28 203 406742	2	2	2	2	2	2	2	
12	Drehfeder für Rasthaken, rechts	42 08130 002	134 29 28 203 406742	2	2	2	2	2	2	2	
13	Hutmutter für Rasthaken M 5 TGL 0-1587 Plast	99 00094 932		4	4	4	4	4	4	4	
14	Türschloß, vollst.	91 13012 200	139 87 12 006 299190	1	1	1	1	1	1	1	
-	Türschloß, vollst.	91 13012 217	139 87 12 006 272190	1	1	1	1	1	1	1	
15	Federring B 5 TGL 7403 gal Zn c	99 00106 343	135 73 42 002 023055	10	10	10	10	10	10	10	

Bild Nr.	Benennung	Bestell-Nummer		Stückzahl							Bemerkung
		Sach-Nr.	ZAK-Nr.	KA	KM	KB	KK	HP	FR/-	S-	
1	2	3	4	5							6
16	Sechskantschraube M 5x10 TGL 0-933-4.8 gal Zn c	99 00941 422	135 71 11 204 323189	6	6	6	6	6	6	6	
17	Zugstange	91 13012 241	139 87 11 003 344190	2	2	2	2	2	2	2	
18	Schließkeil, links vollst.	91 13012 233	139 87 11 003 408019	1	1	1	1	1	1	1	
-	Schließkeil, rechts vollst.	91 13012 225	139 87 11 003 424019	1	1	1	1	1	1	1	
19	Unterlage für Schließkeil - 1 mm dick	04 07313 015		1	1	1	1	1	1	1	nach Bedarf
-	Unterlage für Schließkeil - 2 mm dick	04 07393 013		1	1	1	1	1	1	1	nach Bedarf
20	Schließkeil Oberteil, links	04 07413 002		1	1	1	1	1	1	1	*
-	Schließkeil Oberteil, rechts	04 07414 003		1	1	1	1	1	1	1	*
21	Schließkeil, Unterteil links	04 07415 004	139 87 11 003 440086	1	1	1	1	1	1	1	
-	Schließkeil, Unterteil rechts	04 07416 005	139 87 11 003 467086	1	1	1	1	1	1	1	
22	Zylinderschraube M 6x20 TGL 0-912-8.8 gal Zn c	99 00754 356	135 71 21 103 213203	6	6	6	6	6	6	6	
23	Unterlage für Pufferschale	04 07315 017		4	4	4	4	4	4	4	
24	Schale für Fangnase	91 13012 885	139 87 29 908 002027	2	2	2	2	2	2	2	
25	Senkschraube BM 5x16 TGL 5683-4.8 gal Zn c	99 00968 352	135 71 32 208 123363	4	4	4	4	4	4	4	
26	Fangnase	04 07409 006	146 44 61 664 855097	2	2	2	2	2	2	2	
27	Scheibe 5,3 TGL 0-125-St. gal Zn c	99 00016 011	135 73 11 003 013076	4	4	4	4	4	4	4	
28	Zylinderschraube AM 5x20 TGL 0-84-4.8 gal Zn c	99 00928 851	135 71 31 205 013439	4	4	4	4	4	4	4	
29	Zuziehgriff, vollst. links	91 13012 290	139 87 33 018 360027	1	1	1	1	1	1	1	
-	Zuziehgriff, vollst. rechts	91 13012 346	139 87 33 018 328027	1	1	1	1	1	1	1	
30	Scheibe 6,4 TGL 0-125 gal Zn c	99 00954 033	135 73 11 003 013084	16	16	16	16	16	16	16	
31	Federring B 6 TGL 7403 gal Zn c	99 00106 351	135 73 42 002 023063	16	16	16	16	16	16	16	
32	Sechskantschraube M 6x12 TGL 0-933-4.8 gal Zn c	99 00941 568	135 71 11 204 323410	4	4	4	4	4	4	4	

Bild Nr.	Benennung	Bestell-Nummer		Stückzahl							Bemerkung
		Sach-Nr.	ZAK-Nr.	KA	KM	KB	KK	HP	FR/-	S	
1	2	3	4	5							6
33	Außentürgriff verschließbar mit Unterlagen	91 14000 003	139 87 41 018 344086	2	2	2	2	2	2	2	
34	Sechskantmutter M 5 TGL 0-934-6 gal Zn c	99 00571 710	135 72 11 205 063022	4	4	4	4	4	4	4	
35	Unterlage vorn	91 14000 036	139 87 22 108 000005	2	2	2	2	2	2	2	
36	Unterlage hinten	91 14000 044	139 87 22 108 000005	2	2	2	2	2	2	2	
-	Türaußengriff verschließbar links	91 14000 011									*
-	Türaußengriff verschließbar rechts	91 14000 028									*
37	Spiegelhaltebügel, links	91 32001 156	134 29 84 005 186962	1	1	1	1	1	1	1	
-	Spiegelhaltebügel, rechts	91 32001 164	134 29 84 005 057562	1	1	1	1	1	1	1	
38	Spiegelkopf	91 32001 176	134 29 84 005 016162	2	2	2	2	2	2	2	
-	Unterlage unten	04 07491 007	134 29 20 201 541004	2	2	2	2	2	2	2	
39	Sechskantmutter M 8 TGL 0-934-8 gal Zn c	99 00955 774	135 72 11 205 073052	2	2	2	2	2	2	2	
40	Türhaltebügel, vollst.	04 07324 018	134 29 20 228 954204	2	2	2	2	2	2	2	
41	Haltering, vollst.	04 07329 006	134 29 20 201 955004	2	2	2	2	2	2	2	
42	Türverkleidung mit Ablage links, vollst.	04 18452 006	134 29 20 201 542904	1	1	1	1	1	1	1	
-	Türverkleidung mit Ablage rechts, vollst.	04 18453 007	134 29 20 201 543704	1	1	1	1	1	1	1	
-	Linsensenkschraube AM 4x16 TGL 5687-5.8 gal Zn c	99 00657 853		4	4	4	4	4	4	4	
-	Senkscheibe A 4 TGL 21705-St. gal Zn c	99 00451 078	135 73 19 005 023020	6	6	6	6	6	6	6	
43	Federklemme	04 07336 005		8	8	8	8	8	8	8	
44	Linsensenkschneidschraube DM 4x16 TGL 5738 gal Zn c		135 71 59 005 143137	2	2	2	2	2	2	2	
45	Beilage für Türscharnier - 1,5 mm dick	04 00625 003	134 29 99 204 743404	1	1	1	1	1	1	1	nach Bedarf
46	Türscharnier, vollst. unten links	04 07344 101		1	1	1	1	1	1	1	
-	Türscharnier, vollst. unten rechts	04 07345 102		1	1	1	1	1	1	1	
-	Türscharnier, vollst. oben links	04 07351 100		1	1	1	1	1	1	1	

Bild Nr.	Benennung	Bestell-Nummer		Stückzahl							Bemerkung
		Sach-Nr.	ZAK-Nr.	KA	KM	KB	KK	HP	FR/-	S-	
1	2	3	4	5							6
-	Türscharnier, vollst. oben rechts	04 07352 101		1	1	1	1	1	1	1	
47	Senkschraube BM 8x20 TGL 5683-4.8 gal Zn c	99 00968 393	135 71 32 208 123726	12	12	12	12	12	12	12	
48	Sechskantschraube M 6x16 TGL 0-933-8.8 gal Zn c	99 00940 151	135 71 11 204 243445	12	12	12	12	12	12	12	
49	Stopfen	03 11399 001		2	2	2	2	2	2	2	
50	Flachrundschraube M 6x25 TGL 0-603 gal Zn c	99 00047 026	135 71 92 008 013180	2	2	2	2	2	2	2	
51	Mutterkappe	04 18464 001		4	4	4	4	4	4	4	
52	Zylinderschraube M 5x16 TGL 0-912-8.8 gal Zn c	99 00754 573	135 71 21 103 213035	8	8	8	8	8	8	8	
-	Federring B 5 TGL 7403 gal Zn c	99 00116 343	135 73 42 002 023055	8	8	8	8	8	8	8	
53	Unterlage oben	04 18462 008		2	2	2	2	2	2	2	
54	Unterlage unten	04 18463 000		2	2	2	2	2	2	2	
55	Sechskantmutter M 6 TGL 27689-8 gal Zn c	99 00012 692	135 72 16 209 023012	4	4	4	4	4	4	4	
56	Scheibe 8,4 TGL 0-9021-St. gal Zn c	99 00134 371	135 73 11 003 143065	2	2	2	2	2	2	2	

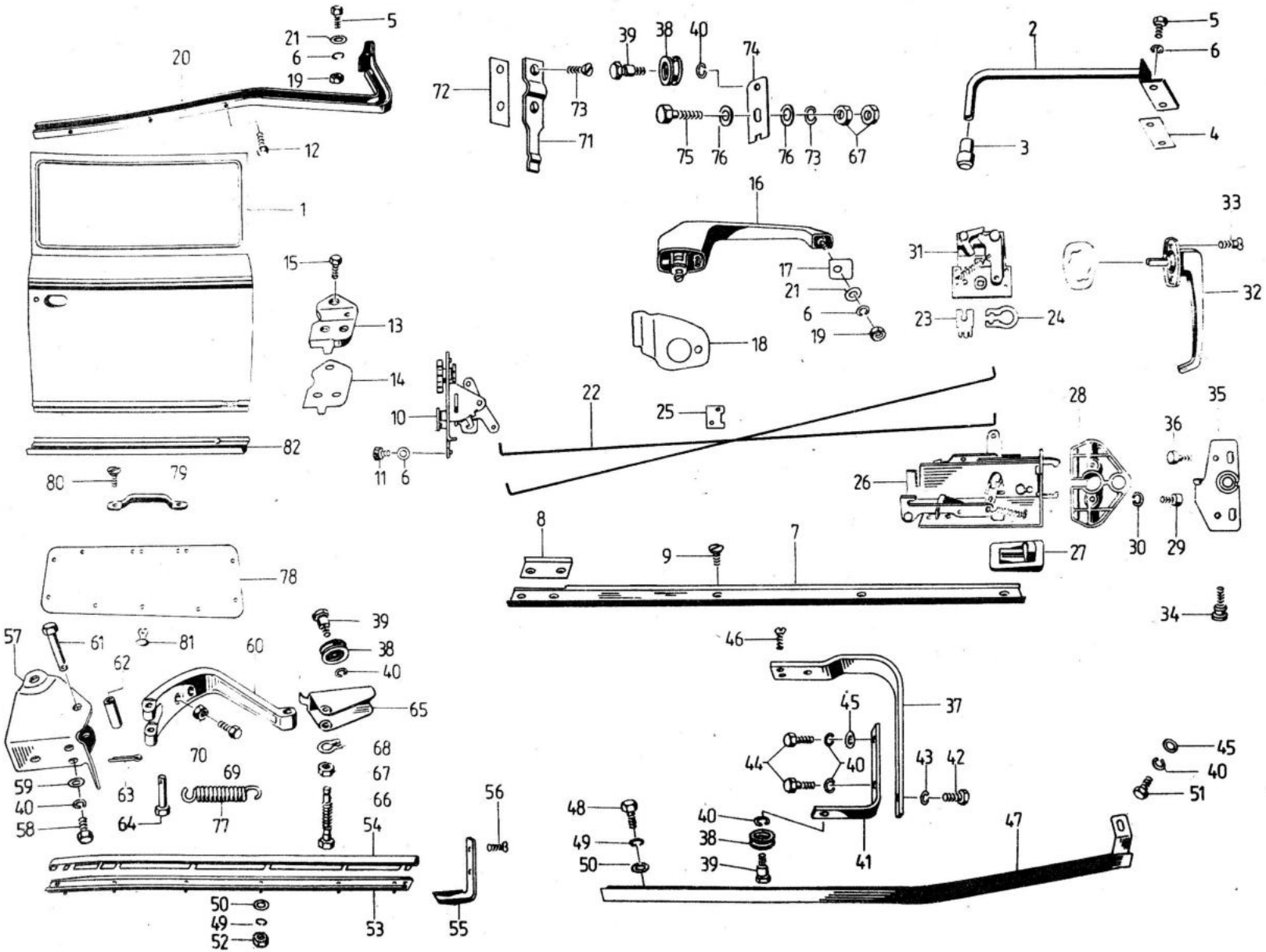
5
21
6
19
20
12
1
15
13
14
82
80
79
10
11
6
72
73
71
39
38
40
74
75
76
76
73
67
2
5
6
4
3
16
17
21
6
19
18
31
23
24
33
32
22
25
28
26
27
30
35
36
29
34
8
9
7
78
57
61
81
60
62
39
38
40
65
68
67
66
54
70
69
63
64
77
59
40
58
56
55
50
49
52
53
46
37
45
44
40
43
42
48
49
50
40
38
39
41
47
45
40
51

A13.1

Bild Nr.	Benennung	Bestell-Nummer		Stückzahl							Bemerkung
		Sach-Nr.	ZAK-Nr.	KA	KM	KB	KK	HP	FR/-	S-	
1	2	3	4	5							6
1	Schiebetür, Schweißgruppe KA, KB, KM, KK	04 07680 108	134 29 20 201 049204	1	1	1	1	-	-	1	
2	Führungshalter oben,Schweißteil	04 07640 004	134 29 20 201 975304	1	1	1	1	-	-	1	
3	Führungsrolle	04 18540 006		1	1	1	1	-	-	1	
4	Verstärkungsplatte	04 07639 002	134 29 20 201 974504	1	1	1	1	-	-	1	
5	Zylinderschraube M 5x12 TGL 0-912-10.9 gal Zn c	99 00065 286	135 71 21 103 223014	3	3	3	3	-	-	3	
6	Federring B 5 TGL 7403 gal Zn c	99 00106 343	135 73 42 002 023055	5	5	5	5	-	-	5	
7	Führungsschiene	04 07629 000	134 29 20 201 972904	1	1	1	1	-	-	1	
8	Halteschiene	04 07667 006	134 29 20 201 046804	1	1	1	1	-	-	1	
9	Senkschraube BM 6x10 TGL 5683-5.8 gal Zn c	99 00096 250	135 71 32 208 143516	5	5	5	5	-	-	5	
10	Türschloß, vollst. rechts mit Doppelhebel	91 13001 038		1	1	1	1	-	-	1	
11	Sechskantschraube M 5x10 TGL 0-933-4.8 gal Zn c	99 00941 422	135 71 11 204 323189	4	4	4	4	-	-	4	
12	Gewindeschneidschraube CM 5x16 TGL 5738	99 00098 220	135 71 59 005 133182	3	3	3	3	-	-	3	
13	Schließkeil rechts, vollst.	91 13001 054		1	1	1	1	-	-	1	
14	Schließkeil-Unterteil rechts	04 18510 001		1	1	1	1	-	-	1	
15	Zylinderschraube M 6x20 TGL 0-912-8.8 gal Zn c	99 00754 356	135 71 21 103 243203	3	3	3	3	-	-	3	
16	Türaußengriff rechts verschließbar	91 13001 062		1	1	1	1	-	-	1	
17	Unterlage, hinten	91 14000 044	139 87 22 108 000005	1	1	1	1	-	-	1	
18	Abdeckung Teil 2	04 07632 004		1	1	1	1	-	-	1	
19	Sechskantmutter M 5 TGL 0-934-6 gal Zn c	99 00571 710	135 72 11 205 063030	3	3	3	3	-	-	3	
20	Führungsprofil,Schweißgruppe	04 07655 002	134 29 20 201 392504	1	1	1	1	-	-	1	
21	Scheibe 5,3 TGL 0-9021 gal Zn c	99 00134 330	135 73 11 003 143049	3	3	3	3	-	-	3	
22	Zugstange	91 13001 101		2	2	2	2	-	-	2	
23	Klemmbuchse	91 13001 142		4	4	4	4	-	-	4	
24	Sicherungsring 8 TGL 0-471	99 00025 012	135 73 44 008 010051	4	4	4	4	-	-	4	

Bild Nr.	Benennung	Bestell-Nummer		Stückzahl							Bemerkung
		Sach-Nr.	ZAK-Nr.	KA	KM	KB	KK	HP	FR/-	S-	
1	2	3	4	5							6
25	Haltegummi für Schließeinheit	04 18522 004		1	1	1	1	-	-	1	
26	Schiebetürverschluß	91 13001 118		1	1	1	1	-	-	1	
27	Anschlagpuffer	04 18543 000		1	1	1	1	-	-	1	
28	Rosette	91 13001 126		1	1	1	1	-	-	1	
29	Zylinderschraube M 6x14 TGL 0-912-10.9 gal Zn c	99 00754 050	135 71 21 103 223161	2	2	2	2	-	-	2	
30	Scheibe 6,4 TGL 17774-St. gal Zn c	99 00144 701	135 73 11 003 093117	2	2	2	2	-	-	2	
31	Fernbetätigung, vollst.	91 13001 087		1	1	1	1	-	-	1	
32	Außentürgriff, vollst.	91 13001 070		1	1	1	1	-	-	1	
33	Linsensenkschraube BM 5x14 TGL 5687-5.8 gal Ni	99 00417 025	135 71 33 200 304340	2	2	2	2	-	-	2	
34	Schließschraube	04 18517 007	134 29 20 201 129204	1	1	1	1	-	-	1	
35	Schließplatte, vollst.	91 13001 134		1	1	1	1	-	-	1	
36	Zylinderschraube M 6x14 TGL 0-912-10.9 gal Zn c	99 00754 050	135 71 21 103 223161	2	2	2	2	-	-	2	
37	Führungshalter, vollst.	04 07649 100	134 29 20 201 978804	1	1	1	1	-	-	1	
38	Führungsrolle, vollst.	04 07695 001	134 29 20 201 040904	4	4	4	4	-	-	4	
39	Lagerbolzen für Führungsrolle	04 07645 000	134 29 20 201 976104	4	4	4	4	-	-	4	
40	Federring B 8 TGL 7403 gal Zn c	99 00811 735	135 73 42 002 023071	9	9	9	9	-	-	9	
41	FÜhrungssteg	04 07651 007	134 29 20 201 979604	1	1	1	1	-	-	1	
42	Sechskantschraube M 10x16 TGL 0-933-8.8 gal Zn c	99 00940 462	135 71 11 204 243912	1	1	1	1	-	-	1	
43	Federring B 10 TGL 7403 gal Zn c	99 00811 220	135 73 42 002 023098	2	2	2	2	-	-	2	
-	Rillenkugellager 608-2 Z TGL 2981			4	4	4	4	-	-	4	
44	Sechskantschraube AM 8x16 TGL 0-933-8.8 gal Zn c	99 01195 204	135 71 11 204 243680	2	2	2	2	-	-	2	
45	Scheibe 8,4 TGL 0-9021-St. gal Zn c	99 00134 371	135 73 11 003 143065	1	1	1	1	-	-	1	
46	Senkschraube AM 8x20 TGL 16523-5.8 gal Zn c	99 00143 026		3	3	3	3	-	-	3	

Bild Nr.	Benennung	Bestell-Nummer		Stückzahl							Bemerkung
		Sach-Nr.	ZAK-Nr.	KA	KM	KB	KK	HP	FR/-	S-	
1	2	3	4	5							6
-	Senkschraube AM 8x20 TGL 5683-5.8 gal Zn c	99 01160 122		3	3	3	3	-	-	3	
47	Führungsschiene, Schweißteil	04 00694 007	134 29 20 201 391704	1	1	1	1	-	-	1	
48	Sechskantschraube M 6x10 TGL 0-933-8.8 gal Zn c	99 00940 286	135 71 11 204 243410	2	2	2	2	-	-	2	
49	Federring B 6 TGL 7403 gal Zn c	99 00106 351	135 73 42 002 023063	8	8	8	8	-	-	8	
50	Scheibe 6,4 TGL 0-9021-St. gal Zn c	99 00134 363	135 73 11 003 143057	8	8	8	8	-	-	8	
51	Sechskantschraube M 8x20 TGL 0-933-8.8 gal Zn c	99 00144 701	135 71 11 204 243701	1	1	1	1	-	-	1	
52	Sechskantmutter M 6 TGL 0-934-6 gal Zn c	99 00571 856	135 72 11 205 063030	6	6	6	6	-	-	6	
53	Führungsschiene, Seitenwand Schweißteil	04 07671 002	134 29 20 201 393304	1	1	1	1	-	-	1	
54	Abdeckung Teil 1	04 07673 100	134 29 20 201 047604	1	1	1	1	-	-	1	
55	Schutzwinkel	04 18503 001	134 29 20 201 394104	1	1	1	1	-	-	1	
56	Senkschraube BM 4x10 TGL 5683-5.8 gal Ni	99 00968 006	135 71 32 208 123187	2	2	2	2	-	-	2	
57	Lagerbock	04 07667 001	134 29 20 201 042250	1	1	1	1	-	-	1	
58	Sechskantschraube M 8x18 TGL 0-933-8.8 gal Zn c	99 00940 390	135 71 11 204 243699	3	3	3	3	-	-	3	
59	Scheibe 8,4 TGL 0-125-St. gal Zn c	99 00954 391	135 73 11 003 013092	3	3	3	3	-	-	3	
60	Schwenkhebel	04 07665 004	134 29 20 201 044104	1	1	1	1	-	-	1	
61	Bolzen 8 h 11x65x61 TGL 18010 gal Zn c	99 00145 198		1	1	1	1	-	-	1	
62	Distanzschlauch A 9 TGL 10347 22 mm lg.	04 07663 002		1	1	1	1	-	-	1	
63	Splint 2x20 TGL 0-94 gal Zn c	99 00953 797	135 73 48 009 013332	3	3	3	3	-	-	3	
64	Bolzen 8 h 11x28x24 TGL 18010 gal Zn c	99 00145 575		2	2	2	2	-	-	2	
65	Lagerteil, Schweißgruppe	04 18525 007	134 29 20 201 122504	1	1	1	1	-	-	1	
66	Lagerbolzen	04 18514 004	134 29 20 201 121704	1	1	1	1	-	-	1	
67	Sechskantmutter B 10 TGL 0-439-06 gal Zn c	99 00031 172		3	3	3	3	-	-	3	
68	Sicherungsring 7 TGL 0-471	99 00025 004	135 73 44 008 010043	1	1	1	1	-	-	1	
69	Sechskantschraube M 8x25 TGL 0-933-8.8 gal Zn c	99 00940 421	135 71 11 204 243736	1	1	1	1	-	-	1	

Bild Nr.	Benennung	Bestell-Nummer		Stückzahl							Bemerkung
		Sach-Nr.	ZAK-Nr.	KA	KM	KB	KK	HP	FR/-	S-	
1	2	3	4	5							6
70	Sechskantmutter M 8 TGL 0-934-10 gal Zn c	99 00955 122	135 72 11 205 083058	2	2	2	2	-	-	2	
71	Sperrsteg	04 18502 000	134 29 20 201 124104	1	1	1	1	-	-	1	
72	Unterlage für Sperrsteg	04 20502 006		1	1	1	1	-	-	1	
73	Senkschraube BM 5x12 TGL 5683-5.8 gal Zn c	99 00095 990	135 71 32 208 143364	2	2	2	2	-	-	2	
74	Führungssteg für Mittelführung	04 18505 003	134 29 20 201 128404	1	1	1	1	-	-	1	
75	Sechskantschraube M 10x40 TGL 0-933-8.8 gal Zn c	99 00070 443	135 71 11 204 253010	1	1	1	1	-	-	1	
76	Scheibe 10,5 TGL 0-9021-St. gal Zn c	99 00134 476	135 73 11 003 143065	2	2	2	2	-	-	2	
77	Zugfeder B 5x25x16 A a 1 TGL 18397	99 00381 377	135 77 10 012 040488	1	1	1	1	-	-	1	
78	Innenverkleidung	04 07633 005	134 29 20 201 973704	1	1	1	1	-	-	1	
79	Haltegriff, vollst. 58.43.93.000	91 32001 211		1	1	1	1	-	-	1	
80	Linsensenkschraube BM 6x20 TGL 5687-5.8 gal Ni	99 00417 010	135 71 33 200 304527	2	2	2	2	-	-	2	
81	Befestigungsstopfen	04 07636 008		8	8	8	8	-	-	8	
82	Abschlußblech	04 07623 108	134 29 20 201 208404	1	1	1	1	-	-	1	
-	Schiebetür, vollst. KA	04 07690 005		1	-	-	-	-	-	1	
-	Schiebetür, vollst. KB	04 07691 006		-	1	1	-	-	-	1	
-	Schiebetür, vollst. KK	04 07692 007		-	-	-	1	-	-	1	

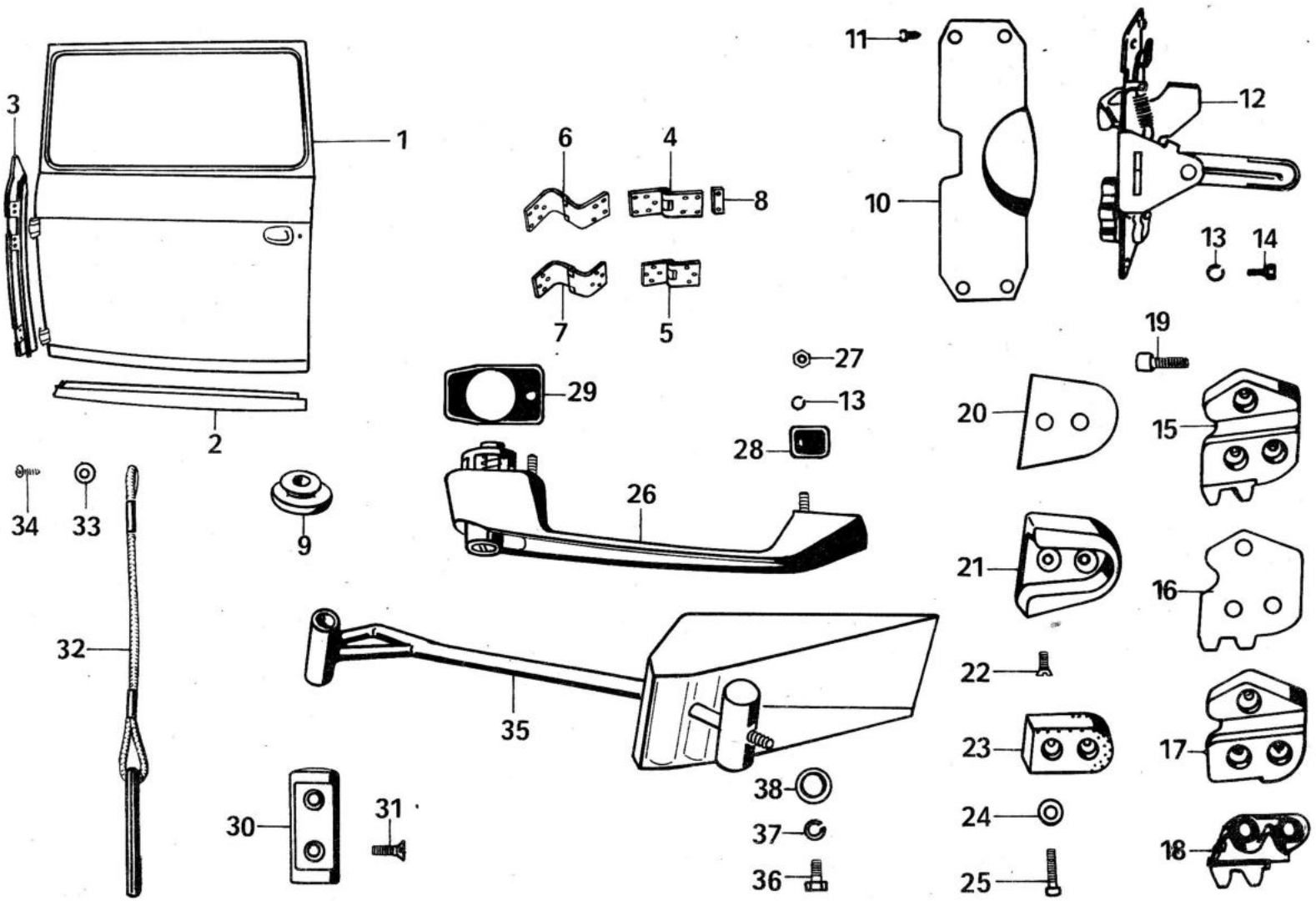
1
2
3
4
5
6
7
8
9
10
11
12
13
14
15
16
17
18
19
20
21
22
23
24
25
26
27
28
29
30
31
32
33
34
35
36
37
38

A14.1

Bild Nr.	Benennung	Bestell-Nummer		Stückzahl							Bemerkung
		Sach-Nr.	ZAK-Nr.	KA	KM	KB	KK	HP	FR/-	S-	
1	2	3	4	5							6
-	Rückwandtür, vollst.	04 07789 015	134 29 20 201 371404	1	1	1	-	-	-	1	
-	Rückwandtür, vollst.	04 07791 018	134 29 20 201 373004	-	-	-	1	-	-	1	
-	Rückwandtür mit heizbarer Heckscheibe	04 07823 002		-	-	1	1	-	-	1	
-	Rückwandtür, vollst. ohne Scharnier	04 07810 014		1	1	1	1	-	-	1	
1	Rückwandtür Schweißgruppe, vollst.	04 07792 002	134 29 20 201 372204	1	1	1	1	-	-	1	
2	Querstück, unten vollst.	04 07732 104	134 29 20 201 023004	1	1	1	1	-	-	1	
3	Scharniersäule, vollst.	04 07739 102	134 29 20 201 374904	1	1	1	1	-	-	1	
-	Kegelschmierkopf A6 TGL 0-71412	99 00152 002	135 16 99 208 010019	2	2	2	2	-	-	2	
4	Türscharnier, oben vollst.	04 07724 104	139 87 21 041 678000	1	1	1	-	-	-	1	
5	Türscharnier, unten vollst.	04 07720 100	139 87 21 041 723000	1	1	1	-	-	-	1	
6	Türscharnier, oben vollst.	04 07760 003	139 87 21 041 643000	-	-	-	1	-	-	1	
7	Türscharnier, unten vollst.	04 07755 006	139 87 21 041 651000	-	-	-	1	-	-	1	
-	Senkschraube BM 8x25 TGL 5683-5.8 gal Zn c	99 00651 366	135 71 32 208 143735	4	4	4	4	-	-	4	
-	Senkschraube BM 8x20 TGL 5683-5.8 gal Zn c	99 00651 358		10	10	10	10	-	-	10	
8	Beilage für Türscharnier	04 00625 003	134 29 99 204 793404	1	1	1	1	-	-	1	nach Bedarf
9	Stopfen	03 11534 001	146 44 59 062 854553	1	1	1	1	-	-	1	
10	Abdeckblech	04 07616 004	134 29 23 218 194604	1	1	1	1	-	-	1	
11	Zylinderblechschraube B 4,2x9,5 TGL 0-7971 gal Zn c	99 00127 581		4	4	4	4	-	-	4	
12	Türschloß vollst. mit Öffnungshebel	91 13012 852	139 87 11 006 520190	1	1	1	1	-	-	1	
13	Federring B 5 TGL 7403 gal Zn c	99 00106 343	135 73 42 002 023055	5	5	5	5	-	-	5	
14	Sechskantschraube M 5x10 TGL 0-933-4.8 gal Zn c	99 00941 422	135 71 11 204 323189	3	3	3	3	-	-	3	
15	Schließkeil, vollst. links	91 13012 225	139 87 11 003 424019	1	1	1	1	-	-	1	

Bild Nr.	Benennung	Bestell-Nummer		Stückzahl							Bemerkung
		Sach-Nr.	ZAK-Nr.	KA	KM	KB	KK	HP	FR/-	S-	
1	2	3	4	5							6
16	Unterlage für Schließkeil	04 07393 013		1	1	1	1	-	-	1	nach Bedarf
17	Schließkeil Oberteil, links			1	1	1	1	-	-	1	*
18	Schließkeil Unterteil, links	04 07415 004	139 87 11 003 440086	1	1	1	1	-	-	1	V
19	Zylinderschraube M 6x20 TGL 0-912-8.8 gal Zn c	99 00754 356	135 71 21 103 213203	3	3	3	3	-	-	3	
20	Unterlage für Pufferschale	04 07315 017		1	1	1	1	-	-	1	nach Bedarf
21	Schale für Fangnase	91 13012 885	139 87 29 908 002027	1	1	1	1	-	-	1	
22	Senkschraube BM 5x12 TGL 5683-4.8 gal Zn c	99 00908 344	135 71 32 208 123347	2	2	2	2	-	-	2	
23	Fangnase	04 07409 006	146 44 61 664 855097	1	1	1	1	-	-	1	
24	Scheibe 5,3 TGL 0-125-St. gal Zn c	99 00954 406	135 73 11 003 013076	2	2	2	2	-	-	2	
25	Zylinderschraube AM 5x20 TGL 0-84-4.8 gal Zn c	99 00928 851	135 71 31 205 013439	2	2	2	2	-	-	2	
26	Türaußengriff verschließbar mit Unterlagen	91 14000 003	139 87 41 018 344086	1	1	1	1	-	1	1	
27	Sechskantmutter M 5 TGL 0-934-6 gal Zn c	99 00571 710	135 72 11 205 063022	2	2	2	2	-	-	2	
28	Unterlage hinten	91 14000 036	139 87 22 108 000005	1	1	1	1	-	-	1	
29	Unterlage vorn	91 14000 044	139 87 22 108 000005	1	1	1	1	-	-	1	
30	Türgurthalter A TGL 48-33512	99 00968 385	135 71 32 208 123531	2	2	2	2	-	-	2	
31	Senkschraube BM 6x16 TGL 5683-4.8 gal Zn c	99 00968 385	135 71 32 208 123531	2	2	2	2	-	-	2	
32	Stift für Türgurthalter, vollst.	04 07510 003	134 29 99 204 451404	1	1	1	1	-	-	1	
33	Scheibe 5,3 TGL 0-125-St. gal Zn c	99 00954 234	135 73 11 003 013076	1	1	1	1	-	-	1	
34	Zylinderblechschraube B 4,2x16 TGL 0-7971 gal Zn c	99 00127 083		1	1	1	1	-	-	1	
35	Türfeststeller, vollst.	04 07709 000		1	1	1	-	-	-	1	
-	Türfeststeller, vollst.	04 07765 008		-	-	-	1	-	-	1	
-	Bolzen	04 07824 003		1	1	1	1	-	-	1	
-	Sicherung vollst.	04 07825 004		1	1	1	1	-	-	1	

Bild Nr.	Benennung	Bestell-Nummer		Stückzahl							Bemerkung
		Sach-Nr.	ZAK-Nr.	KA	KM	KB	KK	HP	FR/-	S-	
1	2	3	4	5							6
36	Zylinderschraube B 6x12 TGL 0-84-4.8 gal Zn c	99 00928 747	135 71 31 205 033553	4	4	4	4	-	-	4	
37	Federring B 6 TGL 7403 gal Zn c	99 00106 351	135 73 42 002 023063	4	4	4	4	-	-	4	
38	Scheibe 6,4 TGL 0-9021-St. gal Zn c	99 00134 363	135 73 11 003 143057	2	2	2	2	-	-	2	
-	Sechskantmutter M 8 TGL 0-934-10 gal Zn c	99 00955 122	135 72 11 205 083058	1	1	1	1	-	-	1	

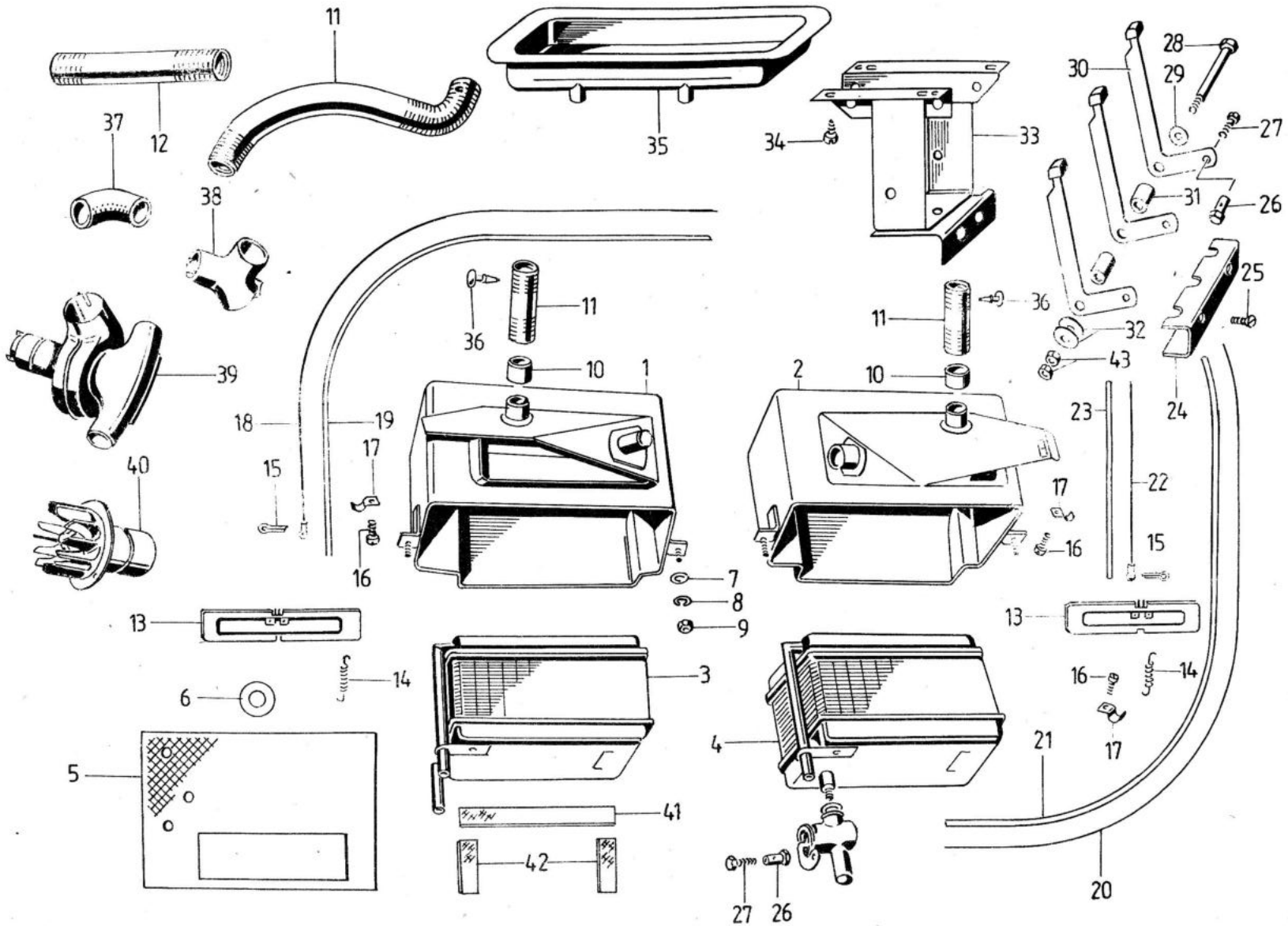
11
12
37
38
39
40
35
34
33
28
29
30
27
31
26
25
32
43
24
36
10
1
2
18
19
15
17
16
7
8
9
23
22
13
14
6
5
3
4
41
42
21
20
27
26

A15.1

Bild Nr.	Benennung	Bestell-Nummer		Stückzahl							Bemerkung
		Sach-Nr.	ZAK-Nr.	KA	KM	KB	KK	HP	FR/-	S-	
1	2	3	4	5							6
1	Wärmetauscher links	40 81820 105	135 28 97 201 047540	1	1	1	1	1	1	1	
2	Wärmetauscher rechts	40 89830 107	135 28 97 201 186540	1	1	1	1	1	1	1	
3	Heizungskasten vollst. Fahrerseite	04 01643 004	134 29 99 204 967304	1	1	1	1	1	1	1	
4	Heizungskasten vollst. Beifahrerseite	04 01645 006	134 29 99 204 968104	1	1	1	1	1	1	1	
5	Filzeinlage	04 01419 005	166 63 10 100 144402	2	2	2	2	2	2	2	
6	Scheibe (Gummi 40x17x4)	04 06243 001		2	2	2	2	2	2	2	
-	Stopfen	03 11534 001	146 44 59 062 854553	1	1	1	1	1	1	1	
7	Scheibe 6,4 TGL 0-125-St. gal Zn c	99 00134 121	135 73 11 003 013084	4	4	4	4	4	4	4	
8	Federring B 6 TGL 7403 gal Zn c	99 00106 351	135 73 42 002 023063	4	4	4	4	4	4	4	
9	Sechskantmutter M 6 TGL 0-934-6 gal Zn c	99 00571 856	135 72 11 205 063030	4	4	4	4	4	4	4	
10	Schlauch Ø 38x1x25 mm			2	2	2	2	2	2	2	
11	Defrosterrror, rechts	04 01648 000	134 29 99 204 031004	3	3	3	3	3	3	3	
12	Defrosterrohr, links	04 01647 008	134 29 99 204 030204	1	1	1	1	1	1	1	
13	Heizungsklappe	04 01446 008	134 29 99 204 603404	2	2	2	2	2	2	2	
14	Zugfeder A 1x7x16 - E 71g TGL 18397 gal Zn 12	99 01198 055	135 77 10 047 001104	2	2	2	2	2	2	2	
15	Splint 3,2x16 TGL 0-94-St. gal Zn c	99 00953 844	135 73 48 009 013527	2	2	2	2	2	2	2	
16	Zylinderschraube BM 4x8 TGL 0-84-5.8 gal Zn c	99 01100 843	135 71 31 205 073191	3	3	3	3	3	3	3	
17	Befestigungsschelle A 6 TGL 39-709	99 00230 267		3	3	3	3	3	3	3	
18	Stoßdraht links	04 15000 008	135 77 61 012 772224	1	1	1	1	1	1	1	
19	Stützfeder, links 560 mm lg 2 TGL 39-326	99 01452 736	134 29 89 209 574663	1	1	1	1	1	1	1	
20	Stoßdraht, rechts	04 15001 000	135 77 61 012 772232	1	1	1	1	1	1	1	
21	Stützfeder, rechts 630 mm lg 2 TGL 39-326	99 01452 744	134 29 89 209 574463	1	1	1	1	1	1	1	
22	Stoßdraht für Heizungshahn	04 01627 004	135 77 61 012 772240	1	1	1	1	1	1	1	
23	Stützfeder 410 mm lg TGL 39-326	99 01452 728	134 29 89 209 572863	1	1	1	1	1	1	1	

Bild Nr.	Benennung	Bestell-Nummer		Stückzahl							Bemerkung
		Sach-Nr.	ZAK-Nr.	KA	KM	KB	KK	HP	FR/-	S-	
1	2	3	4	5							6
24	Klemmstück	04 01630 008	134 29 99 204 034504	1	1	1	1	1	1	1	
25	Zylinderschraube BM 5x16 TGL 0-84-5.8 gal Zn c	99 00928 521	135 71 31 205 073415	2	2	2	2	2	2	2	
26	Gewindebuchse	53 08010 900		3	3	3	3	3	3	3	
27	Sechskantschraube M 4x8 TGL 0-933-4.8 gal Zn c	99 00069 048	135 71 11 204 323023	4	4	4	4	4	4	4	
28	Sechskantschraube M 6x60 TGL 0-931-4.8 gal Zn c	99 01167 610	135 71 11 204 673291	1	1	1	1	1	1	1	
29	Scheibe	04 15015 006		1	1	1	1	1	1	1	
30	Hebel, vollst.	04 01609 002	134 29 99 204 038804	3	3	3	3	3	3	3	
31	Distanzstück	04 01611 005		2	2	2	2	2	2	2	
32	entfällt										
33	Hebelgehäuse geschweißt	04 01632 001	134 29 99 204 036104	1	1	1	1	1	1	1	
34	Zylinderblechschraube B 3,5x9,5 TGL 0-7971 gal Ni	99 00127 018	135 71 51 003 014108	4	4	4	4	4	4	4	
35	Aufnahme für Heizungsbetätigung, vollst.	04 01631 000	134 29 99 204 035304	1	1	-	-	1	1	1/-	
-	Aufnahme für Heizungsbetätigung, vollst.	04 01641 002	134 29 99 204 039604	-	-	1	1	-	-	1/-	
-	Aufnahme für Heizungsbetätigung	04 01620 006		1	1	-	-	1	1	1/-	
-	Aufnahme für Heizungsbetätigung	01 01621 007		-	-	1	1	-	-	1/-	
36	Befestigungsstopfen	04 07636 008		2	2	2	2	2	2	2	
37	Schlauchknie	04 01427 005	146 47 90 011 132390	2	2	2	2	2	2	2	
38	Verteilerstutzen, Schweißgruppe	04 01614 008	134 29 99 204 032904	1	1	1	1	1	1	1	
39	Entfrostergebläse	04 01431 018	135 28 97 009 098807	1	1	1	1	1	1	1	
40	Motor mit Flansch und Windrad	91 29001 110	135 28 97 201 237707	1	1	1	1	1	1	1	
41	Filzstreifen unten für Wärmetauscher			1	1	1	1	1	1	1	*
42	Filzstreifen oben für Wärmetauscher			4	4	4	4	4	4	4	*

Bild Nr.	Benennung	Bestell-Nummer		Stückzahl							Bemerkung
		Sach-Nr.	ZAK-Nr.	KA	KM	KB	KK	HP	FR/-	S-	
1	2	3	4	5							6
-	Zylinderblechschraube B 4,2x16 TGL 0-7971 gal Ni	99 00127 686	135 71 51 003 014239	2	2	2	2	2	2	2	
-	Flachmutter 4,2 TGL 22151	99 01085 006		2	2	2	2	2	2	2	

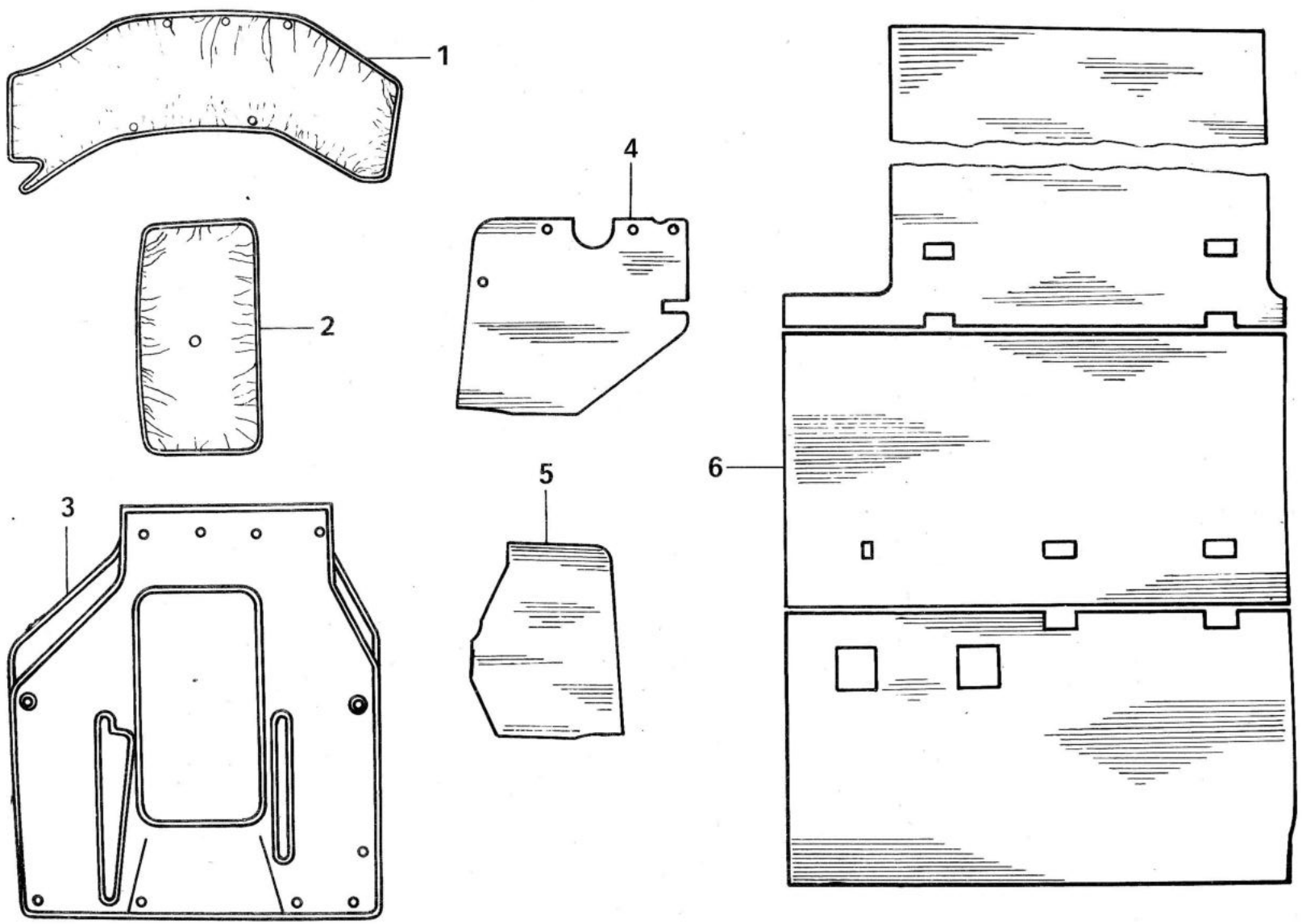
1
2
3
4
5
6

Bild Nr.	Benennung	Bestell-Nummer		Stückzahl							Bemerkung
		Sach-Nr.	ZAK-Nr.	KA	KM	KB	KK	HP	FR/-	S-	
1	2	3	4	5							6
1	Abdeckung für Motorverkleidung - Vorderteil			1	1	1	1	1	1	1	*
2	Abdeckung für Klappe zur Motorhaube			1	1	1	1	1	1	1	*
3	Abdeckung für Motorhaube			1	1	1	1	1	1	1	*
-	Abdeckung für Motorverkleidung, vollst.	04 09400 012		1	1	1	1	1	1	1	Bild 1-3
4	Fußmatte, vorn links	04 01752 000		1	1	1	1	1	1	1	
5	Fußmatte, vorn rechts	04 01751 008		1	1	1	1	1	1	1	
6	Fußmatte, vollst.	04 08351 011	134 29 99 108 536504	-	-	1	-	-	-	1	

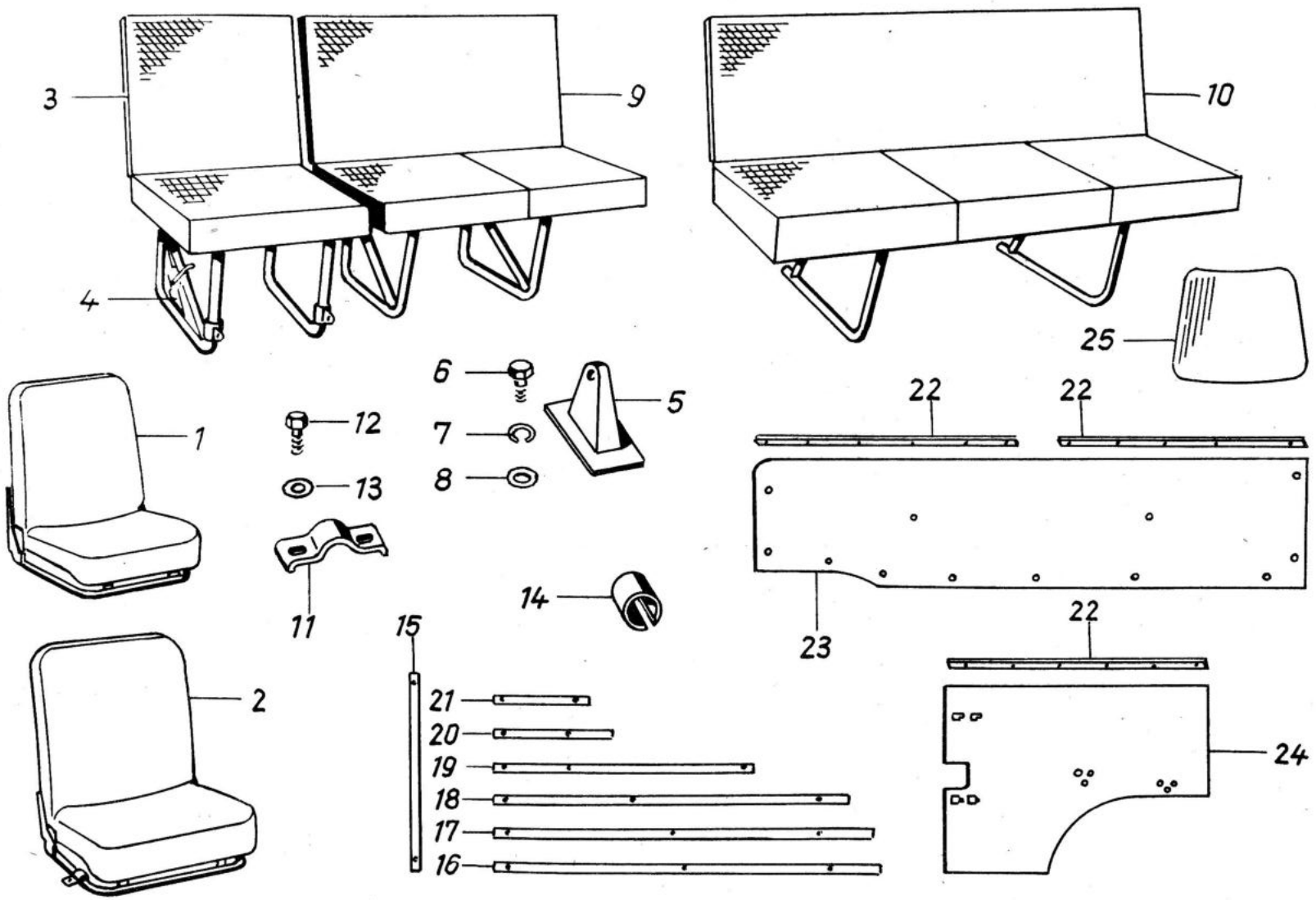
3
9
10
4
25
6
5
22
22
1
12
7
8
13
11
14
23
22
15
2
21
20
19
18
17
16
24

A17.1

Bild Nr.	Benennung	Bestell-Nummer		Stückzahl							Bemerkung
		Sach-Nr.	ZAK-Nr.	KA	KM	KB	KK	HP	FR/-	S-	
1	2	3	4	5							6
1	Fahrersitz	04 07900 040	134 29 28 211 000304	1	1	1	1	1	1	1	
2	Beifahrersitz	04 08000 056	134 29 28 211 001104	1	1	1	1	1	1	1	
-	Sitzbezug, vollst.	04 07902 034	134 29 28 211 003804	2	2	2	2	2	2	2	
-	Lehnenbezug, vollst.	04 07922 038	134 29 28 211 004604	2	2	2	2	2	2	2	
-	Federklemme	04 07964 006	139 82 79 006 023207	8	8	8	8	8	8	8	
-	Sechskantschraube M 8x20 TGL 0-933-8.8 gal Zn c	99 00144 701	135 71 11 204 243701	1	1	1	1	1	1	1	
-	Scheibe 8,4 TGL 0-125-St. gal Zn c	99 00954 367	135 73 11 003 013092	1	1	1	1	1	1	1	
3	Klappsitz, vollst.	04 08051 041		-	1	1	-	-	-	1	
4	Klappsitzarretierung, vollst.	04 08054 116	134 29 99 204 606904	-	1	1	-	-	-	1	
-	Zugfeder B 1,1x7,5x25 TGL 18397 gal Zn c	99 00381 561		-	1	1	-	-	-	1	
5	Lager für Klappsitz, vollst.	04 08072 005	134 29 28 203 007004	-	2	2	-	-	-	2	
-	Lager für Klappsitz, rechts	04 08073 006	134 29 28 203 008904	-	-	1	-	-	-	1	
6	Sechskantschraube M 8x16 TGL 0-933-8.8 gal Zn c	99 01195 204	135 71 11 204 243680	-	2	2	-	-	-	2	
7	Federring B 8 TGL 7403 gal Zn c	99 00811 735	135 73 42 002 023071	-	2	2	-	-	-	2	
8	Scheibe 8,4 TGL 0-125-St. gal Zn c	99 00954 367	135 73 11 003 013092	-	2	2	-	-	-	2	
9	Doppelsitz, vollst.	04 08062 036		-	1	1	-	-	-	1	
-	Einbauascher TGL 48-33705	99 00760 008		-	1	1	-	-	-	1	
10	Sitzbank, vollst.	04 08064 038		-	-	1	-	-	-	1	
11	Spannbügel für Sitzbefestigung	04 08079 003	134 29 99 204 298104	-	4	8	-	-	-	4/8	
12	Sechskantschraube M 8x20 TGL 0-933-8.8 gal Zn c	99 00144 701	135 71 11 204 243701	-	8	16	-	-	-	8/16	
13	Scheibe 8,4 TGL 0-125-St. gal Zn c	99 00954 367	135 73 11 003 013092	-	8	16	-	-	-	8/16	
14	Ringstück 25x31x30	91 21000 133		-	5	9	-	-	-	5/9	
15	Schutzleiste - 790 mm	04 07513 006		10	5	-	-	-	-	5	

Bild Nr.	Benennung	Bestell-Nummer		Stückzahl							Bemerkung
		Sach-Nr.	ZAK-Nr.	KA	KM	KB	KK	HP	FR/	S-	
1	2	3	4	5							6
16	Schutzleiste für Seitenwand, links- 1570 mm	04 06270 004		1	1	-	-	-	-	1	
17	Schutzleiste für Seitenwand, links- 1570 mm	04 06272 006		1	1	-	-	-	-	1	
18	Schutzleiste für Seitenwand, links- 1470 mm	04 06271 005		1	1	-	-	-	-	1	
19	Schutzleiste für Seitenwand, rechts-1100 mm	04 06273 007		1	1	-	-	-	-	1	
20	Schutzleiste für Seitenwand, rechts- 500 mm	04 06274 008		1	1	-	-	-	-	1	
21	Schutzleiste für Seitenwand, rechts- 400 mm	04 06275 000		1	1	-	-	-	-	1	
-	Zylinderblechschraube B 5,5x19 TGL 0-7971 gal Zn c	99 00127 604		36	26	-	-	-	-	36/ 26	
22	Profilschiene - Innenverkleidung links	04 06288 005	134 29 20 201 027304	-	-	3	3	-	-	1	
23	Innenverkleidung Seitenwand links vollst.	04 06280 006	134 29 20 201 028104	-	-	1	1	-	-	1	
24	Innenverkleidung Seitenwand rechts vollst.	04 06283 000	134 29 20 201 100604	-	-	1	1	-	-	1	
25	Innenverkleidung Heckecke links vollst.	04 06300 003	134 29 20 201 102204	-	-	1	1	-	-	1	
-	Innenverkleidung Heckecke rechts vollst.	04 06301 004	134 29 20 201 104904	-	-	1	1	-	-	1	
-	Innenverkleidung f. Heckecke	04 06302 013		-	-	2	2	-	-	2	
-	Linsensenkblechschraube B 2,9x13 TGL 0-7973 gal Zn c	99 00129 325	135 71 51 003 344035	-	14	65	68	-	-	14/65 68	
-	Senkscheibe A 3 TGL 21705 - L	99 00451 086	135 73 19 005 040015	-	5	30	29	-	-	5/30 29	

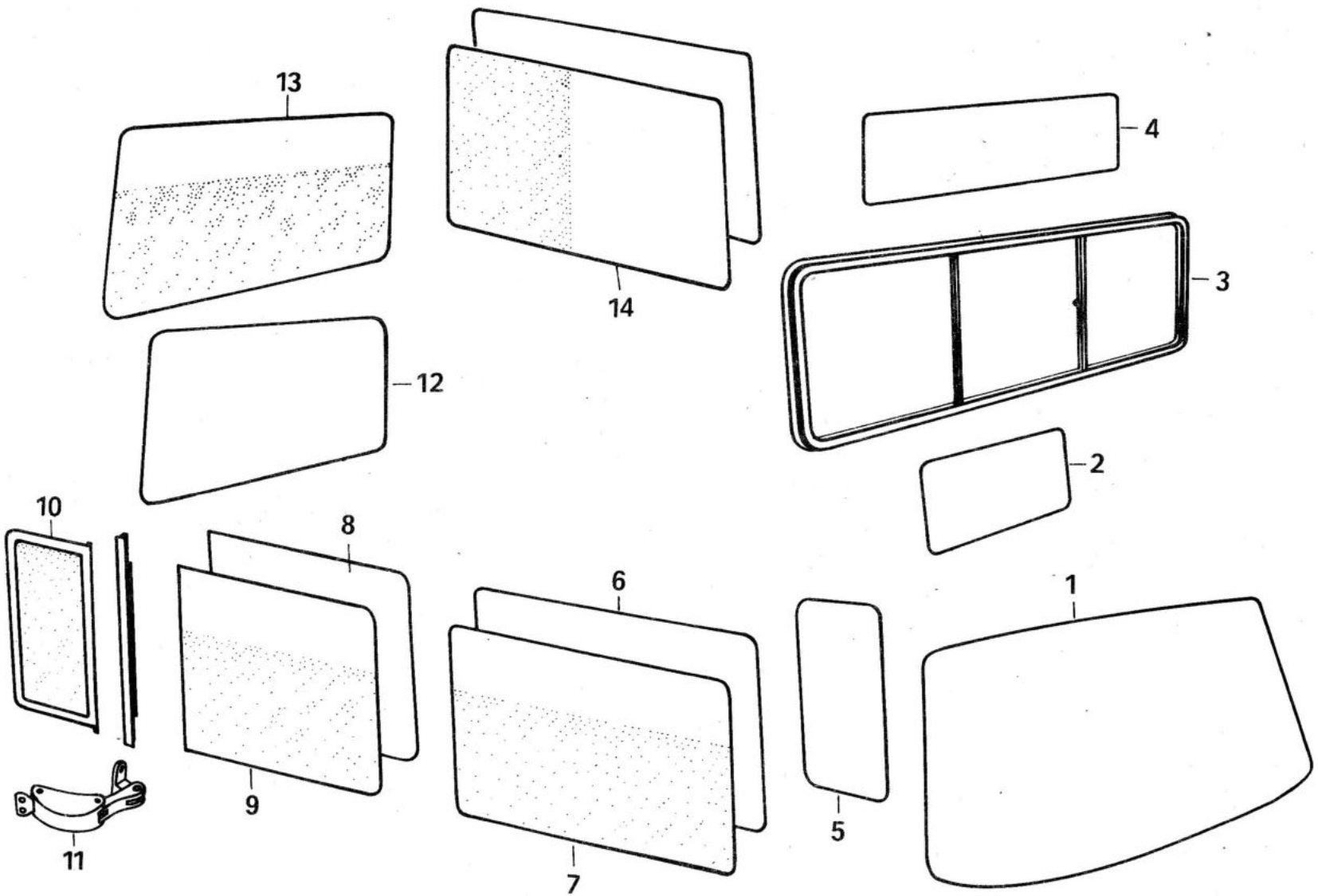
13
14
4
3
12
2
10
8
6
1
11
9
7
5

A18.1

Bild Nr.	Benennung	Bestell-Nummer		Stückzahl							Bemerkung
		Sach-Nr.	ZAK-Nr.	KA	KM	KB	KK	HP	FR/-	S-	
1	2	3	4	5							6
1	Windschutzscheibe	04 05552 006		1	1	1	1	1	1	1	
2	Scheibe für Trennwand	04 07151 005 13		1	-	-	-	-	-	1	
3	Schiebefenster, vollst.	42 08027 108	134 29 28 203 239542	-	-	-	1	-	-	1	
4	Scheibe für Trennwand	04 07193 006 16		-	-	-	-	1	1	1	
5	Scheibe für Seitenmittelstück	04 06185 007 15		2	2	2	2	2	2	2	2067/9
6	Seitenscheibe vorn links und Schiebetürscheibe	04 06186 008 14		-	2	2	-	-	-	2	
7	Schiebetürscheibe, geätzt und Seitenscheibe, links vorn geätzt, teilmattiert	04 06189 002 10		-	-	-	2	-	-	2	
-	Scheibe für Schiebetür vollmattiert	04 07630 002 10		1	-	-	-	-	-	1	
8	Seitenscheibe hinten	04 06187 000 17		-	-	2	-	-	-	2	
9	Seitenscheibe, hinten links geätzt	04 06191 005 13		-	-	-	1	-	-	1	
-	Seitenscheibe, hinten rechts geätzt	04 06192 006		-	-	-	1	-	-	1	
10	Ausstellfenster vollst. rechts und links	42 08033 227	134 29 28 203 580142	-	-	2	-	-	-	1	
-	Halbrundkerbnagel 4x10 TGL 0-1476-4 D gal Zn c	99 00093 466		-	-	6	6	-	-	6	
11	Fensteraussteller	91 42016 281		-	-	2	2	-	-	2	
-	Linsensenkschneidschraube DM 4x10 TGL 5738 gal Zn c	99 00098 341	135 71 59 005 143110	-	-	8	8	-	-	8	
12	Scheibe für Rückwandtür	04 07701 001		1	1	1	-	-	-	1	
13	Scheibe für Rückwandtür, geätzt	04 07750 001		-	-	-	1	-	-	1	
-	Scheibe für Rückwandtür, vollmattiert	04 07787 005		-	-	-	-	-	-	1	
14	Seitenscheibe links und Schiebetürscheibe, teilmattiert	04 06190 004 12		-	-	-	-	-	-	2	

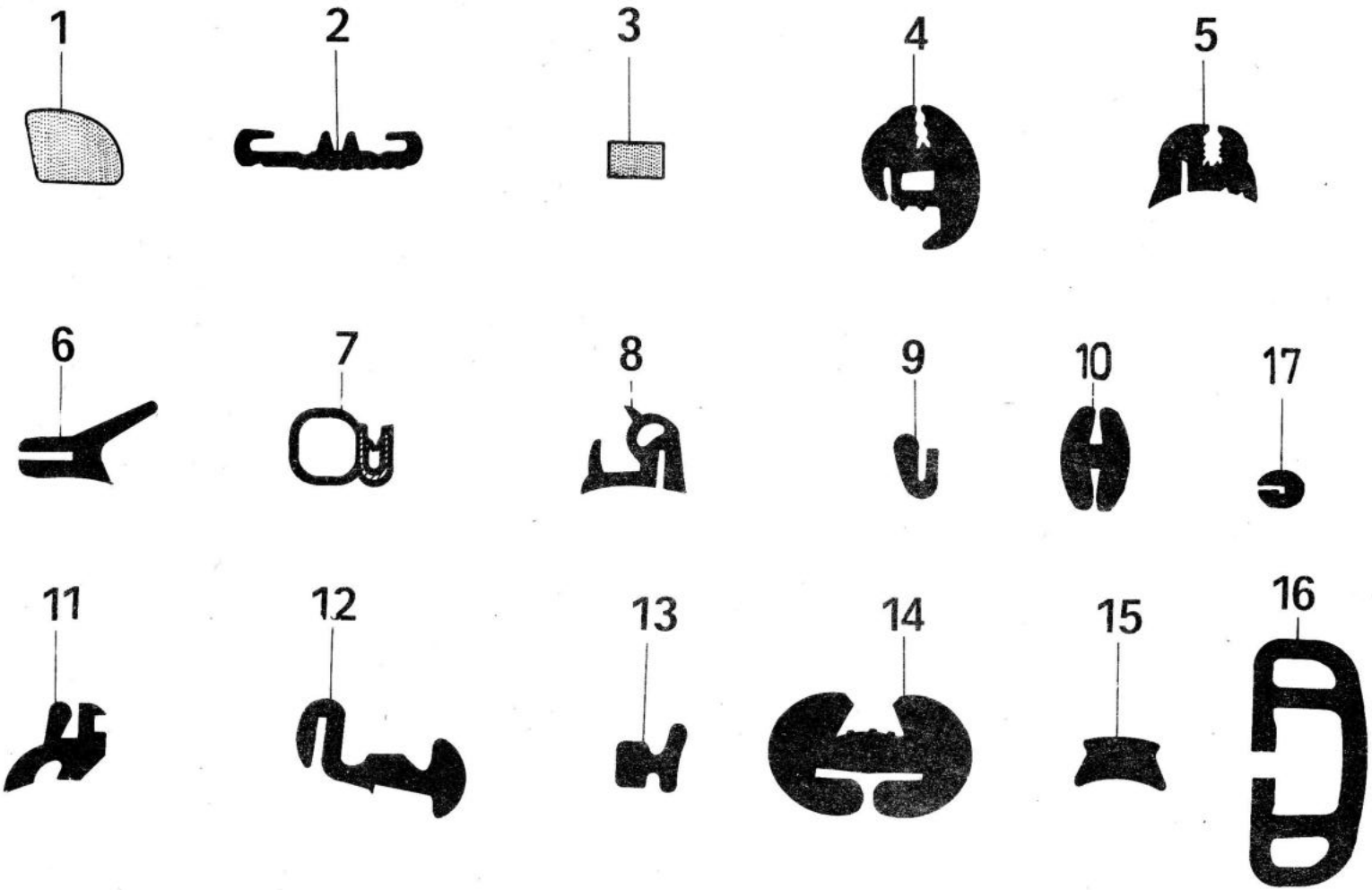
1
2
3
4
5
6
7
8
9
10
17
11
12
13
14
15
16

Bild Nr.	Benennung	Bestell-Nummer		Stückzahl							Bemerkung
		Sach-Nr.	ZAK-Nr.	KA	KM	KB	KK	HP	FR/-	S-	
1	2	3	4	5							6
1	Profil für Motorabdeckung	04 01755 003		1	1	1	1	1	1	1	Meterware MP EL 550
2	Abschlußteil für Instrumententafel	04 17954 002		1	1	1	1	1	1	1	Meterware EL 1390
3	Gummiprofil für Abdeckhaube	04 06234 017		1	1	1	1	1	1	1	Meterware MP 4x8 EL 1050
3	Gummiprofil für Abdeckhaube	04 06234 017		1	1	1	1	1	1	1	Meterware MP 4x8 EL 580
3	Gummiprofil für Motorhaube	04 01756 012		3	3	3	3	3	3	3	Meterware MP 6x15 EL 880
3	Abdichtungsgummi für Klappe	04 01783 097	146 46 21 322 415403	1	1	1	1	1	1	1	Meterware MP 6x10 EL 1500
4	Gummiprofil für Windschutzscheibe 3780 mm lg.	92 20749 001	146 47 10 026 178591	1	1	1	1	1	1	1	
4	Gummiprofil für Trennwandfenster 2280 mm lg.	04 07794 015	146 47 10 026 155162	-	-	-	-	1	1	-	
4	Gummiprofil für Rückwandtürfenster 2800 mm lg.	92 20749 018	146 47 10 026 178583	1	1	1	1	-	-	1	
5	Gummiprofil für Scheibe Seitenmittelstück 1330 mm lg.	04 06203 010	146 47 10 026 155154	2	2	2	2	2	2	2	
5	Gummiprofil für Seitenscheibe vorn 2830 mm lg.	04 06204 003	146 47 10 026 155170	1	2	2	2	-	-	2	
5	Gummiprofil für Seitenscheibe hinten 1820 mm lg.	04 06205 004	146 47 10 026 155162	-	-	2	2	-	-	2	
5	Gummiprofil für Seitenscheibe hinten 480 mm lg.	04 06206 005	146 47 10 026 155180	-	-	2	2	-	-	2	
6	PVC-Weich-Profil für Radkasten vorn 765+15 mm	04 06223 006		2	2	2	2	-	-	2	
6	PVC-Weich-Profil für Radkasten hinten 1050+5 mm	04 06308 002		1	1	1	1	-	-	1	
6	PVC-Weich-Profil für Radkasten hinten 930x15 mm	04 06279 004		1	1	1	1	-	-	1	
7	Verbundprofil für alle Türen	92 05001 001	146 47 10 069 500106	4	4	4	4	2	2	4/2	Meterware EL 3600

Bild Nr.	Benennung	Bestell-Nummer		Stückzahl							Bemerkung
		Sach-Nr.	ZAK-Nr.	KA	KM	KB	KK	HP	FR/-	S-	
1	2	3	4	5							6
7	Verbundprofil für Dachklappe	92 05001 001	146 47 10 069 500106	1	1	1	1	1	1	1	Meterware EL 1200
7	Verbundprofil für Schiebetür, unten	92 05001 001	146 47 10 069 500106	1	1	1	1	-	-	1	Meterware EL 1050
8	Gummiprofil für Ausstellfenster 980 mm lg.	92 15781 007	146 47 10 108 525223	-	-	2	2	-	-	2	
9	Gummiprofil für Kraftstoffklappe	92 00269 007	146 47 10 026 026918	1	1	1	1	-	-	1	Meterware EL 495
10	Gummiprofil für Trennwandfenster 1660 mm lg.	92 20689 021	146 47 10 018 068931	1	-	-	-	-	-	1	
11	Gummiprofil für Schiebefenster 3340 mm lg.	92 17011 008	146 47 10 018 542242	-	-	-	1	-	-	1	
12	Gummiprofil für Fahrertürfenster 2200 mm lg.	92 00677 005	146 47 10 026 170223	2	2	2	2	2	2	2	
13	Gummiprofil für Rückwandtür	04 07599 018	146 47 10 322 351948	1	1	1	1	-	-	1	Meterware EL 1120
14	Schutzprofil für Trennwand 1500 mm lg.	04 07251 000		-	1	1	-	-	-	1	
15	Einschubkeder 1500 mm lg.	04 07234 008	146 63 23 309 077145	-	1	1	-	-	-	1	
16	Rammschutz vorn 960+10 mm lg.	04 05874 006		2	2	2	2	2	2	2	
16	Rammschutz hinten 550+10 mm lg.	04 05939 007		2	2	2	2	-	-	2	
17	Gummi für Dachstoß	04 08521 005		1	1	1	1	-	-	1	Meterware EL 1510

MP = Moosgummiprofil in mm
EL = Einbaulänge in mm

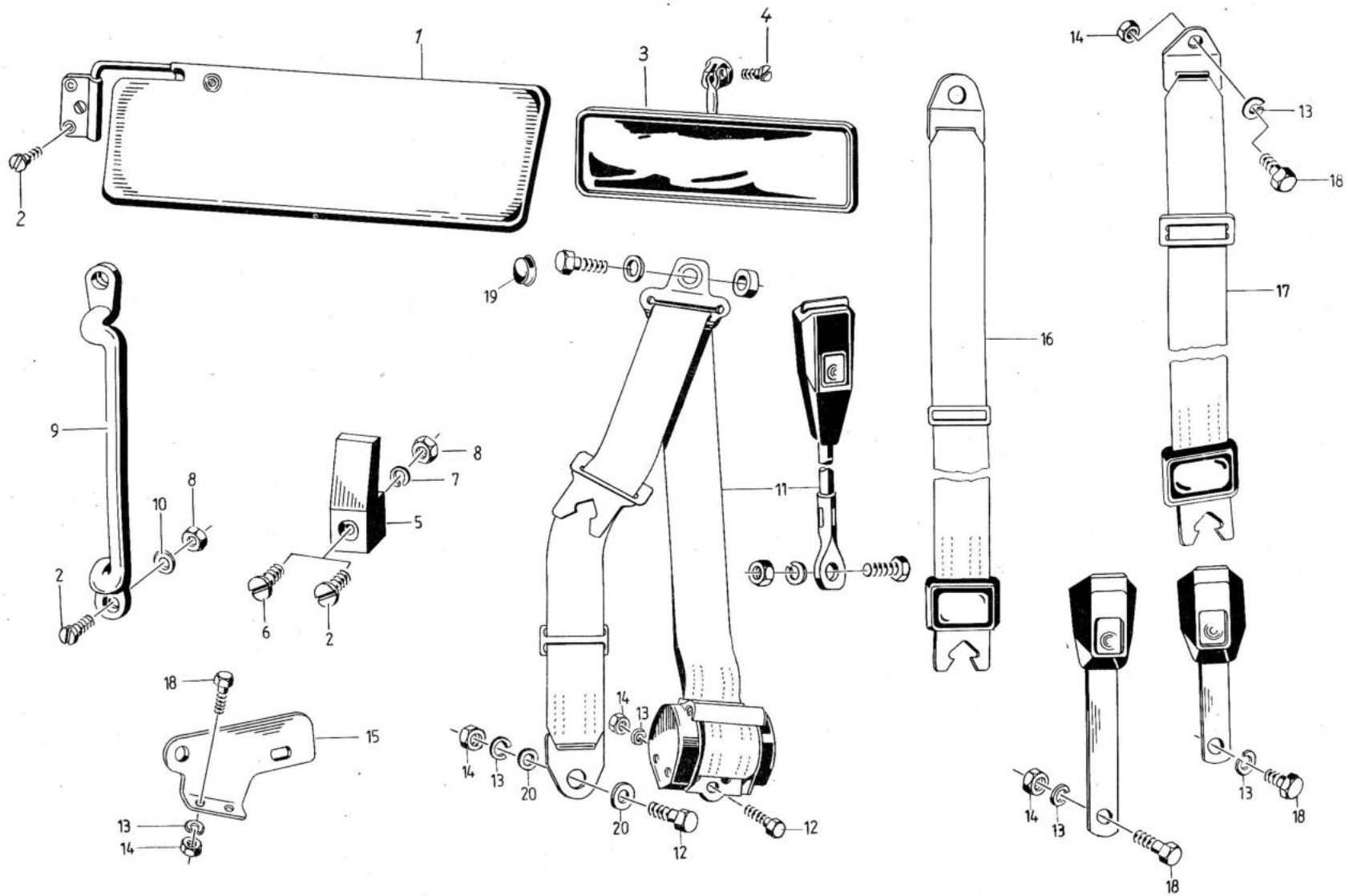
1
2
3
4
5
6
7
8
9
10
11
12
13
14
15
16
17
18
19
20

Bild Nr.	Benennung	Bestell-Nummer		Stückzahl							Bemerkung
		Sach-Nr.	ZAK-Nr.	KA	KM	KB	KK	HP	FR/-	S-	
1	2	3	4	5							6
1	Sonnenblende, links	91 07001 470	134 29 89 209 004962	1	1	1	1	1	1	1	
-	Sonnenblende, rechts	91 07001 487	134 29 89 209 005762	-	-	1	1	-	-	1	
2	Senkschraube BM 5x16 TGL 5683-4.8 gal Zn c	99 00968 352	135 71 32 208 123363	4	3	5	8	2	2	2/3/4/5/8	
3	Panoramaspiegel	04 06119 006	134 29 84 005 090362	-	-	1	1	-	-	1	
4	Senkschneidschraube CM 4x16 TGL 5738 gal Zn c	99 00098 470	135 71 59 005 133131	-	-	1	1	-	-	-	
5	Kleiderhaken B TGL 48-33502	99 00380 012	139 87 25 018 002852	2	3	4	2	1	1	2/3/4/1	
6	Linsenblechschraube B 4,2x16 TGL 0-7973 gal Zn c	99 00129 341	135 71 51 003 344158	-	2	3	-	1	1	2/3/1	
7	Federring B 5 TGL 7403 gal Zn c	99 00106 343	135 73 42 002 023055	2	-	-	2	-	-	2	
8	Sechskantmutter M 5 TGL 0-934-6 gal Zn c	99 00571 710	135 72 11 205 063022	2	1	1	2	-	-	1/2	
9	Einsteiggriff	04 07185 006	139 87 26 002 387326	-	-	-	1	-	-	1	
10	Scheibe A 5,8 TGL 0-440 gal Zn c	99 00032 212	135 73 11 003 063006	-	-	-	2	-	-	2	
11	Automatik-Sicherheitsgurt	91 07002 703	134 29 86 016 000005	1	1	1	1	1	1	1	
-	Automatik-Sicherheitsgurt	91 07002 711	134 29 86 016 000005	1	1	1	1	1	1	1	
12	Sechskantschraube M 10x16 TGL 0-933-8.8 gal Zn c	99 00940 462	135 71 11 204 243912	4	4	4	4	4	4	4	
13	Federring B 10 TGL 7403 gal Zn c	99 00811 220	135 73 42 002 023098	8	12	12	8	8	8	8/12	
14	Sechskantmutter M 10 TGL 0-934-10 gal Zn c	99 00955 130	135 72 11 205 083066	8	8	8	8	8	8	8	
15	Winkel-Fahrerseite	04 19804 004	134 29 99 204 883004	1	1	1	1	1	1	1	
-	Winkel-Beifahrerseite	04 19805 005	134 29 99 204 884904	1	1	1	1	1	1	1	
16	Beckengurtpaar für Doppelsitz vollst.	91 13012 684	134 29 86 016 000005	-	1	1	-	-	-	1	
17	Beckengurt für Klappsitz, vollst.	91 13012 797	134 29 86 016 000005	-	1	1	-	-	-	1	
18	Sechskantschraube M 10x20 TGL 0-933-8.8 gal Zn c	99 00941 488	135 71 11 204 243939	4	8	8	-	4	4	4/8	

Bild Nr.	Benennung	Bestell-Nummer. Sach-Nr.	Bestell-Nummer. ZAK-Nr.	Stückzahl KA	KM	KB	KK	HP	FR/-	S-	Bemerkung
1	2	3	4	5							6
19	Kappe für Sicherheitsgurt			2	2	2	2	2	2	2	*
20	Scheibe für Winkel	04 06131 002		4	4	4	4	4	4	4	

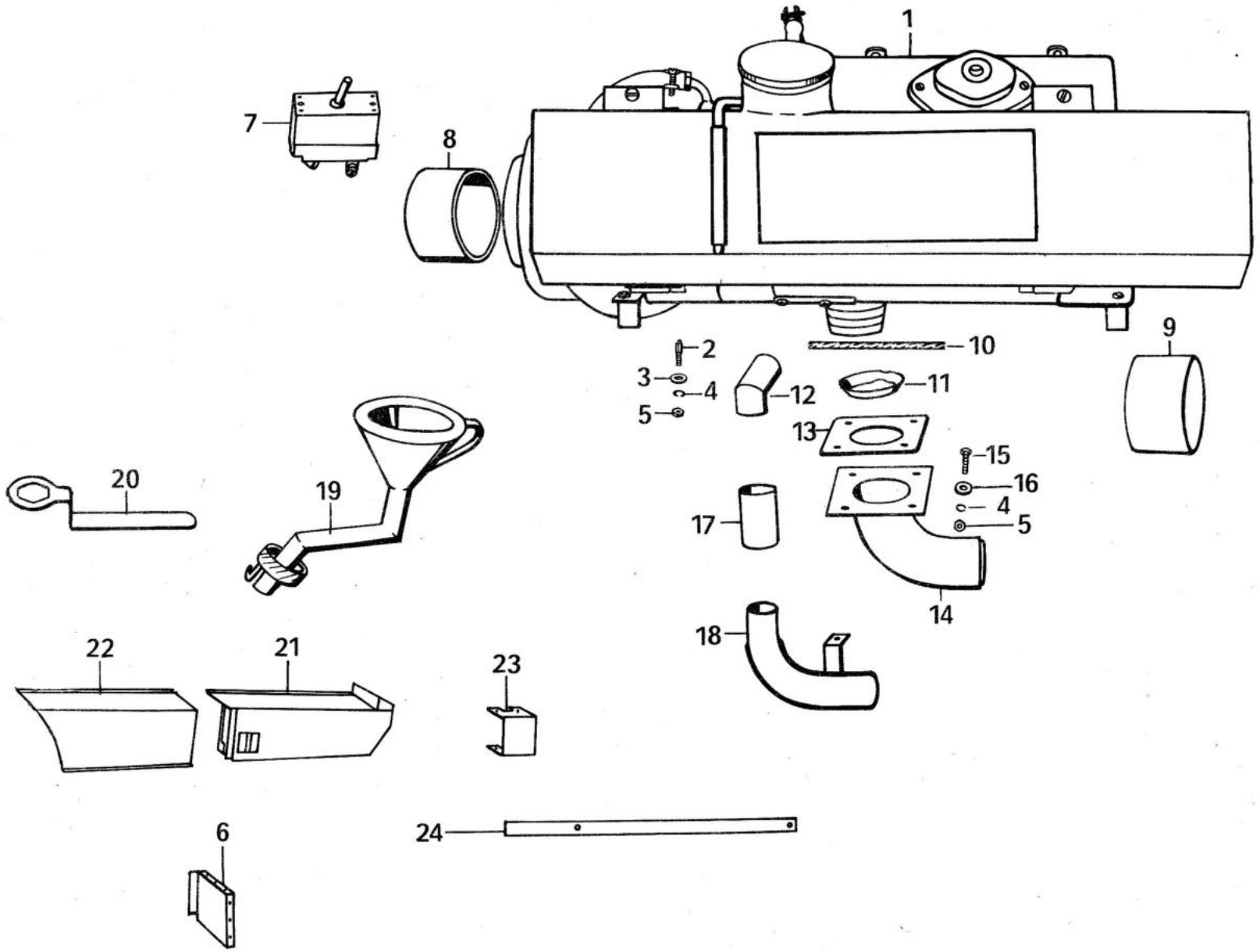
1
7
8
9
2
3
4
5
10
12
11
13
15
16
4
5
17
14
18
20
19
22
21
23
6
24

Bild Nr.	Benennung	Bestell-Nummer		Stückzahl							Bemerkung
		Sach-Nr.	ZAK-Nr.	KA	KM	KB	KK	HP	FR/-	S-	
1	2	3	4	5							6
1	Benzinheizgerät Typ 231 - 12 V	231.02-00.00:00/6.		-	-	1	1	-	-	1	
2	Stiftschraube AM 5x20 TGL 0-939-5.8 gal Zn c	99 00080 340		-	-	4	4	-	-	4	
3	Scheibe	04 01680 000	134 29 99 204 607704	-	-	4	4	-	-	4	
4	Federring B 5 TGL 7403 gal Zn c	99 00106 343	135 73 42 002 023055	-	-	8	8	-	-	8	
5	Sechskantmutter M 5 TGL 0-934-6 gal Zn c	99 00571 710	135 72 11 205 063022	-	-	8	8	-	-	8	
6	Abschlußblech	04 08242 007	134 29 99 204 544504	-	1	1	1	-	-	1	
7	Sicherungsautomat 20 A 8658.5 LG. 33.0662	134.492.900.113		-	-	1	1	-	-	1	
-	Zylinderschraube BM 4x10 TGL 0-84-5.8 gal Zn c	99 00928 706	135 71 31 205 070214	-	-	2	2	-	-	2	
-	Federring B 4 TGL 7403 gal Zn c	99 00106 054	135 73 42 002 023047	-	-	2	2	-	-	2	
8	Verbindungsmuffe	04 01675 003	146 47 59 938 202408	-	-	1	1	-	-	1	V
9	Verbindungsmuffe	04 01676 004	146 47 59 938 202205	-	-	1	1	-	-	1	V
10	Dichtschnur Kautasit-Alsischnur			-	-	1	1	-	-	1	*
11	Dichtungsschale	04 01677 005	134 29 99 204 456504	-	-	1	1	-	-	1	
12	Ansaugstutzen	04 01679 007	134 29 99 204 468804	-	-	1	1	-	-	1	
13	Dichtungsplatte	04 08156 017	146 72 21 412 800803	-	-	2	2	-	-	2	V
14	Abgastopf	04 01670 015	134 29 99 212 608504	-	-	1	1	-	-	1	V
15	Sechskantschraube M 5x20 TGL 0-933-4.8 gal Zn c	99 00941 430	135 71 11 204 323242	-	-	4	4	-	-	4	
16	Scheibe A 5,8 TGL 0-440 gal Zn c	99 00032 382	135 73 11 003 063006	-	-	5	5	-	-	5	
17	Verbindungsschlauch	04 01661 006	146 47 59 938 141131	-	-	1	1	-	-	1	V
18	Ansaugtopf	04 01660 013	134 29 99 212 609304	-	-	1	1	-	-	1	V
19	Einfülltrichter	031.02-01.00:00		-	-	1	1	-	-	1	
20	Glühkerzenschlüssel	031.02-00.00:01		-	-	1	1	-	-	1	

Bild Nr.	Benennung	Bestell-Nummer		Stückzahl							Bemerkung
		Sach-Nr.	ZAK-Nr.	KA	KM	KB	KK	HP	FR/-	S-	
1	2	3	4	5							6
	Verschleißteile für Benzinheizgerät										
-	Kraftstoffpumpe	423.02-00.00:00	134 29 81 231 073263	-	-	1	1	-	-	1	V
-	Glühkerze HA. 01 TGL 28086/05	136 653.400 016	136 65 34 006 930157	-	-	1	1	-	-	1	V
-	Dichtring C 24 x 29 TGL 0-7603-ALAs		134 29 99 204 307867	-	-	1	1	-	-	1	V
-	Schmelzsicherung gelb/rot	452.25-00.00:00/5	134 29 81 231 102263	-	-	1	1	-	-	1	V
-	Mikroschalter Typ B 3, 60 V - 12 A		136 33 91 206 855011	-	-	1	1	-	-	1	V
-	Glühlampe für Anzeigeleuchten D 24 V, 2 W TGL 10833		137 51 54 005 470728	-	-	2	2	-	-	2	
21	Heizungskasten, vollst.	04 08216 101	134 29 99 204 452204	-	1	1	1	-	-	1	
22	Verkleidungsblech, vollst.	04 08233 102	134 29 99 204 453004	-	1	1	1	-	-	1	
-	Linsensenkblechschraube B 2,9x13 TGL 0-7973 gal Zn c	99 00129 325	135 71 51 003 344035	-	12	12	12	-	-	12	
-	Senkscheibe A 3 TGL 21705 L	99 00451 086	135 73 19 005 040015	-	12	12	12	-	-	12	
-	Zylinderblechschraube B 3,9x9,5 TGL 0-7971 gal Zn c	99 00127 477		-	8	8	8	-	-	8	
23	Luftverteilungsblech	04 08223 004	134 29 99 204 454904	-	-	-	1	-	-	1	
24	Schutzleiste	04 06276 001		-	1	1	1	-	-	1	

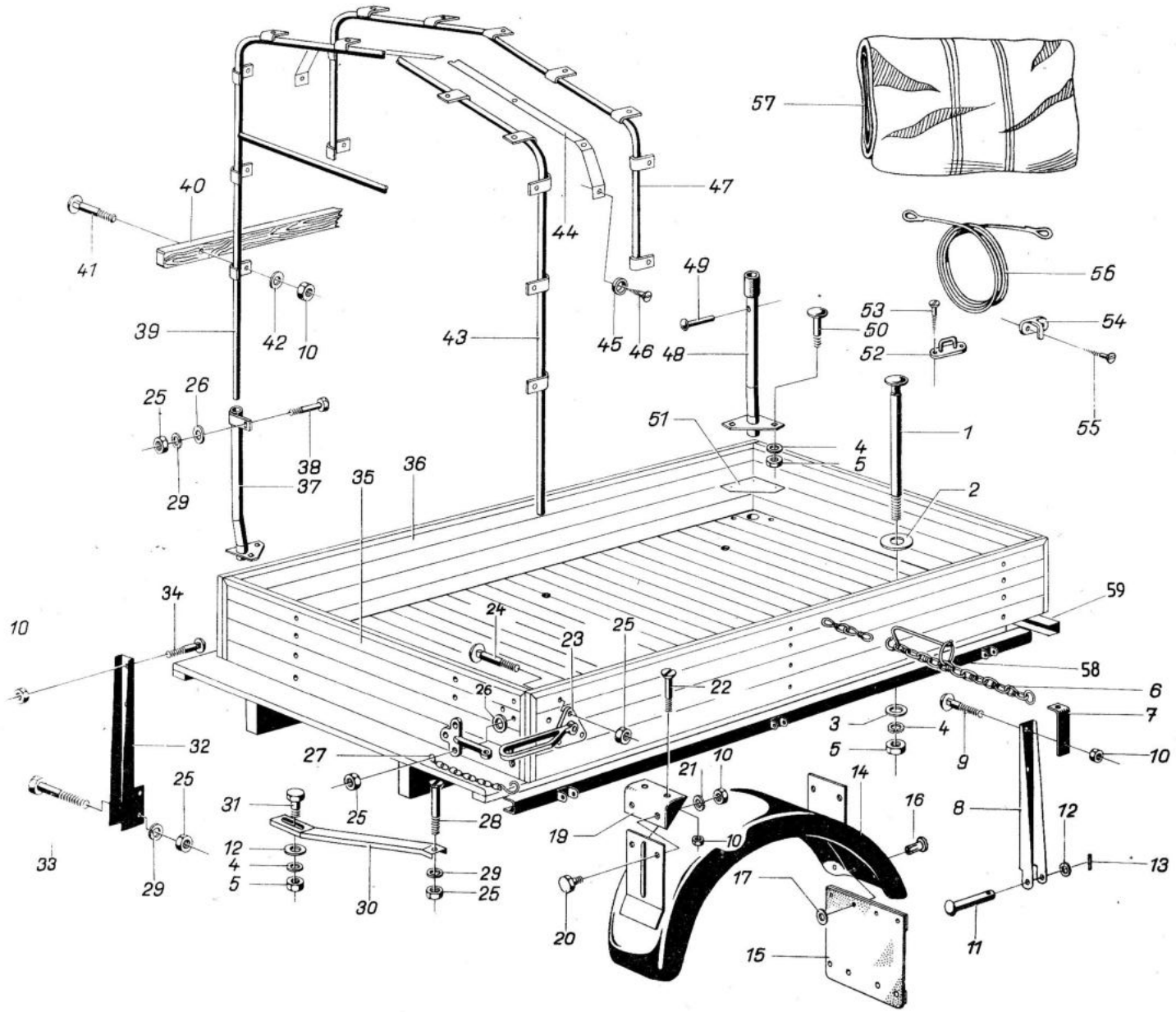

57
47
40
44
41
49
56
53
54
39
42
10
43
45
46
48
50
52
25
26
51
1
55
4
5
38
37
35
36
2
29
34
59
10
24
23
25
58
22
6
26
7
3
4
32
27
5
9
10
21
10
14
25
31
25
28
16
8
12
19
10
12
4
5
29
25
13
33
29
30
17
20
15
11

A22.1

Bild Nr.	Benennung	Bestell-Nummer		Stückzahl							Bemerkung
		Sach-Nr.	ZAK-Nr.	KA	KM	KB	KK	HP	FR/-	S-	
1	2	3	4	5							6
-	Holzpritsche, vollst.	04 08812 007		-	-	-	-	1	-	-	
1	Flachrundschraube M10x140 TGL 0-603	99 00047 805	135 71 92 008 010780	-	-	-	-	6	-	-	
2	Scheibe B 11,5 TGL 0-440 gal Zn c	99 00032 518	135 73 11 003 073044	-	-	-	-	6	-	-	
3	Scheibe 10,5 TGL 0-9021-St. gal Zn c	99 00134 476	135 73 11 003 143073	-	-	-	-	6	-	-	
4	Federscheibe 10 TGL 0-137 gal Zn c	99 00957 060	135 73 43 005 013092	-	-	-	-	18	-	-	
5	Sechskantmutter M 10 TGL 0-934-10 gal Zn c	99 00055 130	135 72 11 205 083066	-	-	-	-	18	-	-	
6	Spannkette	04 08775 000	135 75 11 004 087710	-	-	-	-	1	-	-	
7	Halter			-	-	-	-	2	-	-	*
8	Bordwandscharnier, seitl.	04 08767 000		-	-	-	-	6	-	-	
-	Bordwandscharnier, hinten	04 08768 001		-	-	-	-	1	-	-	
9	Flachrundschraube M 6x35 TGL 0-603 gal Zn c	99 00047 774	135 71 92 008 013201	-	-	-	-	2	-	-	
10	Sechskantmutter M 6 TGL 0-934-6 gal Zn c	99 00571 856	135 72 11 205 063030	-	-	-	-	87	-	-	
11	Halbrundniet	04 08769 002		-	-	-	-	8	-	-	
12	Scheibe 10,5 TGL 0-125-St. gal Zn c	99 00954 367	135 73 11 003 013105	-	-	-	-	12	-	-	
13	Splint 3,2x16 TGL 0-94-St. gal Zn c	99 00953 844	135 73 48 009 013527	-	-	-	-	8	-	-	
14	Kotflügel, hinten mit Halterung	04 08756 014	134 29 99 204 791804	-	-	-	-	2	-	-	
15	Schmutzfänger, vollst.hinten	04 08759 000	146 47 99 954 012874	-	-	-	-	2	-	-	
16	Dreispitzniet 4x10 TGL 28838-M4-8 gal Ni	99 00835 500	135 74 19 006 014116	-	-	-	-	8	-	-	
17	Scheibe	04 05156 003		-	-	-	-	8	-	-	
18	entfällt										
19	Befestigungswinkel für Kotflügel	04 08754 004	134 29 99 204 370604	-	-	-	-	4	-	-	
20	Sechskantschraube M6x10 TGL 0-933-4.8 gal Zn c	99 00941 455	135 71 11 204 323402	-	-	-	-	8	-	-	
21	Federring B 6 TGL 7403 gal Zn c	99 00106 745	135 73 42 002 023063	-	-	-	-	8	-	-	
22	Flachrundschraube M6x30 TGL 0-603 gal Zn c	99 00047 766	135 71 92 008 013199	-	-	-	-	8	-	-	
23	Bordwandverschluß ohne Sicherung C, links 1 TGL 39-346 links, mit Öse	99 0200 107	139 87 32 007 053633	-	-	-	-	2	-	-	

Bild Nr.	Benennung	Bestell-Nummer		Stückzahl							Bemerkung
		Sach-Nr.	ZAK-Nr.	KA	KM	KB	KK	HP	FR/-	S-	
1	2	3	4	5							6
-	Bordwandverschluß ohne Sicherung C, rechts 1 TGL 39-346 rechts, mit Öse	99 02000 203	139 87 32 007 045633	-	-	-	-	2	-	-	
-	Verschlußöse B 1 TGL 39-346			-	-	-	-	4	-	-	
24	Flachrundschraube M 8x35 TGL 0-603 gal Zn c	99 00047 122	135 71 92 008 013383	-	-	-	-	22	-	-	
25	Sechskantmutter M 8 TGL 0-934-10 gal Zn c	99 00955 122	135 72 11 205 083058	-	-	-	-	38	-	-	
26	Scheibe 8,4 TGL 0-9021 gal Zn c	99 00134 371	135 73 11 003 143065	-	-	-	-	4	-	-	
27	Knotenkette, vollst.	04 08771 005	135 75 11 004 087710	-	-	-	-	4	-	-	
28	Senkschraube BM 8x50 TGL 5683-4.8 gal Zn c	99 00968 504	135 71 32 208 123793	-	-	-	-	10	-	-	
29	Federring B 8 TGL 7403 gal Zn c	99 00811 735	135 73 42 002 023071	-	-	-	-	14	-	-	
30	Strebe für Pritsche	04 08752 002	134 29 99 204 792604	-	-	-	-	4	-	-	
31	Sechskantschraube M 10x20 TGL 0-933-8.8 gal Zn c	99 00941 488	135 71 11 204 243939	-	-	-	-	4	-	-	
32	Befestigungsschiene, vollst. für Bordwand, vorn	04 08754 006		-	-	-	-	2	-	-	
33	Sechskantschraube M 8x50 TGL 0-931-4.8 gal Zn c	99 00941 697	135 71 11 204 673381	-	-	-	-	4	-	-	
34	Flachrundschraube M 6x30 TGL 0-603 gal Zn c	99 00047 766	135 71 92 008 013199	-	-	-	-	38	-	-	
35	Bordwand, vorn und hinten, vollst.			-	-	-	-	2	-	-	*
36	Bordwand, seitlich vollst.			-	-	-	-	2	-	-	*
37	Halterung für Planengestell, vorn vollst. rechts	04 08906 004	134 29 27 200 000304	-	-	-	-	1	-	-	
-	Halterung für Planengestell, vorn vollst. links	04 08905 003	134 29 27 200 001104	-	-	-	-	1	-	-	
38	Flachrundschraube M 8x40 TGL 0-603 gal Zn c	99 00047 637	135 71 92 008 013391	-	-	-	-	2	-	-	
39	Planengestell - Vorderteil, vollst.	04 08914 012	134 29 27 219 003804	-	-	-	-	1	-	-	2/88 Goa
-	Planengestell - Vorderteil, vollst.	04 08933 007	134 29 27 200 008904	-	-	-	-	-	-	1	
40	Dachlatte für Planengestell	04 08912 002		-	-	-	-	11	-	-	
41	Flachrundschraube M 6x35 TGL 0-603 gal Zn c	99 00047 774	135 71 92 008 013201	-	-	-	-	31	-	-	

Bild Nr.	Benennung	Bestell-Nummer		Stückzahl							Bemerkung
		Sach-Nr.	ZAK-Nr.	KA	KM	KB	KK	HP	FR/-	S-	
1	2	3	4	5							6
42	Scheibe 6,4 TGL 0-125-St. gal Zn c	99 00954 033	135 73 11 003 013084	-	-	-	-	31	-	-	
43	Planengestell - Hinterteil, vollst.	04 08921 011	134 29 27 219 004604	-	-	-	-	1	-	-	
-	Planengestell - Hinterteil, vollst.	04 08935 000	134 29 27 200 190304	-	-	-	-	-	-	1	
44	Abschlußstreifen			-	-	-	-	2	-	-	*
45	Senkscheibe A 4 TGL 21705 Lanox GS 12 w	99 00451 078	135 73 19 005 040023	-	-	-	-	4	-	-	
46	Senkholzschraube A 4x20 TGL 0-97-4.8 gal Zn c	99 00014 436	135 71 41 008 123363	-	-	-	-	4	-	-	
-	Breitkopfnagel 2,2x7x20 TGL 0-1160	99 00908 011	135 74 22 002 060008	-	-	-	-	10	-	-	
47	Planengestell - Mittelteil, vollst.	04 08919 017	134 29 27 219 005404	-	-	-	-	1	-	-	
-	Planengestell - Mittelteil, vollst.	04 08934 008	134 29 27 200 009704	-	-	-	-	-	-	1	
48	Halterung für Planengestell, hinten vollst.	04 08910 000	134 29 27 200 006204	-	-	-	-	2	-	-	
49	Halbrundniet 6x32 TGL 0-660-St 38u-2 blank	99 00756 856	135 74 11 004 020129	-	-	-	-	4	-	-	
-	Gegenplatte für Planengestell	04 08903 001	134 29 27 200 007004	-	-	-	-	4	-	-	
50	Flachrundschraube M 10x40 TGL 0-603 gal Zn c	99 00047 790	135 71 92 008 013615	-	-	-	-	8	-	-	
51	Verschlußplatte	04 08807 001		-	-	-	-	4	-	-	
-	Breitkopfnagel 2,2x7x20 TGL 0-1160	99 00908 011	135 74 22 002 060008	-	-	-	-	12	-	-	
52	Krampe A 26x18 TGL 39-243 gal Zn 12	99 00177 123	139 82 15 018 088000	-	-	-	-	7	-	-	
53	Halbrundholzschraube A 4x20 TGL 0-96-4.8 gal Zn c	99 00013 484	135 71 41 008 073407	-	-	-	-	14	-	-	
54	Krampe D-TGL 39-243 gal Zn 12	99 00177 115	139 82 15 018 168000	-	-	-	-	20	-	-	
55	Senkholzschraube A 4x15 TGL 0-97-4.8 gal Zn c	99 00014 428	135 71 41 008 123347	-	-	-	-	40	-	-	
56	Spannschnur für Plane	04 08902 017		-	-	-	-	1	-	1	
57	Plane	04 08901 016	166 84 24 208 061174	-	-	-	-	1	-	1/-	
58	Bodenschiene seitl. links, vollst.	04 08786 003		-	-	-	-	1	-	1	
-	Bodenschiene seitl. rechts, vollst.	04 08787 004		-	-	-	-	1	-	1	
59	Bodenschiene hinten vollst.	04 08791 000		-	-	-	-	1	-	1	

Bild Nr.	Benennung	Bestell-Nummer		Stückzahl							Bemerkung
		Sach-Nr.	ZAK-Nr.	KA	KM	KB	KK	HP	FR/-	S-	
1	2	3	4	5							6
-	U-Schiene, vollst.	04 08796 005		-	-	-	-	2	-	2	
-	U-Schiene, vollst.	04 08801 004		-	-	-	-	2	-	2	

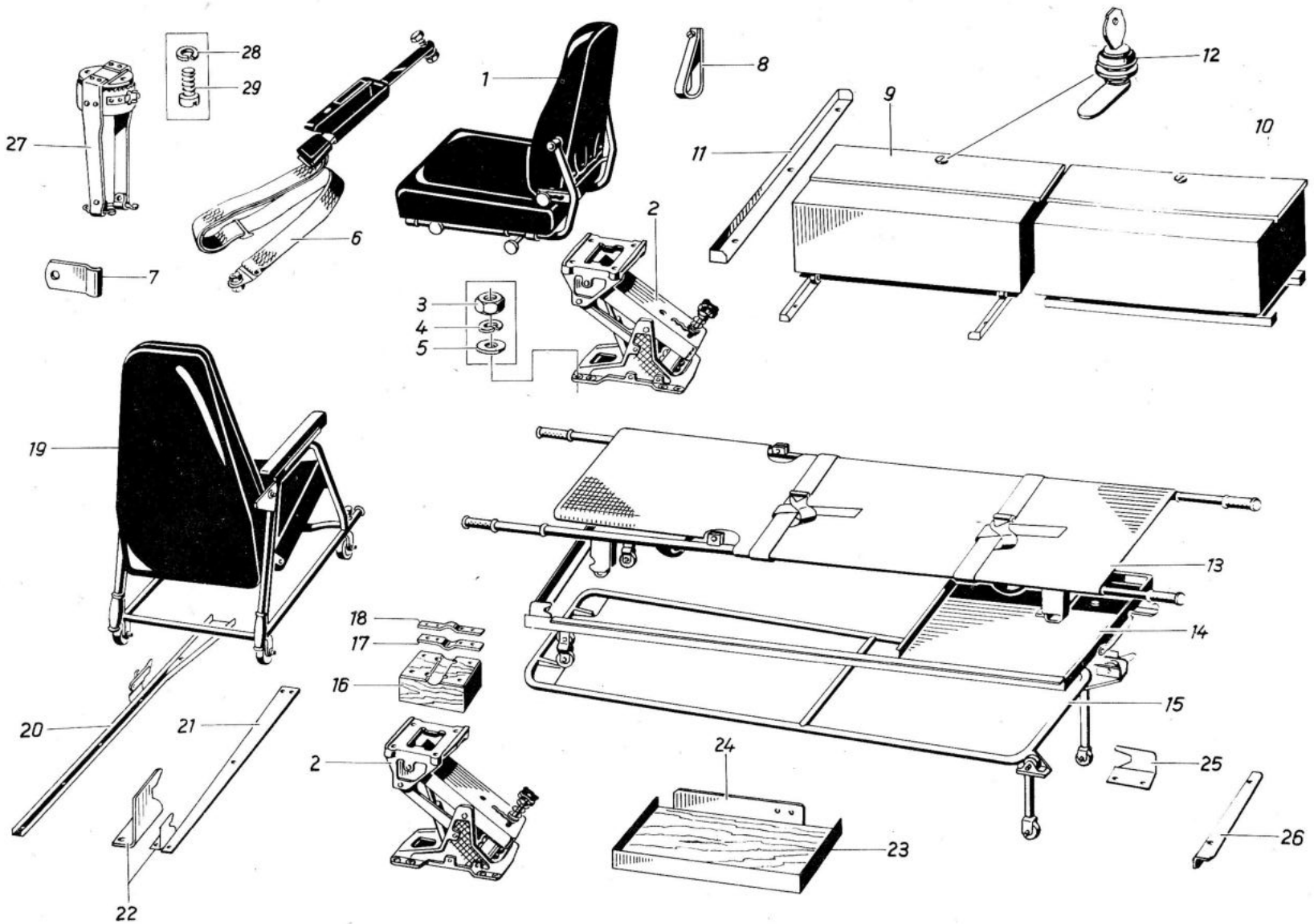
1
2
2
3
4
5
6
7
8
9
10
11
12
13
14
15
16
17
18
19
20
21
22
23
24
25
26
27
28
29

Bild Nr.	Benennung	Bestell-Nummer		Stückzahl							Bemerkung
		Sach-Nr.	ZAK-Nr.	KA	KM	KB	KK	HP	FR/-	S-	
1	2	3	4	5							6
1	Möve-Sitzgestell, vollst. vorn	14 40722 504		-	-	-	1	-	-	-	
-	Möve-Sitzgestell, vollst. hinten	14 40732 506		-	-	-	1	-	-	-	
2	Möve-Sitzfuß, vollst.	14 40282 015		-	-	-	3	-	-	-	
3	Sechskantmutter M 8 TGL 0-934-10 gal Zn c	99 00955 122	135 72 11 205 083058	-	-	-	12	-	-	-	
4	Federring B 8 TGL 7403 gal Zn c	99 00811 735	135 73 42 002 023071	-	-	-	12	-	-	-	
5	Scheibe 8,4 TGL 0-125-St gal Zn c	99 00954 391	135 73 11 003 013092	-	-	-	12	-	-	-	
6	Haltegurt vollst. mit Befestigungselementen	91 07002 728		-	-	-	2	-	-	-	
7	Schelle zur Befestigung der Haltegurte	04 19010 006		-	-	-	8	-	-	-	
8	Schlaufe	04 08732 015		-	-	-	1	-	-	-	
9	Gerätekasten, vollst. mit Zwischenwand	04 08571 006		-	-	-	1	-	-	-	
10	Gerätekasten, vollst. ohne Zwischenwand	04 19007 002		-	-	-	1	-	-	-	
11	Führungsschiene f. Gerätekasten mit Zwischenwand	04 18961 000		-	-	-	2	-	-	-	
-	Führungsschiene für Gerätekasten ohne Zwischenwand	04 18954 001		-	-	-	2	-	-	-	
-	Senkholzschraube A 4x25 TGL 0-97-4.8 gal Zn c	99 00014 477	135 71 41 008 123371	-	-	-	10	-	-	-	
12	Zylindereinbauschloß II C-TGL 48-33202	99 00761 058		-	-	-	2	-	-	-	
13	Krankentrage 3 TGL 43 318	91 14000 060		-	-	-	1	-	-	-	
14	Tragenaufnahme, vollst.	04 08535 010		-	-	-	1	-	-	-	
-	Einsteig-Griff	04 07185 006	139 87 26 002 387326	-	-	-	1	-	-	-	
15	Bügel für Gestell, vollst.	04 08634 013		-	-	-	1	-	-	-	
16	Zwischenteil	04 19005 017		-	-	-	1	-	-	-	
-	Sechskantschraube M 8x110 TGL 0-931-8.8 gal Zn c	99 00075 392	135 71 11 204 173547	-	-	-	4	-	-	-	
-	Federring B 8 TGL 7403 gal Zn c	99 00811 735	135 73 42 002 023071	-	-	-	4	-	-	-	
-	Sechskantmutter M 8 TGL 0-934-10 gal Zn c	99 00955 122	135 72 11 205 083058	-	-	-	4	-	-	-	

Bild Nr.	Benennung	Bestell-Nummer		Stückzahl							Bemerkung
		Sach-Nr.	ZAK-Nr.	KA	KM	KB	KK	HP	FR/	S-	
1	2	3	4	5							6
17	Schelle, vollst.	04 19004 008		-	-	-	1	-	-	-	
18	Schelle	04 19003 007		-	-	-	1	-	-	-	
-	Federring B6 TGL 7403 gal Zn c	99 00016 351	135 73 42 002 023063	-	-	-	4	-	-	-	
-	Sechskantschraube M 6x14 TGL 0-933-8.8 gal Zn c	99 00649 242	135 71 11 204 243437	-	-	-	4	-	-	-	
19	Tragestuhl, vollst.	04 08595 013	134 29 28 203 005404	-	-	-	1	-	-	-	
-	Sitzbezug, vollst.	04 08653 024		-	-	-	1	-	-	-	
-	Lehnenbezug, vollst.	04 08644 015		-	-	-	1	-	-	-	
20	Führungsschiene, vollst.	04 18962 001		-	-	-	1	-	-	-	
21	Bodenblech für Tragestuhl	04 18963 002		-	-	-	1	-	-	-	
22	Anschlagblech für Tragestuhl	04 18964 003		-	-	-	1	-	-	-	
-	Senkholzschraube A 4x25 TGL 0-97-4.8 gal Zn c	99 00014 477	135 71 41 008 123371	-	-	-	21	-	-	-	
-	Halbrundholzschraube A 5x25 TGL 0-96-4.8 gal Zn c	99 00013 531	135 71 41 008 073482	-	-	-	2	-	-	-	
23	Ablage für Taschen	04 19016 003		-	-	-	1	-	-	-	
24	Winkelstück	04 19017 004		-	-	-	1	-	-	-	
25	Anschlagblech rechts für Gestell/Tragenaufnahme	04 18956 003		-	-	-	1	-	-	-	
-	Anschlagblech links für Gestell/Tragenaufnahme	04 18955 002		-	-	-	1	-	-	-	
-	Halbrundholzschraube A 5x25 TGL 0-96-4.8 gal Zn c	99 00013 531	135 71 41 008 073482	-	-	-	4	-	-	-	
26	Schutzleiste	04 19019 006		-	-	-	1	-	-	-	
-	Linsensenkblechschraube B 4,2x16 TGL 0-7973 gal Zn c	99 00129 341	135 71 51 003 344158	-	-	-	6	-	-	-	
27	Halterung für Infusionsflasche	04 08715 006	181 44 00 008 000057	-	-	-	1	-	-	-	
28	Federring B 5 TGL 7403 gal Zn c	99 00106 343	135 73 42 002 023055	-	-	-	2	-	-	-	

Bild Nr.	Benennung	Bestell-Nummer		Stückzahl							Bemerkung
		Sach-Nr.	ZAK-Nr.	KA	KM	KB	KK	HP	FR/-	S-	
1	2	3	4	5							6
29	Zylinderschraube BM 5x16 TGL 0-84-5.8 gal Zn c	99 00928 892	135 71 31 205 073415	-	-	-	2	-	-	-	
-	Zylinderschraube AM 6x20 TGL 0-84-5.8 gal Zn c	99 00018 206		-	-	-	2	-	-	-	Bild 24
-	Federring B 6 TGL 7403 gal Zn c	99 00106 351	135 73 42 002 023063	-	-	-	2	-	-	-	" 24
-	Scheibe 6,4 TGL 0-9091-St. gal Zn c	99 00134 363	135 73 11 003 143057	-	-	-	2	-	-	-	" 24